ТИПОВЫЕ КОНСТРУКЦИИ, ИЗДЕЛИЯ И УЗЛЫ ЗДАНИЙ И СООРУЖЕНИЙ

СЕРИЯ 1.423.1—3 / 88

КОЛОННЫ ЖЕЛЕЗОБЕТОННЫЕ ПРЯМОУГОЛЬНОГО СЕЧЕНИЯ ДЛЯ ОДНОЭТАЖНЫХ ПРОИЗВОДСТВЕННЫХ ЗДАНИЙ ВЫСОТОЙ ДО 9,6 м БЕЗ МОСТОВЫХ ОПОРНЫХ КРАНОВ

ВЫПУСК 0—2

МАТЕРИАЛЫ ДЛЯ ПРОЕКТИРОВАНИЯ ЗДАНИЙ, ВОЗВОДИМЫХ В СЕЙСМИЧЕСКИХ РАЙОНАХ

23584 — 02
ЦЕНА 6-00

ЦЕНТРАЛЬНЫЙ ИНСТИТУТ ТИПОВОГО ПРОЕКТИРОВАНИЯ
ГОССТРОЯ СССР

Москва. А-445. Смольная ул . 22

Сдано в печать V 1989 года

Заказ № 4590 Тираж 3000 экз

ТИПОВЫЕ КОНСТРУКЦИИ, ИЗДЕЛИЯ И УЗЛЫ ЗДАНИЙ И СООРУЖЕНИЙ

СЕРИЯ 1.423.1–3 / 88

КОЛОННЫ ЖЕЛЕЗОБЕТОННЫЕ ПРЯМОУГОЛЬНОГО СЕЧЕНИЯ ДЛЯ ОДНОЭТАЖНЫХ ПРОИЗВОДСТВЕННЫХ ЗДАНИЙ ВЫСОТОЙ ДО 9,6 м БЕЗ МОСТОВЫХ ОПОРНЫХ КРАНОВ

ВЫПУСК 0–2

МАТЕРИАЛЫ ДЛЯ ПРОЕКТИРОВАНИЯ ЗДАНИЙ, ВОЗВОДИМЫХ В СЕЙСМИЧЕСКИХ РАЙОНАХ

РАЗРАБОТАНЫ

ГПИ ПРОМСТРОЙПРОЕКТ

ГЛ. ИНЖЕНЕР ИНСТИТУТА В.И.КОРОЛЁВ

НАЧАЛЬНИК СКО–1 В.В.МИХАЙЛОВ

ГЛ. ИНЖЕНЕР ПРОЕКТА Н.И. ГРИГОРЬЕВ

НИИЖБ

ЗАМ. ДИРЕКТОРА Р.Л. СЕРЫХ

РУК. ЛАБОРАТОРИИ В.А.КЛЕВЦОВ

РУК. ЛАБОРАТОРИИ Н.Н. КОРОВИН

УТВЕРЖДЕНЫ

И ВВЕДЕНЫ В ДЕЙСТВИЕ

С 1 АПРЕЛЯ 1989 г.

ПРОТОКОЛ ГОССТРОЯ СССР

ОТ 23 ДЕКАБРЯ 1988 г. № АЧ-47

© ЦИТП Госстроя СССР, 1989

Обозначение	Наименование	Стр.
1.423.1-3/88.02 - ПЗ	Пояснительная записка	3
- 01	Габаритные схемы зданий	8
- 02	Примеры разбивки закладных изделий для крепления продольных стен и опорных консолей	9
- 03	Расчетные сейсмические силы в поперечном направлении на блок при навесных стенах	10
- 04	Расчетные сейсмические силы в продольном направлении на блок при навесных стенах	13
- 05	Расчетные сейсмические силы в поперечном направлении на блок при самонесущих стенах	16
- 06	Расчетные сейсмические силы в продольном направлении на блок при самонесущих стенах	19
- 07	Ключ подбора колонн для зданий с расчетной сейсмичностью 7, 8 и 9 баллов	22

Инв. № подл. | Подпись и дата | Взам. инв. №

Н. контр.	Михайлов	
Нач. СКО-1	Михайлов	
Гл. констр.	Матвеев	
Гл. инж. пр.	Григорьев	
Рук. бр.	Акишина	

1.423.1-3/88.02-00

Содержание

Стадия	Лист	Листов
Р	1	2

Промстройпроект

Обозначение	Наименование	Стр.
1.423.1-3/88.02 - 08	Расчетные нагрузки на фунда-	
	менты колонн от сейсмического	
	воздействия в поперечном направ-	
	лении	44
-09	Расчетные нагрузки на фунда-	
	менты колонн от сейсмического	
	воздействия в продольном на-	
	правлении	61...77

Инв.№ подл. | Подпись и дата | Взам. инв.№

23584-02 3

1. Общие сведения

1.1. Серия 1.423.1-3/88 "Колонны железобетонные прямоугольного сечения для одноэтажных производственных зданий высотой до 9,6м без мостовых опорных кранов" состоит из следующих выпусков:

Выпуск 0-1 Материалы для проектирования зданий, возводимых в несейсмических районах.

Выпуск 0-2 Материалы для проектирования зданий, возводимых в сейсмических районах.

Выпуск 1. Колонны. Рабочие чертежи.

Выпуск 2(ч.1 и 2). Арматурные и закладные изделия. Рабочие чертежи.

1.2. Настоящий выпуск 0-2 содержит указания по расчету и применению колонн в зданиях с расчетной сейсмичностью 7, 8 и 9 баллов, ключи подбора колонн, рекомендации по применению закладных изделий для крепления примыкающих к колоннам конструкций, указания по определению нагрузок на фундаменты.

Габаритные схемы зданий, для которых разработаны колонны настоящей серии, приведены на стр. 8.

1.3. Номенклатура колонн и показатели расхода материалов приведены в выпуске 0-1 данной серии.

1.4 Проектирование здания в сейсмических районах следует производить в соответствии с требованиями СН и П II-7-81* "Строительство в сейсмических районах" и „Пособия по проектированию каркасных производственных зданий для строительства в сейсмических районах". Москва Стройиздат 1984.

1.5. Материалы данного выпуска разработаны применительно к зданиям степени 2 по допускаемости повреждений для грунтов II категории при 2 степени повторяемости сейсмических воздействий (по классификации СН и П II-7-81* "Строительство в сейсмических районах").

1.6. Колонны предназначены для применения в зданиях с расчетной сейсмичностью 7, 8 и 9 баллов расположены в I - IV географических районах по скоростному напору ветра и весу снегового покрова по СН и П 2.01.07-85 „Нагрузки и воздействия";

				1.423.1-3/88.02-00 ПЗ		
				Пояснительная записка	Стадия	Лист	Листов
					Р	1	9
Нач СКО-1	Михайлов				ДРОНСТРОЙПРОЕКТ		
Н контр.	Михайлов						
Гл констр	Матвеев						
Гл инж пр	Григорьев						

– с неагрессивной, слабо- и среднеагрессивной газовой средой;

– с подвесными кранами по ГОСТ 7890-84Е грузоподъемностью до 5т и без них;

– отапливаемых без ограничения расчетной зимней температуры наружного воздуха (за расчетную зимнюю температуру наружного воздуха принимается средняя температура наиболее холодной пятидневки согласно указаниям главы СНиП II-1-82 "Строительная климатология и геофизика").

– неотапливаемых – при расчетной зимней температуре не ниже минус 40° С.

1.7. Предел огнестойкости колонн равен 2,5 часа. По степени возгораемости колонны относятся к группе несгораемых конструкций.

1.8. Каркас одноэтажного производственного здания состоит из защемленных в фундаментах колонн, объединенных в пределах температурного блока стропильными и подстропильными конструкциями, плитами и стальными связями или распорками в уровне стропильных конструкций (в необходимых случаях). Связи между колоннами в уровне колонн не требуются.

При проектировании колонн принято, что наибольшая ширина здания 144м, наибольшая длина здания 72 м.

Отметка верха стакана фундамента равна минус 0,150 м от уровня чистого пола.

1.9. Принятые при проектировании колонн конструкции покрытий приведены в табл.1.

Стальные стропильные и подстропильные фермы приняты по сериям 1.460-2-10/88; 1.460-3-16. Шифр 11-2450.

Железобетонные стропильные конструкции приняты по сериям 1.462.1-1/81; 1.462.1-3/80; ПК-01-129/78 и 1.463.1-3/87; 1.463-13с 1.462-12с; 1.462.1-10/80.

Подстропильные конструкции – по сериям ПК-01-110/81; 1.463.1-4/87 и 1.462.1-18.

Инв. № подл. | Подпись и дата | Взам. инв. №

Таблица 1

Пролеты здания, м	Расчетная сейсмичность в баллах	Стропильные конструкции	Конструкции покрытия
6, 9, 12	7, 8 и 9	Железобетонные балки	Железобетонные плиты
18, 24	7, 8	Железобетонные балки или фермы	Железобетонные плиты
	7	Стальные фермы	Железобетонные плиты
	7, 8	Стальные фермы	Стальной профилированный настил
	9	Стальные фермы	Стальной профилированный настил
30, 36	7, 8 и 9	Стальные фермы	Стальной профилированный настил

1.10. При шаге колонн по крайним рядам 12м и применении стеновых панелей длиной 6м предусмотрена установка колонн продольного фахверка по серии 1.427.1-3

1.11. Конструкции стен, принятые при проектировании колонн, приведены в табл. 2

Таблица 2

Расчетная сейсмичность в баллах	Конструкция стен
7 и 8	Кирпичные - самонесущие; панельные - самонесущие и навесные; легкие из стального профилированного листа с эффективным утеплителем
9	Панельные навесные; легкие из стального профилированного листа с эффективным утеплителем

1.12. Колонны запроектированы в соответствии с требованиями глав СН и П

СН и П 2.01.07-85 "Нагрузки и воздействия"
СН и П 2.03.01-84 „ Бетонные и железобетонные конструкции"
СН и П II-23-81 „ Стальные конструкции"
СН и П II-7-81 „ Строительство в сейсмических районах"
СН и П 2.03.11-85 „ Защита строительных конструкций от коррозии"

с учетом изменений и дополнений по состоянию на 01.01.85г, в т.ч. наличие учащенной поперечной арматуры

1.13. Марки колонн имеют следующую структуру

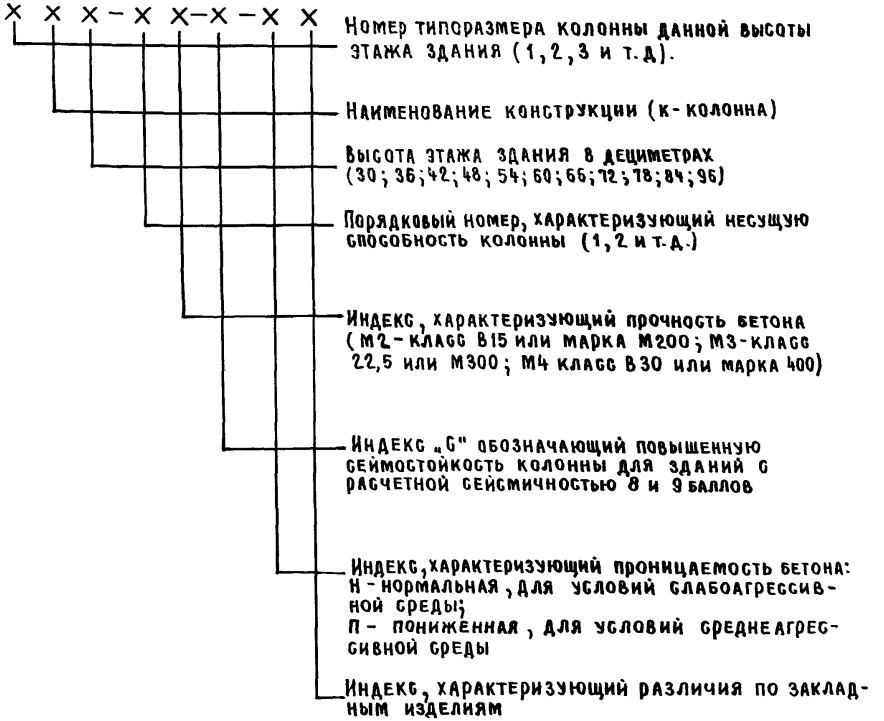

Например: 1К72-3М3-С - Колонна первого типоразмера для зданий с высотой этажа 7,2м, номер 3 по несущей способности из бетона класса В225 (марка М300) предназначенная для применения в зданиях с расчетной сейсмичностью 8 и 9 баллов.

2. НАГРУЗКИ И РАСЧЕТ

2.1. Колонны для зданий с расчетной сейсмичностью 7,8 и 9 баллов рассчитаны на основные и особые сочетания нагрузок.

При расчете на особые сочетания нагрузок учтены горизонтальные сейсмические и вертикальные нагрузки.

Статический расчет рам произведен на ЭВМ по деформированной схеме с учетом геометрической и физической нелинейности по программе "РДС-ЕС".

Действие горизонтальных сейсмических нагрузок рассматривалось раздельно в поперечном и продольном направлении здания. Сейсмические нагрузки определены от массы покрытия, стен (с коэффициентом 0,8, учитывающим наличие проемов), колонн, снега и от подвесного транспорта.

2.2. Указания по расчету колонн на основное сочетание нагрузок и по проверке их несущей способности на усилия, действующие при изготовлении, складировании, транспортировании и монтаже приведены в выпуске 0-1 данной серии.

Расчетная вертикальная нагрузка от навесных панельных стен принята равной 3,04 кН/м² поверхности стены, от самонесущих стен-равной 7,35 кН/м² поверхности стены. Подвесной транспорт принят в виде одного крана грузоподъемностью 5т в каждом пролете здания.

При определении горизонтальных сейсмических и вертикальных нагрузок коэффициенты сочетаний приняты равными:

$n_c = 0,9$ для нагрузок от покрытия, стен и колонн;

$n_c = 0,5$ для нагрузок от снега и подвесного транспорта.

Значения горизонтальных сейсмических нагрузок на здание приведены на листах 10 - 21.

2.3. При определении сейсмической нагрузки жесткость колонн принята без учета трещин, жесткость самонесущих стен, расположенных перпендикулярно направлению сейсмического толчка, принята с коэффициентом 0,8, учитывающим наличие проемов.

Фахверковые колонны и примыкающие к ним участки самонесущих стен приняты с шарнирным опиранием на фундаменты.

2.4. При расчете продольных рам на сейсмические воздействия общая сейсмическая сила, действующая в уровне верха каркаса, распределяется между продольными рамами либо пропорционально жесткостям этих рам, либо пропорционально грузовым площадям примыкающих участков стен и покрытий.

2.5. Подстропильные конструкции, а при стальных стропильных конструкциях также распорки и узлы крепления их к колоннам, должны быть проверены на усилия, возникающие в ригеле продольной рамы при сейсмическом воздействии. Значения этих усилий определяются на основании данных, приведенных на стр. 13-15, 19-21.

2.6. Значения смещений верха каркаса здания от сейсмического воздействия, предназначенные для использования при решении антисейсмических швов и при разработке деталей крепления стен принимаются равными $\frac{1}{100}$ от высоты этажа.

2.7. Расчет рам каркаса проделан для самонесущих и навесных стен.

3. Указания по применению

3.1. Подбор марок колонн производится по ключам, помещенным на стр. 22-43.

Указанные в ключах колонны, разработаны в выпусках 1 и 2 настоящей серии.

Подбор колонн для зданий имеющих длину блока меньше или

больше, чем указано в габаритной схеме следует производить на основании индивидуального расчета.

Длина здания или блока может быть принята меньшей, если учтены рекомендации пп. 3.2 вып. 0-1 данной серии или произведен расчет колонн этого здания на нагрузку от скоростного напора ветра в продольном направлении или, обосновано, что эта нагрузка на здание меньше, чем нагрузка сейсмическая.

Разбивка и подбор всех закладных изделий должен быть произведен при проектировании здания. Примеры разбивки закладных изделий приведены в выпуске 0-1, стр. 45, 46. Примеры установки закладных изделий в колоннах приведены в выпуске 1, стр. 77-86. Закладные изделия, устанавливаемые в оголовке колонн для крепления стропильных и подстропильных конструкций следует принимать по таблице 2, помещенной в выпуске 01.

Марки закладных изделий для крепления опорных консолей продольных навесных панельных стен в зависимости от конструкции стенового ограждения и расчетной сейсмичности следует принимать по табл. 3.

Таблица №3

Расчетная сейсмичность в баллах	Стеновые панели		Марка закладного изделия в колонне и наибольшая нагрузка на консоль Р в кН					
			Рядовой		У температурного шва на одной колонне		У торца и т.ш. на парных колоннах	
	Длиной, м	Толщиной, мм	Р	Марка	Р	Марка	Р	Марка
1	2	3	4	5	6	7	8	9
7; 8	6	100 70	53	НМ1-2 НМ1-5 НМ1-5-1 НМ1-8 НМ1-8-1	53	НМ1-2 НМ1-5 НМ1-11 НМ1-14 НМ1-14-1	31	НМ1-3 НМ1-6 НМ1-12 НМ1-15 НМ1-15-1

1	2	3	4	5	6	7	8	9
7;8	6	200 160	75	МН12-1 МН12-2 МН12-3 МН12-4 МН12-5	75	МН12-1 МН12-2 МН12-3 МН12-4 МН12-5	47	НМ1-2 НМ1-5 НМ1-11 НМ1-14 НМ1-14-1
9		300 250	100	МН13-1 МН13-2 МН13-3	100	МН13-1 МН13-2 МН13-3	60	МН12-3 МН12-4 МН12-5
		100 70	53	НМ1-2 НМ1-5 НМ1-5-1 НМ1-8 НМ1-8-1	53	НМ1-2 НМ1-5 НМ1-11 НМ1-14 НМ1-14-1	31	НМ1-3 НМ1-6 НМ1-12 НМ1-15 НМ1-15-1
		200 160	75	МН12-1 МН12-2 МН12-3 МН12-4 МН12-5	75	МН12-1 МН12-2 МН12-3 МН12-4 МН12-5	47	НМ1-2 НМ1-5 НМ1-11 НМ1-14 НМ1-14-1
		300 250	100	МН13-1 МН13-2 МН13-3	100	МН13-1 МН13-2 МН13-3	60	МН12-3 МН12-4 МН12-5
7;8	12	200	120 (93*)	МН12-2* МН14-1 МН14-2 МН14-3 МН14-4	120 (93*)	МН12-2* МН14-1 МН14-2 МН14-3 МН14-4	75 (58*)	МН12-2* МН12-3 МН12-4 МН12-5 МН12-6
		250	155	МН15-1 МН15-2 МН15-3 МН15-4	155	МН15-1 МН15-2 МН15-3 МН15-4	88	МН12-3 МН12-4 МН12-5 МН12-6
9		200	120	МН14-1 МН14-2 МН14-3 МН14-4	120	МН14-1 МН14-2 МН14-3 МН14-4	75	МН12-3 МН12-4 МН12-5 МН12-6

Инв. № подл. | Подпись и дата | Взам. инв. №

Продолжение

1	2	3	4	5	6	7	8	9
9	12	250	155	МН15-1 МН15-2 МН15-3 МН15-4	155	МН15-1 МН15-2 МН15-3 МН15-4	88	МН13-1 МН13-2 МН13-3 МН13-4

Значение нагрузок приведены в кН. Для получения величин нагрузок в тоннсилах табличные значения должны быть разделены на коэффициент 9,806.

Для стеновых панелей длиной 12м при сечении колонн 300х400мм в зданиях с расчетной сейсмичностью 7и 8 баллов применяются закладные изделия МН12-2. В таблице марка этого закладного изделия и воспринимаемое им усилие Rmax даны в скобках.

Деформационные блоки здания должны быть отделены друг от друга антисейсмическими швами. Размеры вставок между координационными осями назначаются в конкретном проекте.

Расчетные нагрузки на фундаменты от сейсмического воздействия в поперечном и в продольном направлении приведены на стр. 44...77.

Расчетные вертикальные нагрузки на фундаменты от веса покрытия приведены в выпуске 0-1. Расчетную вертикальную нагрузку от веса стеновых панелей следует также принимать по выпуску 0-1, снижая значение моментов и нормативных сил путем умножения их на отношения веса квадратного метра стены из облегченных панелей к весу квадратного метра обычных панельных стен.

Габаритные схемы зданий

С наружным отводом воды

Пролет, м	Отметка верха колонн H, м	Шаг колонн, м	Длина здания, м	Количество пролетов	Схема здания
6 9	3,0 3,6 4,2 4,8 5,4 6,0	6	от 36 до 60	1-3 1-2	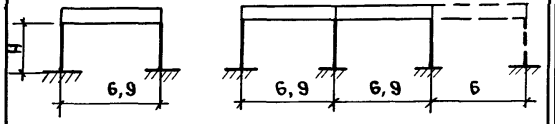
12	3,0 3,6 4,2 4,8 5,4 6,0	6	от 36 до 60	1-4	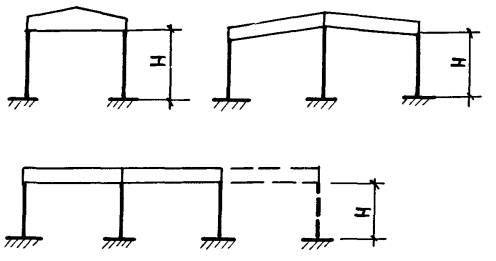
	6,6 7,2 7,8 8,4 9,6		72	1-6	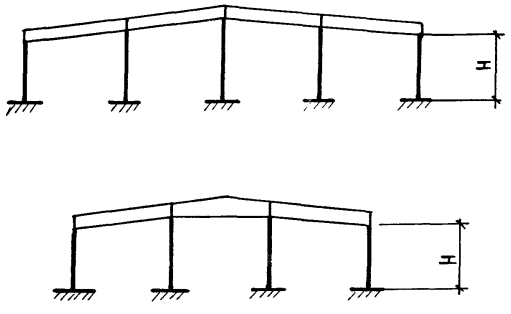

С внутренним отводом воды

Пролет, м	Отметка верха колонн H, м	Шаг колонн, м кр.	Шаг колонн, м сред.	Длина здания, м	Количество пролетов	Схема здания
12	3,0 3,6 4,2 4,8 5,4 6,0 6,6 7,2 7,8 8,4 9,6	6		от 36 до 60	1-6	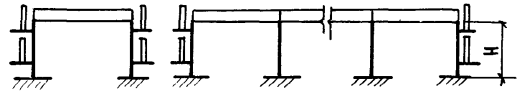
				72	1-6	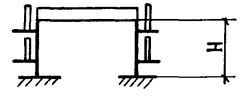
18 и 24	4,8 6,0 6,6 7,2 7,8 8,4 9,6	6	6	от 60 до 72	1-8 (При пролете 18м) 1-6 (При пролете 24м)	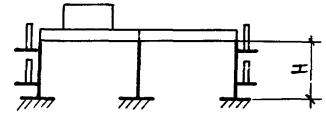
30	6,0 7,2 8,4 9,6	6 12	12 12	72	1-4	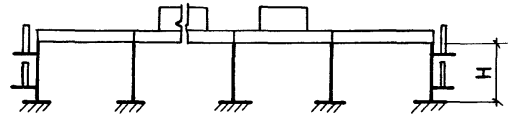
36	7,2 8,4 9,6					

Н.контр.	Михайлов	
Нач.СКО-1	Михайлов	
Гл.констр.	Матвеев	
Гл.инж.пр.	Григорьев	
Рук.бриг.	Акишина	
Инженер	Татарчук	

1.423.1-3/88.02-01

Габаритные схемы зданий

Стадия	Лист	Листов
Р		1

ПРОМСТРОЙПРОЕКТ

Примеры разбивки закладных изделий для крепления

продольных стен

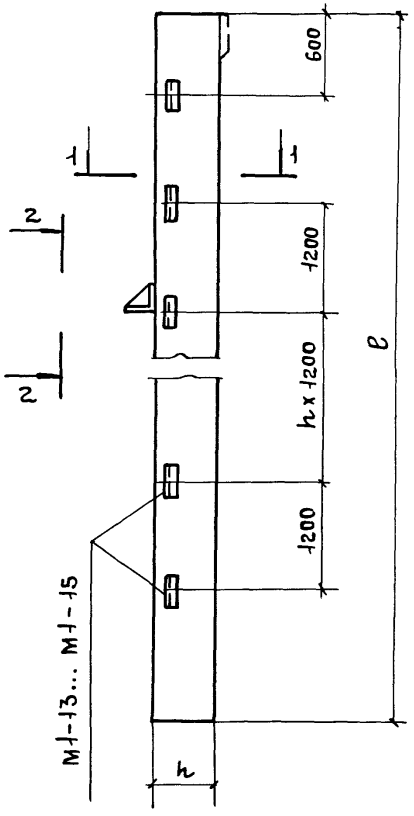

1-1

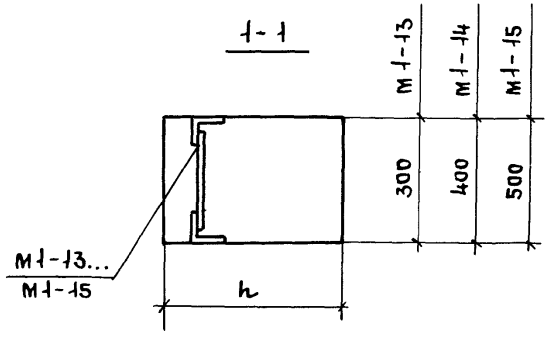

опорных консолей

2-2

Колонны температурного шва

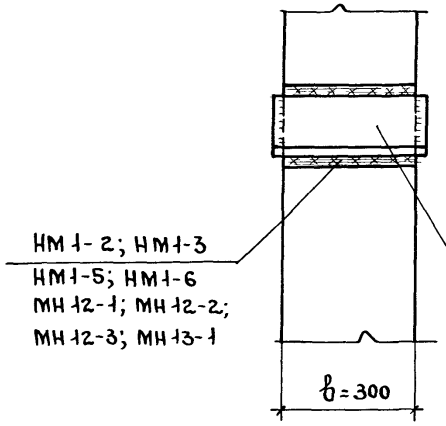

2-2

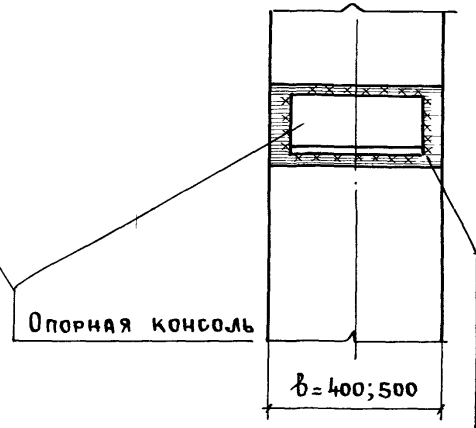

2-2

Рядовая колонна

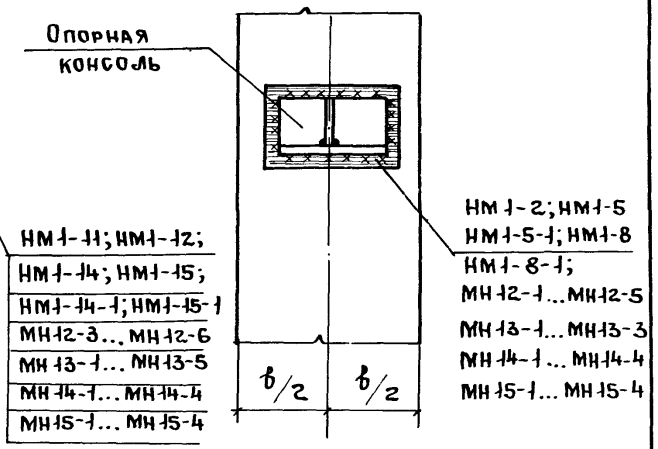

Стоек фахверка к торцовым колоннам

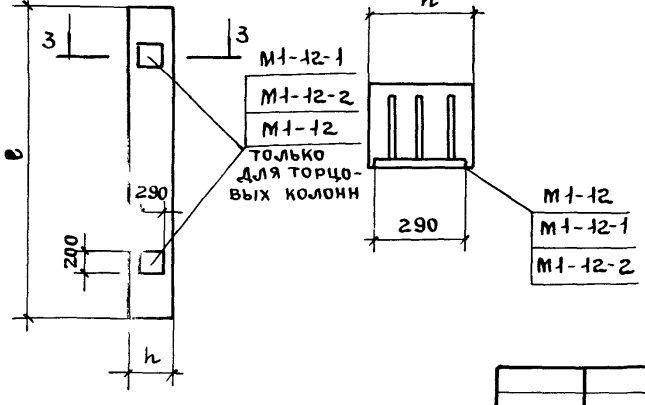

Узлы установки и фиксации закладных изделий даны в выпуске 1.

			1.423.1-3/88.02-02
Н. контр.	Михайлов		Примеры разбивки закладных изделий для крепления продольных стен и опорных консолей
Нач. СКО-1	Михайлов		Стадия: Р; Лист: ; Листов: 1
Гл. инж. пр	Григорьев		Промстройпроект
Рук. бр.	Акишина		
Инженер	Поляк		

Высота этажа H, м	Пролет L, м	Расчетные сейсмические силы в кН в поперечном направлении S (на блок) при навесных стенах					
		с шагом колонн крайних и средних 6 м					
		при числе пролетов					
		1			n max		
		7 баллов	8 баллов	9 баллов	7 баллов	8 баллов	9 баллов
		При конструктивном решении покрытия					
		Железобетонные плиты					
3,0	6	120	270	540	270	590	1180
	9	145	325	645	230	525	1050
	12	195	435	865	845	1860	3715
3,6	6	95	205	415	205	455	915
	9	115	260	495	185	405	810
	12	150	335	665	655	1435	2880
4,2	6	75	165	330	165	365	730
	9	90	200	400	150	325	650
	12	120	265	535	580	1155	2310
4,8	6	65	145	295	150	325	655
	9	80	175	355	140	290	580
	12	125	245	495	630	1255	2515

Высота этажа H, м	Пролет L, м	Расчетные сейсмические силы в кН в поперечном направлении S (на блок) при навесных стенах					
		с шагом колонн крайних и средних 6 м					
		при числе пролетов					
		1			n max		
		7 баллов	8 баллов	9 баллов	7 баллов	8 баллов	9 баллов
		При конструктивном решении покрытия					
		Железобетонные плиты					
5,4	6	65	130	270	150	300	600
	9	90	180	360	155	310	620
	12	135	270	540	690	1375	2755
6,0	6	70	155	305	155	345	685
	9	85	185	370	140	305	610
	12	115	250	500	600	1195	2390
6,6	12	125	250	505	645	1290	2575
7,2	12	135	270	540	690	1380	2760
7,8	12	145	290	575	735	1475	2945
8,4	12	155	305	614	785	1565	3135
9,6	12	145	285	575	875	1755	3510

Н. контр.	Михайлов		1.423.1-3|88.02-03
Нач. СКО-1	Михайлов		
Гл. констр.	Матвеев		Расчетные сейсмические силы в поперечном направлении на блок при навесных стенах
Гл. инж. пр.	Григорьев		Стадия: Р; Лист: 1; Листов: 3
Рук. бриг.	Акишина		
Инж.	Эпова		ПРОМСТРОЙПРОЕКТ
Провер.	Поляков		

Высота этажа H, м	Пролет L, м	Расчетные сейсмические силы в кН в поперечном направлении S (на блок) при навесных стенах																			
		с шагом колонн крайних и средних 6 м										с шагом колонн крайних 6 м, средних – 12 м									
		при числе пролетов																			
		1					n max					2					n max				
		7 баллов		8 баллов		9 баллов	7 баллов		8 баллов		9 баллов	7 баллов		8 баллов		9 баллов	7 баллов		8 баллов		9 баллов
		при конструктивном решении покрытия																			
		Ж. б. плиты	Стальн. настил	Ж. б. плиты	Стальн. настил	Стальн. настил	Ж. б. плиты	Стальн. настил	Ж. б. плиты	Стальн. настил	Стальн. настил	Ж. б. плиты	Стальн. настил	Ж. б. плиты	Стальн. настил	Стальн. настил	Ж. б. плиты	Стальн. настил	Ж. б. плиты	Стальн. настил	Стальн. настил
4,8	18	205	160	454	354	707	1310	840	2627	1850	3700	385	275	834	600	1200	1470	970	3155	2138	4276
	24	250	180	514	395	791	1310	740	2627	1634	3268	475	310	951	683	1365	1380	845	2761	1865	3731
6,0	18	205	130	410	320	640	1350	730	2705	1590	3175	375	215	755	505	1015	1450	795	2900	1790	3580
	24	260	155	520	335	670	1350	730	2705	1470	2935	485	270	975	575	1155	1420	740	2845	1565	3130
	30	—	185	—	370	745	—	615	—	1235	2470	—	325	—	655	1310	—	625	—	1245	2490
6,6	18	220	135	440	280	560	1450	790	2910	1585	3170	405	230	810	475	950	1560	805	3120	1670	3350
	24	280	170	560	340	675	1455	790	2910	1585	3170	525	290	1050	580	1160	1530	800	3060	1600	3205
7,2	18	235	145	470	294	590	1560	850	3120	1700	3400	435	245	870	485	975	1670	865	3340	1725	3455
	24	300	180	600	364	735	1560	850	3120	1700	3400	560	310	1125	670	1245	1640	860	3280	1720	3440
	30	—	215	—	432	865	—	715	—	1430	2860	—	380	—	760	1515	—	720	—	1440	2885
	36	—	250	—	500	1002	—	850	—	1700	3400	—	445	—	895	1785	—	855	—	1710	3425
7,8	18	250	158	505	314	630	1665	910	3330	1820	3640	465	260	830	520	1040	1780	925	3560	1850	3695
	24	320	155	640	388	777	1665	910	3330	1820	3640	600	335	1200	665	1330	1745	920	3500	1840	3680
8,4	18	270	167	450	328	655	1765	970	2965	1650	3300	410	230	825	465	930	1890	985	3170	1650	3300
	24	340	206	570	369	740	1765	970	2965	1625	3250	530	300	1065	595	1190	1860	780	3110	1640	3285
	30	—	246	—	412	823	—	815	—	1370	2730	—	360	—	725	1445	—	820	—	1375	2750
	36	—	284	—	477	955	—	970	—	1625	3250	—	425	—	850	1705	—	975	—	1635	3270
9,6	18	250	155	500	315	625	1980	1090	3300	1880	3760	460	260	920	475	1040	1780	920	3535	1670	3690
	24	315	195	605	385	770	1980	1090	3300	1820	3635	595	330	1190	606	1330	1730	915	3465	1670	3675
	30	—	230	—	460	920	—	915	—	1530	3055	—	410	—	810	1620	—	770	—	1540	3080
	36	—	265	—	535	1065	—	1090	—	1820	3635	—	475	—	955	1910	—	915	—	1830	3660

Высота этажа H, м	Пролет L, м	Расчетные сейсмические силы в кН в поперечном направлении S (на блок) при шаге колонн по крайним рядам 12 м																					
		При числе пролетов																					
		2										n max											
		7 баллов				8 баллов				9 баллов				7 баллов				8 баллов				9 баллов	
		При конструктивном решении стен																					
		Навесные с фахверками		Навесные без фахверков		Навесные с фахверками		Навесные без фахверков		Навесные с фахверками		Навесные без фахверков		Навесные с фахверками		Навесные без фахверков		Навесные с фахверками		Навесные без фахверков		Навесные с фахверками		Навесные без фахверков	
		При конструктивном решении покрытия																					
		Ж. б. плиты	Стальн. настил	Ж. б. плиты	Стальн. настил	Ж. б. плиты	Стальн. настил	Ж. б. плиты	Стальн. настил	Ж. б. плиты	Стальн. настил	Ж. б. плиты	Стальн. настил	Ж. б. плиты	Стальн. настил	Ж. б. плиты	Стальн. настил	Ж. б. плиты	Стальн. настил	Ж. б. плиты	Стальн. настил	Ж. б. плиты	Стальн. настил
4,8	18	375	325	375	325	755	715	755	715	—	1435	—	1435	1440	1100	1440	1100	3145	2415	3145	2415	—	4835	—	4835
	24	485	370	485	370	970	810	970	810	—	1620	—	1620	1375	1060	1375	1060	2880	2230	2880	2230	—	4455	—	4455
6,0	18	385	240	385	240	775	525	775	525	—	1050	—	1050	1420	800	1420	800	2835	1765	2835	1765	—	3525	—	3525
	24	500	280	500	280	1005	605	1005	605	—	1185	—	1185	1420	725	1420	725	2835	1550	2835	1550	—	3095	—	3095
	30	—	330	—	330	—	655	—	655	—	1310	—	1310	—	610	—	610	—	1225	—	1225	—	2445	—	2445
6,6	18	420	215	420	215	835	460	835	460	—	920	—	920	1530	730	1530	730	3055	1540	3055	1540	—	3080	—	3080
	24	540	270	540	270	1095	545	1095	545	—	1090	—	1090	1530	730	1530	730	3055	1460	3055	1460	—	2920	—	2920
7,2	18	380	215	380	215	765	435	765	435	—	870	—	870	1635	735	1635	735	2785	1470	2785	1470	—	2940	—	2940
	24	495	275	495	275	990	550	990	550	—	1100	—	1100	1635	735	1635	735	2785	1470	2785	1470	—	2940	—	2940
	30	—	330	—	330	—	665	—	665	—	1330	—	1330	—	620	—	620	—	1240	—	1240	—	2480	—	2480
	36	—	390	—	390	—	780	—	780	—	1560	—	1560	—	735	—	735	—	1470	—	1470	—	2940	—	2940
7,8	18	405	230	405	230	805	460	805	460	—	920	—	920	1750	775	1750	775	2935	1555	2935	1555	—	3105	—	3105
	24	520	290	520	290	1040	580	1040	580	—	1165	—	1165	1750	775	1750	775	2935	1555	2935	1555	—	3105	—	3105
8,4	18	425	245	425	245	855	490	855	490	—	980	—	980	1560	825	1560	825	3115	1655	3115	1655	—	3305	—	3305
	24	555	310	555	310	1105	620	1105	620	—	1240	—	1240	1560	825	1560	825	3115	1655	3115	1655	—	3305	—	3305
	30	—	370	—	370	—	750	—	750	—	1495	—	1495	—	695	—	695	—	1395	—	1395	—	2790	—	2790
	36	—	440	—	440	—	880	—	880	—	1755	—	1755	—	825	—	825	—	1650	—	1650	—	3305	—	3305
9,6	18	415	240	415	240	830	480	830	480	—	960	—	960	1740	925	1740	925	3015	1610	3015	1610	—	3215	—	3215
	24	535	295	535	295	1075	605	1075	605	—	1210	—	1210	1740	930	1740	930	3015	1610	3015	1610	—	3215	—	3215
	30	—	365	—	365	—	730	—	730	—	1460	—	1460	—	780	—	780	—	1360	—	1360	—	2715	—	2715
	36	—	425	—	425	—	855	—	855	—	1710	—	1710	—	925	—	925	—	1610	—	1610	—	3215	—	3215

Инв. № подл. | Подпись и дата | Взам. инв. №

Высота этажа H, м	Пролет L, м	Расчетные сейсмические силы в кН в продольном направлении S (на блок) при навесных стенах					
		с шагом колонн крайних и средних 6м					
		при числе пролетов					
		1			n max		
		7 баллов	8 баллов	9 баллов	7 баллов	8 баллов	9 баллов
		при конструктивном решении покрытия					
		железобетонные плиты					
3,0	6	120	270	540	270	590	1180
	9	150	325	645	230	525	1050
	12	200	435	865	845	1860	3715
3,6	6	95	210	415	210	455	915
	9	115	250	500	185	405	810
	12	150	335	670	655	1440	2880
4,2	6	75	165	330	165	365	730
	9	90	200	400	150	325	650
	12	120	270	535	580	1155	2310
4,8	6	65	150	295	150	325	655
	9	80	180	355	140	290	580
	12	125	250	495	630	1255	2550

Высота этажа H, м	Пролет L, м	Расчетные сейсмические силы в кН в продольном направлении S (на блок) при навесных стенах					
		с шагом колонн крайних и средних 6м					
		при числе пролетов					
		1			n max		
		7 баллов	8 баллов	9 баллов	7 баллов	8 баллов	9 баллов
		при конструктивном решении покрытия					
		железобетонные плиты					
5,4	6	65	130	270	150	300	600
	9	90	180	360	155	310	620
	12	135	270	540	690	1375	2755
6,0	6	55	115	230	130	260	520
	9	80	155	310	135	270	540
	12	115	235	470	600	1195	2390
6,6	12	125	255	505	645	1290	2575
7,2	12	135	270	540	690	1380	2760
7,8	12	145	290	575	735	1475	2945
8,4	12	155	305	615	785	1565	3135
9,6	12	145	285	575	875	1755	3510

Н. контр	Михайлов	
Нач. СКО-1	Михайлов	
Гл. констр	Матвеев	
Гл. инж. пр	Григорьев	
Рук бр.	Акишина	
Инж.	Эпова	
Пров	Поляков	

1.423.1-3|88.02-04

Расчетные сейсмические силы в продольном направлении на блок при навесных стенах

Стадия	Лист	Листов
Р	1	3

ПРОМСТРОЙПРОЕКТ

Высота этажа H, м	Пролет L, м	Расчетные сейсмические силы в кН в продольном направлении S (на блок) при навесных стенах																			
		с шагом колонн крайних и средних 6 м										с шагом колонн крайних 6 м, средних – 12 м									
		при числе пролетов																			
		1					n max					2					n max				
		7 баллов		8 баллов		9баллов	7 баллов		8 баллов		9баллов	7 баллов		8 баллов		9баллов	7 баллов		8 баллов		9баллов
		при конструктивном решении покрытия																			
		Ж. б. плиты	Стальн. настил	Ж. б. плиты	Стальн. настил	Стальн. настил	Ж. б. плиты	Стальн. настил	Ж. б. плиты	Стальн. настил	Стальн. настил	Ж. б. плиты	Стальн. настил	Ж. б. плиты	Стальн. настил	Стальн. настил	Ж. б. плиты	Стальн. настил	Ж. б. плиты	Стальн. настил	Стальн настил
4,8	18	200	125	400	265	530	1350	750	2625	1500	3000	365	215	733	473	946	1405	778	2815	1712	3424
	24	250	150	506	304	610	1350	765	2625	1530	3065	475	260	950	530	1057	1380	720	2760	1475	2952
6,0	18	205	130	410	320	640	1350	775	2705	1680	3360	375	250	755	520	1040	1450	840	2900	1815	3635
	24	260	160	520	340	670	1350	780	2705	1585	3175	485	315	975	600	1205	1420	810	2850	1610	3225
	30	—	185	—	375	745	—	660	—	1370	2740	—	380	—	690	1380	—	695	—	1305	2610
6,6	18	220	140	440	280	560	1450	840	2910	1675	3350	405	270	810	485	975	1560	870	3120	1700	3405
	24	280	170	560	340	675	1455	840	2910	1715	3425	525	340	1485	605	1210	1530	870	3040	1650	3300
7,2	18	235	150	470	295	590	1560	900	3120	1800	3600	435	250	870	500	1000	1670	880	3340	1755	3510
	24	300	180	600	385	735	1560	920	3120	1800	3680	560	325	1125	645	1300	1640	885	3280	1775	3545
	30	—	215	—	432	865	—	795	—	1590	3180	—	400	—	800	1600	—	755	—	1510	3020
	36	—	250	—	500	1002	—	910	—	1900	3800	—	475	—	950	1900	—	905	—	1805	3610
7,8	18	250	160	505	315	630	1665	960	3330	1930	3850	465	270	930	535	1075	1780	940	3560	1880	3755
	24	320	155	640	390	775	1665	985	3330	1970	3940	600	350	1200	695	1390	1750	950	3500	1895	3790
8,4	18	270	165	450	330	655	1765	985	2965	1745	3490	410	240	825	480	965	1890	1000	3170	1685	3375
	24	340	205	570	370	740	1765	985	2965	1715	3500	530	310	1065	625	1250	1860	1010	3110	1705	3410
	30	—	245	—	412	823	—	840	—	1475	2950	—	385	—	770	1540	—	830	—	1415	2910
	36	—	285	—	477	955	—	1030	—	1810	3620	—	440	—	915	1775	—	990	—	1690	3385
9,6	18	250	155	500	315	625	1980	1150	3300	1870	3735	460	275	920	560	1225	1780	940	3535	1910	4225
	24	315	195	605	385	770	1980	1160	3300	1900	3800	595	350	1190	725	1590	1730	955	3465	1910	4230
	30	—	230	—	460	920	—	1010	—	1630	3260	—	430	—	955	1955	—	815	—	1830	3660
	36	—	265	—	535	1065	—	1160	—	1900	3795	—	510	—	1135	2320	—	945	—	2185	4370

Инв № подл | Подпись и дата | Взам. инв. №

Расчетные сейсмические силы в кН в продольном направлении S (на блок) при шаге колонн по крайним рядам 12 м

Высота этажа H, м	Пролет L, м	При числе пролетов: 2												n max									
		7 баллов				8 баллов				9 баллов				7 баллов				8 баллов				9 баллов	
		При конструктивном решении стен: Навесные с фахверками		Навесные без фахверков		Навесные с фахверками		Навесные без фахверков		Навесные с фахверками		Навесные без фахверков		Навесные с фахверками		Навесные без фахверков		Навесные с фахверками		Навесные без фахверков		Навесные с фахверками		Навесные без фахверков	
		При конструктивном решении покрытия: Ж. б. плиты	Стальн. настил	Ж. б. плиты	Стальн. настил	Ж. б. плиты	Стальн. настил	Ж. б. плиты	Стальн. настил	Ж. б. плиты	Стальн. настил	Ж. б. плиты	Стальн. настил	Ж. б. плиты	Стальн. настил	Ж. б. плиты	Стальн. настил	Ж. б. плиты	Стальн. настил	Ж. б. плиты	Стальн. настил	Ж. б. плиты	Стальн. настил
4,8	18	375	315	375	315	750	690	750	690	—	1380	—	1380	1410	1110	1410	1110	3090	2445	3090	2445	—	4890	—	4890
	24	485	350	485	350	970	765	970	765	—	1530	—	1530	1375	1055	1375	1055	2815	2270	2815	2270	—	4540	—	4540
6,0	18	385	235	385	235	775	505	775	505	—	1010	—	1010	1420	810	1420	810	2835	1785	2835	1785	—	3570	—	3570
	24	500	300	500	300	1005	595	1005	595	—	1160	—	1160	1420	755	1420	755	2835	1545	2835	1545	—	3090	—	3090
	30	—	345	—	345	—	695	—	695	—	1385	—	1385	—	640	—	640	—	1280	—	1280	—	2565	—	2565
6,6	18	410	235	410	235	835	470	835	470	—	940	—	940	1530	765	1530	765	3055	1560	3055	1560	—	3125	—	3125
	24	540	305	540	305	1095	600	1095	600	—	1205	—	1205	1530	765	1530	765	3055	1530	3055	1530	—	3055	—	3055
7,2	18	380	230	380	230	765	465	765	465	—	925	—	925	1635	770	1635	770	2785	1535	2785	1535	—	3070	—	3070
	24	495	300	495	300	990	595	990	595	—	1195	—	1195	1635	785	1635	785	2785	1570	2785	1570	—	3140	—	3140
	30	—	365	—	365	—	730	—	730	—	1460	—	1460	—	680	—	680	—	1360	—	1360	—	2720	—	2720
	36	—	430	—	430	—	865	—	865	—	1730	—	1730	—	810	—	810	—	1625	—	1625	—	3250	—	3250
7,8	18	405	250	405	250	805	490	805	490	—	980	—	980	1750	815	1750	815	2935	1620	2935	1620	—	3245	—	3245
	24	520	315	520	315	1040	630	1040	630	—	1260	—	1260	1750	815	1750	815	2935	1660	2935	1660	—	3320	—	3320
8,4	18	425	245	425	245	855	500	855	500	—	1000	—	1000	1560	835	1560	835	3115	1655	3115	1655	—	3350	—	3350
	24	555	320	555	320	1105	645	1105	645	—	1290	—	1290	1560	850	1560	850	3115	1705	3115	1705	—	3410	—	3410
	30	—	395	—	395	—	790	—	790	—	1580	—	1580	—	735	—	735	—	1465	—	1465	—	2935	—	2935
	36	—	470	—	470	—	935	—	935	—	1870	—	1870	—	875	—	875	—	1750	—	1750	—	3505	—	3505
9,6	18	415	255	415	255	830	510	830	510	—	1015	—	1015	1740	935	1740	935	3015	1675	3015	1675	—	3350	—	3350
	24	535	325	535	325	1075	655	1075	655	—	1310	—	1310	1740	930	1740	930	3015	1675	3015	1675	—	3345	—	3345
	30	—	400	—	400	—	800	—	800	—	1600	—	1600	—	820	—	820	—	1445	—	1445	—	2885	—	2885
	36	—	475	—	475	—	620	—	620	—	1845	—	1845	—	940	—	940	—	1725	—	1725	—	3445	—	3445

Высота этажа H, м	Пролет L, м	Расчетные сейсмические силы в кН в поперечном направлении S (на блок) при самонесущих стенах			
		с шагом колонн крайних и средних – 6м			
		при числе пролетов			
		1		n max	
		7 баллов	8 баллов	7 баллов	8 баллов
		при конструктивном решении стен			
		Ж. б. плиты	Стальной настил	Ж. б. плиты	Стальной настил
3,0	6	140	305	350	745
	9	160	350	330	700
	12	210	460	975	2095
3,6	6	105	235	270	580
	9	125	270	255	545
	12	160	355	760	1630
4,2	6	85	185	220	465
	9	95	215	210	440
	12	135	280	610	1315
4,8	6	80	165	195	415
	9	100	205	185	395
	12	145	295	620	1235

Высота этажа H, м	Пролет L, м	Расчетные сейсмические силы в кН в поперечном направлении S (на блок) при самонесущих стенах			
		с шагом колонн крайних и средних – 6м			
		при числе пролетов			
		1		n max	
		7 баллов	8 баллов	7 баллов	8 баллов
		при конструктивном решении стен			
		Ж. б. плиты	Стальной настил	Ж. б. плиты	Стальной настил
5,4	6	85	175	180	385
	9	110	220	175	370
	12	160	320	675	1350
6,0	6	75	170	180	385
	9	95	195	165	355
	12	140	275	585	1170
6,6		150	295	630	1255
7,2		160	320	670	1340
7,8		170	340	715	1425
8,4		180	360	755	1510
9,6		165	330	840	1685

Н.контр.	Михайлов	
Нач.СКО-1	Михайлов	
Гл.инж.пр	Григорьев	
Рук.бр.	Акишина	
Инженер	Эпова	
Ст.техн.	Чернышова	
Провер.	Поляков	

1.423.1-3|88.02-05

Расчетные сейсмические силы в поперечном направлении на блок при самонесущих стенах

Стадия	Лист	Листов
Р	1	3

ПРОМСТРОЙПРОЕКТ

Высота этажа H, м	Пролет L, м	Расчетные сейсмические силы в кН в поперечном направлении S (на блок) при самонесущих стенах															
		с шагом колонн крайних и средних - 6 м								с шагом колонн крайних 6.м, средних - 12 м							
		при числе пролетов															
		1				n max				2				n max			
		7 баллов		8 баллов		7 баллов		8 баллов		7 баллов		8 баллов		7 баллов		8 баллов	
		при конструктивном решении покрытия															
		Ж. б. плиты	Стальной настил	Ж. б. плиты	Стальной настил	Ж. б. плиты	Стальной настил	Ж. б. плиты	Стальной настил	Ж. б. плиты	Стальной настил	Ж. б. плиты	Стальной настил	Ж. б. плиты	Стальной настил	Ж. б. плиты	Стальной настил
4,8	18	240	180	487	396	1265	850	2593	1856	455	330	967	710	1500	970	3198	2119
	24	290	195	578	427	1265	765	2528	1665	510	365	1089	788	1370	860	2792	1873
6,0	18	245	165	490	355	1300	700	2590	1560	390	255	800	580	1385	780	2780	1750
	24	310	190	590	385	1290	675	2590	1400	500	280	1000	645	1360	690	2725	1545
	30	—	215	—	435	—	575	—	1155	—	330	—	705	—	580	—	1190
6,6	18	260	180	525	360	1385	725	2780	1460	430	250	855	540	1490	740	2990	1630
	24	320	205	635	415	1390	725	2780	1450	535	300	1080	605	1465	735	2930	1465
7,2	18	280	195	560	386	1485	775	2965	1550	455	265	915	530	1595	790	3190	1575
	24	340	220	680	442	1485	775	2965	1550	575	325	1145	645	1560	785	3125	1570
	30	—	250	—	492	—	660	—	1320	—	380	—	760	—	665	—	1335
	36	—	280	—	555	—	775	—	1550	—	435	—	870	—	780	—	1560
7,8	18	300	215	600	410	1580	825	3155	1615	485	285	975	565	1695	840	3390	1680
	24	360	234	720	470	1580	825	3155	1615	610	345	1220	695	1660	835	3325	1670
8,4	18	315	216	530	364	1670	875	2805	1550	430	250	865	505	1790	890	3010	1500
	24	380	249	640	417	1670	875	2805	1460	540	300	1085	610	1760	885	2950	1480
	30	—	281	—	472	—	745	—	1250	—	355	—	715	—	745	—	1260
	36	—	313	—	525	—	874	—	1465	—	410	—	825	—	880	—	1475
9,6	18	295	200	590	405	1860	970	3105	1620	480	280	955	555	1670	825	3335	1650
	24	355	230	710	460	1860	970	3105	1620	600	335	1200	675	1630	820	3270	1640
	30	—	260	—	520	—	830	—	1385	—	395	—	795	—	700	—	1395
	36	—	290	—	580	—	970	—	1620	—	455	—	915	—	815	—	1635

Высота этажа H, м	Пролет L, м	Расчетные сейсмические силы в кН в поперечном направлении S (на блок) при шаге колонн по крайним рядам 12 м															
		при числе пролетов															
		2								n max							
		7 баллов				8 баллов				7 баллов				8 баллов			
		при конструктивном решении стен															
		самонесущие с фахверками		самонесущие без фахверков		самонесущие с фахверками		самонесущие без фахверков		самонесущие с фахверками		самонесущие без фахверков		самонесущие с фахверками		самонесущие без фахверков	
		при конструктивном решении покрытия															
		Ж. б. плиты	Стальн. настил	Ж. б. плиты	Стальн. настил	Ж. б. плиты	Стальн. настил	Ж. б. плиты	Стальн. настил	Ж. б. плиты	Стальн. настил	Ж. б. плиты	Стальн. настил	Ж. б. плиты	Стальн. настил	Ж. б. плиты	Стальн настил
4,8	18	410	375	410	375	860	815	860	815	1450	1020	1450	1020	3145	2370	3145	2370
	24	510	410	510	410	1020	890	1020	890	1370	1045	1370	1045	2895	2190	2895	2190
6,0	18	425	275	425	275	845	595	845	595	1380	785	1380	785	2750	1720	2750	1720
	24	530	310	530	310	1055	655	1055	655	1375	695	1375	695	2750	1520	2750	1520
	30	—	345	—	345	—	705	—	705	—	585	—	585	—	1190	—	1190
6,6	18	455	250	455	250	910	545	910	545	1475	685	1475	685	2955	1500	2955	1500
	24	570	295	570	295	1140	595	1140	595	1475	685	1475	685	2955	1370	2955	1370
7,2	18	415	250	415	250	835	505	845	505	1580	685	1580	685	2690	1370	2690	1370
	24	520	300	520	300	1040	600	1040	600	1580	685	1580	685	2690	1375	2690	1375
	30	—	350	—	350	—	700	—	700	—	590	—	590	—	1180	—	1180
	36	—	395	—	395	—	795	—	795	—	685	—	685	—	1375	—	1375
7,8	18	440	265	440	265	880	735	880	735	1685	725	1685	725	2830	1445	2830	1445
	24	550	320	550	320	1095	635	1095	635	1685	725	1685	725	2830	1445	2830	1445
8,4	18	465	285	465	285	935	570	935	570	1495	765	1495	765	2995	1535	2995	1535
	24	580	345	580	345	1165	675	1165	675	1495	765	1495	765	2995	1535	2995	1535
	30	—	390	—	390	—	785	—	785	—	655	—	655	—	1320	—	1320
	36	—	450	—	450	—	890	—	890	—	765	—	765	—	1535	—	1535
9,6	18	455	280	455	280	910	560	910	560	1660	855	1660	855	2890	1485	2890	1485
	24	565	325	565	325	1130	660	1130	660	1660	855	1660	855	2890	1485	2890	1485
	30	—	380	—	380	—	765	—	765	—	745	—	745	—	1280	—	1280
	36	—	430	—	430	—	865	—	865	—	855	—	745	—	1485	—	1485

Высота этажа H, м	Пролет L, м	Расчетные сейсмические силы в кН в продольном направлении S (на блок) при самонесущих стенах			
		с шагом колонн крайних и средних 6м			
		при числе пролетов			
		1		n max	
		7 баллов	8 баллов	7 баллов	8 баллов
		при конструктивном решении стен			
		Ж.б. плиты	Стальной настил	Ж.б. плиты	Стальной настил
3,0	6	85	180	260	565
	9	115	255	230	505
	12	165	360	915	1995
3,6	6	65	140	200	440
	9	90	195	180	395
	12	130	280	710	1555
4,2	6	50	110	165	355
	9	75	160	145	315
	12	105	225	600	1255
4,8	6	45	100	145	320
	9	70	145	140	285
	12	110	225	655	1315

Высота этажа H, м	Пролет L, м	Расчетные сейсмические силы в кН в продольном направлении S (на блок) при самонесущих стенах			
		с шагом колонн крайних и средних 6м			
		при числе пролетов			
		1		n max	
		7 баллов	8 баллов	7 баллов	8 баллов
		при конструктивном решении стен			
		Ж.б. плиты	Стальной настил	Ж.б. плиты	Стальной настил
5,4	6	50	100	150	295
	9	80	160	155	310
	12	125	245	725	1450
6,0	6	45	90	130	260
	9	70	140	135	270
	12	105	215	640	1260
6,6	12	115	230	685	1365
7,2	12	125	250	735	1470
7,8	12	135	265	790	1575
8,4	12	145	285	840	1680
9,6	12	135	270	950	1900

Гл.констр.	Михайлов		
Нач.СКО-1	Михайлов		
Гл.инж.пр	Григорьев		
Рук.бр	Акишина		
Инженер	Эпова		
Ст.техн	Чернышова		
Провер	Поляков		

1.423.1-3|88.02-06

Расчетные сейсмические силы в продольном направлении на блок при самонесущих стенах

Стадия	Лист	Листов
Р	1	3

ПРОМСТРОЙПРОЕКТ

Высота этажа H, м	Пролет L, м	Расчетные сейсмические силы в кН в поперечном направлении S (на блок) при самонесущих стенах															
		С шагом колонн крайних и средних – 6 м								С шагом колонн крайних 6 м, средних – 12 м							
		При числе пролетов															
		1				n max				2				n max			
		7 баллов		8 баллов		7 баллов		8 баллов		7 баллов		8 баллов		7 баллов		8 баллов	
		При конструктивном решении покрытия															
		Ж. б. плиты	Стальной настил	Ж. б. плиты	Стальной настил	Ж. б. плиты	Стальной настил	Ж. б. плиты	Стальной настил	Ж. б. плиты	Стальной настил	Ж. б. плиты	Стальной настил	Ж. б. плиты	Стальной настил	Ж. б. плиты	Стальной настил
4,8	18	180	105	360	209	1415	890	2835	1848	365	220	735	474	1510	955	3023	2091
	24	240	140	480	280	1415	910	2835	1820	485	290	972	580	1485	855	2970	1835
6,0	18	185	110	370	235	1470	860	2940	2095	380	235	765	535	1560	955	3130	2260
	24	250	145	495	290	1465	860	2940	1905	505	310	1010	655	1540	895	3075	2000
	30	—	180	—	365	—	720	—	1630	—	385	—	790	—	760	—	1560
6,6	18	200	120	405	235	1585	935	3175	2025	410	255	825	515	1690	970	3380	2130
	24	270	160	540	315	1585	940	3175	2065	545	340	1090	685	1660	975	3320	1990
7,2	18	215	130	435	256	1705	1095	3415	2195	440	280	885	560	1815	1070	3635	2135
	24	290	170	580	342	1705	1115	3415	2235	585	370	1170	740	1785	1080	3570	2150
	30	—	215	—	427	—	955	—	1915	—	465	—	925	—	915	—	1825
	36	—	255	—	514	—	1105	—	2300	—	555	—	1110	—	1095	—	2185
7,8	18	230	140	465	276	1825	1180	3655	2360	475	300	945	600	1945	1150	3890	2295
	24	310	183	620	367	1825	1200	3655	2345	625	400	1250	795	1910	1155	3820	2310
8,4	18	245	147	415	247	1930	1220	3285	2210	422	270	845	545	2075	1230	3475	2070
	24	335	196	555	330	1930	1240	3285	2155	560	360	1120	720	2035	1230	3415	2095
	30	—	246	—	412	—	1028	—	1800	—	450	—	900	—	1010	—	1730
	36	—	295	—	495	—	1263	—	2220	—	515	—	1050	—	1210	—	2125
9,6	18	230	140	465	280	2190	1325	3665	2350	480	305	950	690	1940	1170	3895	2520
	24	310	185	620	370	2190	1335	3665	2360	625	405	1255	920	1915	1150	3830	2605
	30	—	230	—	465	—	1150	—	1960	—	510	—	1125	—	990	—	2240
	36	—	280	—	560	—	1380	—	2350	—	610	—	1375	—	1170	—	2685

Инв. № подл. | Подпись и дата | Взам. инв. №

Высота этажа H, м	Пролет L, м	Расчетные сейсмические силы в кН в продольном направлении S (на блок) при шаге колонн по крайним рядам 12 м															
		при числе пролетов															
		2								n max							
		7 баллов				8 баллов				7 баллов				8 баллов			
		при конструктивном решении стен															
		Самонесущие с фахверками		Самонесущие без фахверков		Самонесущие с фахверками		Самонесущие без фахверков		Самонесущие с фахверками		Самонесущие без фахверков		Самонесущие с фахверками		Самонесущие без фахверков	
		при конструктивном решении покрытия															
		Ж. б. плиты	Стальн. настил	Ж. б. плиты	Стальн. настил	Ж. б. плиты	Стальн. настил	Ж. б. плиты	Стальн. настил	Ж. б. плиты	Стальн. настил	Ж. б. плиты	Стальн. настил	Ж. б. плиты	Стальн. настил	Ж. б. плиты	Стальн. настил
4,8	18	370	265	370	265	735	585	735	585	1555	1255	1555	1255	3390	2750	3390	2750
	24	490	325	490	325	980	710	980	710	1470	1195	1470	1195	3085	2530	3085	2530
6,0	18	380	210	380	210	760	430	760	430	1530	925	1530	925	3050	2030	3050	2030
	24	510	285	510	285	1020	560	1020	560	1525	835	1525	835	3050	1765	3050	1765
	30	—	350	—	350	—	700	—	700	—	700	—	700	—	1400	—	1400
6,6	18	410	215	410	215	825	425	825	425	1650	845	1650	845	3295	1785	3295	1785
	24	550	290	550	290	1100	570	1100	570	1650	845	1650	845	3295	1690	3295	1690
7,2	18	375	250	375	250	755	495	755	495	1770	930	1770	930	3015	1865	3015	1865
	24	500	330	500	330	1005	660	1005	660	1770	950	1770	950	3015	1900	3015	1900
	30	—	415	—	415	—	825	—	825	—	815	—	815	—	1625	—	1625
	36	—	495	—	495	—	990	—	990	—	975	—	975	—	1955	—	1955
7,8	18	400	230	400	230	795	525	795	525	1895	905	1895	905	3185	1955	3185	1955
	24	530	305	530	305	1060	700	1060	700	1895	910	1895	910	3185	2015	3185	2015
8,4	18	425	270	425	270	845	540	845	540	1690	1030	1690	1030	3385	2055	3385	2055
	24	565	365	565	365	1130	720	1130	720	1690	1050	1690	1050	3385	2090	3385	2090
	30	—	450	—	450	—	905	—	905	—	890	—	890	—	1780	—	1780
	36	—	540	—	540	—	1085	—	1085	—	1060	—	1060	—	2135	—	2130
9,6	18	415	275	415	275	825	550	825	550	1890	1160	1890	1160	3295	2075	3295	2075
	24	550	365	550	365	1100	735	1100	735	1890	1180	1890	1180	3295	2065	3295	2065
	30	—	450	—	450	—	920	—	920	—	1010	—	1010	—	1765	—	1765
	36	—	550	—	550	—	1075	—	1075	—	1180	—	1180	—	2115	—	2115

Высота этажа, м	Шаг колонн по рядам, м: Крайним	Шаг колонн по рядам, м: Средним	Пролет, м	Количество пролетов	Ряд колонн	Здания с покрытием из железобетонных плит по железобетонным балкам					
						Расчетная сейсмичность здания в баллах					
						7		8		9	
						Конструктивное решение стен					
						Навесные и самонесущие				Навесные	
						Географический район по весу снегового покрова					
						I – III	I – IV	I – III	I – IV	I – III	I – IV
						Географический район по скоростному напору ветра					
						IV	I – III	IV	I – III	IV	I – III
3,0	6	6	6	1	Крайний	1К30 – 1М2	1К30 – 1М2	1К30 – 2М3 – С	1К30 – 2М3 – С	1К30 – 3М3 – С	1К30 – 3М3 – С
				2-3	Крайний	1К30 – 1М2	1К30 – 1М2	1К30 – 2М3 – С	1К30 – 2М3 – С	1К30 – 3М3 – С	1К30 – 3М3 – С
					Средний	2К30 – 2М2	2К30 – 1М2	2К30 – 3М3 – С	2К30 – 3М3 – С	2К30 – 4М3 – С	2К30 – 4М3 – С
			9	1	Крайний	1К30 – 1М2	1К30 – 1М2	1К30 – 3М3 – С	1К30 – 3М3 – С	1К30 – 3М3 – С	1К30 – 3М3 – С
				2	Крайний	1К30 – 1М2	1К30 – 1М2	1К30 – 3М3 – С	1К30 – 3М3 – С	1К30 – 3М3 – С	1К30 – 3М3 – С
					Средний	2К30 – 2М2	2К30 – 1М2	2К30 – 4М3 – С	2К30 – 4М3 – С	2К30 – 5М3 – С	2К30 – 5М3 – С
			12	1	Крайний	1К30 – 1М2	1К30 – 1М2	1К30 – 3М3 – С	1К30 – 3М3 – С	1К30 – 4М3 – С	1К30 – 4М3 – С
				2-6	Крайний	1К30 – 1М2	1К30 – 1М2	1К30 – 3М3 – С	1К30 – 3М3 – С	1К30 – 4М3 – С	1К30 – 4М3 – С
					Средний	2К30 – 2М2	2К30 – 1М2	2К30 – 3М3 – С	2К30 – 3М3 – С	2К30 – 5М3 – С	2К30 – 5М3 – С
3,6			6	1	Крайний	1К36 – 3М2	1К36 – 2М2	1К36 – 3М3 – С	1К36 – 3М3 – С	1К36 – 4М3 – С	1К36 – 4М3 – С
				2-3	Крайний	1К36 – 2М2	1К36 – 1М2	1К36 – 3М3 – С	1К36 – 3М3 – С	1К36 – 4М3 – С	1К36 – 4М3 – С
					Средний	2К36 – 4М2	2К36 – 2М2	2К36 – 3М3 – С	2К36 – 3М3 – С	2К36 – 4М3 – С	2К36 – 4М3 – С
			9	1	Крайний	1К36 – 3М2	1К36 – 2М2	1К36 – 4М3 – С	1К36 – 4М3 – С	1К36 – 4М3 – С	1К36 – 4М3 – С
				2	Крайний	1К36 – 2М2	1К36 – 1М2	1К36 – 3М3 – С	1К36 – 4М3 – С	1К36 – 4М3 – С	1К36 – 4М3 – С
					Средний	2К36 – 4М2	2К36 – 4М2	2К36 – 4М3 – С	2К36 – 4М3 – С	2К36 – 6М3 – С	2К36 – 4М3 – С
			12	1	Крайний	1К36 – 3М2	1К36 – 2М2	1К36 – 4М3 – С	1К36 – 4М3 – С	1К36 – 4М3 – С	1К36 – 5М3 – С
				2-6	Крайний	1К36 – 2М2	1К36 – 1М2	1К36 – 4М3 – С	1К36 – 4М3 – С	1К36 – 5М3 – С	1К36 – 5М3 – С
					Средний	2К36 – 4М2	2К36 – 4М2	2К36 – 4М3 – С	2К36 – 4М3 – С	2К36 – 5М3 – С	2К36 – 5М3 – С

Инв.№ подл. | Подпись и дата | Взам. инв.№

Гл. констр.	Михайлов	
Нач. СКО-1	Михайлов	
Гл. констр.	Матвеев	
Гл. инж. пр.	Григорьев	
Рук. бриг.	Акишина	
Рук. бриг.	Григорян	
Ст. инж.	Поляков	
Пров.	Никонова	

1.423.1-3/88.02-07

Ключ подбора колонн для зданий с расчетной сейсмичностью 7, 8 и 9 баллов

Стадия	Лист	Листов
Р	1	22

ПРОМСТРОЙПРОЕКТ

Высота этажа, м	Шаг колонн по рядам: Крайним	Шаг колонн по рядам: Средним	Пролет, м	Колич. пролетов	Ряд колонн	Здания с покрытием из железобетонных плит по железобетонным балкам					
						Расчетная сейсмичность здания в баллах					
						7		8		9	
						Конструктивное решение стен					
						Навесные и самонесущие				Навесные	
						Географический район по весу снегового покрова					
						I – III	I – IV	I – III	I – IV	I – III	I – IV
						Географический район по скоростному напору ветра					
						IV	I – III	IV	I – III	IV	I – III
4,2	6	6	6	1	Крайний	1К42 – 4М2	1К42 – 3М2	1К42 – 4М3 – С	1К42 – 3М3 – С	1К42 – 4М3 – С	1К42 – 4М3 – С
				2-3	Крайний	1К42 – 3М2	1К42 – 2М2	1К42 – 3М3 – С	1К42 – 3М3 – С	1К42 – 4М3 – С	1К42 – 4М3 – С
					Средний	2К42 – 5М2	2К42 – 3М2	2К42 – 5М3 – С	2К42 – 3М3 – С	2К42 – 4М3 – С	2К42 – 4М3 – С
			9	1	Крайний	1К42 – 4М2	1К42 – 3М2	1К42 – 4М3 – С	1К42 – 4М3 – С	1К42 – 4М3 – С	1К42 – 4М3 – С
				2	Крайний	1К42 – 3М2	1К42 – 3М2	1К42 – 3М3 – С	1К42 – 4М3 – С	1К42 – 3М3 – С	1К42 – 5М3 – С
					Средний	2К42 – 5М2	2К42 – 4М2	2К42 – 6М3 – С	2К42 – 4М3 – С	2К42 – 7М3 – С	2К42 – 5М3 – С
			12	1	Крайний	1К42 – 4М2	1К42 – 3М2	1К42 – 4М3 – С	1К42 – 4М3 – С	1К42 – 4М3 – С	1К42 – 5М3 – С
				2-6	Крайний	1К42 – 3М2	1К42 – 3М2	1К42 – 4М3 – С	1К42 – 4М3 – С	1К42 – 5М3 – С	1К42 – 5М3 – С
					Средний	2К42 – 5М2	2К42 – 4М2	2К42 – 4М3 – С	2К42 – 4М3 – С	2К42 – 5М3 – С	2К42 – 5М3 – С
4,8			6	1	Крайний	1К48 – 4М2	1К48 – 3М2	1К48 – 4М3 – С	1К48 – 3М3 – С	1К48 – 4М3 – С	1К48 – 4М3 – С
				2-3	Крайний	1К48 – 2М2	1К48 – 3М2	1К48 – 2М3 – С	1К48 – 3М3 – С	1К48 – 3М3 – С	1К48 – 4М3 – С
					Средний	4К48 – 4М2	4К48 – 3М2	4К48 – 4М3 – С	4К48 – 3М3 – С	4К48 – 6М3 – С	4К48 – 4М3 – С
			9	1	Крайний	1К48 – 4М2	1К48 – 3М2	1К48 – 4М3 – С	1К48 – 3М3 – С	1К48 – 5М3 – С	1К48 – 5М3 – С
				2	Крайний	1К48 – 2М2	1К48 – 3М2	1К48 – 2М3 – С	1К48 – 4М3 – С	1К48 – 3М3 – С	1К48 – 4М3 – С
					Средний	4К48 – 5М2	4К48 – 3М2	4К48 – 5М3 – С	4К48 – 4М3 – С	4К48 – 6М3 – С	4К48 – 6М3 – С
			12	1	Крайний	1К48 – 4М2	1К48 – 3М2	1К48 – 4М3 – С	1К48 – 4М3 – С	1К48 – 5М3 – С	1К48 – 5М3 – С
				2-6	Крайний	1К48 – 2М2	1К48 – 3М2	1К48 – 4М3 – С	1К48 – 4М3 – С	1К48 – 6М3 – С	1К48 – 6М3 – С
					Средний	4К48 – 5М2	4К48 – 3М3	4К48 – 5М3 – С	4К48 – 5М3 – С	4К48 – 5М3 – С	4К48 – 6М3 – С
5,4			6	1	Крайний	1К54 – 5М2	1К54 – 4М2	1К54 – 5М3 – С	1К54 – 4М3 – С	1К54 – 5М3 – С	1К54 – 5М3 – С
				2-3	Крайний	1К54 – 4М2	1К54 – 4М3	1К54 – 4М3 – С	1К54 – 4М3 – С	1К54 – 4М3 – С	1К54 – 4М3 – С
					Средний	2К54 – 5М2	2К54 – 4М2	2К54 – 5М3 – С	2К54 – 4М3 – С	2К54 – 5М3 – С	2К54 – 5М3 – С
			9	1	Крайний	1К54 – 5М2	1К54 – 4М2	1К54 – 5М3 – С	1К54 – 5М3 – С	1К54 – 6М3 – С	1К54 – 6М3 – С
				2	Крайний	1К54 – 4М2	1К54 – 4М2	1К54 – 4М3 – С	1К54 – 4М3 – С	1К54 – 5М3 – С	1К54 – 6М3 – С
					Средний	2К54 – 5М2	2К54 – 4М3	2К54 – 5М3 – С	2К54 – 5М4 – С	2К54 – 6М3 – С	2К54 – 6М4 – С
			12	1	Крайний	1К54 – 5М2	1К54 – 4М2	1К54 – 5М3 – С	1К54 – 5М3 – С	1К54 – 7М3 – С	1К54 – 7М3 – С
				2-6	Крайний	1К54 – 4М2	1К54 – 4М3	1К54 – 5М3 – С	1К54 – 5М3 – С		
					Средний	2К54 – 5М3	2К54 – 4М3	2К54 – 5М3 – С	2К54 – 5М3 – С		

Высота этажа, м	Шаг колонн по рядам, м: Крайним	Шаг колонн по рядам, м: Средним	Пролет, м	Количество пролетов	Ряд колонн	Здания с покрытием из железобетонных плит по железобетонным фермам				Здания с покрытием из железобетонных плит по стальным фермам	
						Расчетная сейсмичность здания в баллах					
						7		8		7	
						Конструктивное решение стен					
						Навесные и самонесущие					
						Географический район по весу снегового покрова					
						I – III	I – IV	I – III	I – IV	I – III	I – IV
						Географический район по скоростному напору ветра					
						IV	I – III	IV	I – III	IV	I – III
4,8	6	6	18	1	Крайний	2К48 - 4М2	2К48 - 4М2	2К48 - 4М3 - С	2К48 - 4М3 - С	2К48 - 4М2	2К48 - 4М2
				2-8	Крайний	2К48 - 6М2	2К48 - 4М2	2К48 - 7М3 - С	2К48 - 7М3 - С	2К48 - 6М2	2К48 - 4М2
					Средний	5К48 - 4М2	5К48 - 4М2	5К48 - 7М3 - С	5К48 - 7М3 - С	5К48 - 4М3	5К48 - 4М3
			24	1	Крайний	2К48 - 4М2	2К48 - 4М2	2К48 - 5М3 - С	2К48 - 6М3 - С	2К48 - 4М3	2К48 - 4М3
				2-6	Крайний	2К48 - 6М2	2К48 - 7М3	2К48 - 8М3 - С	2К48 - 8М3 - С	2К48 - 6М2	2К48 - 7М3
					Средний	5К48 - 5М3	5К48 - 5М4	5К48 - 8М4 - С	5К48 - 8М4 - С	5К48 - 5М3	5К48 - 5М4
	12	12	18	2	Крайний	2К48 - 4М3	2К48 - 3М3	2К48 - 4М3 - С	2К48 - 4М3 - С	3К48 - 4М3	3К48 - 3М3
					Средний	6К48 - 4М3	6К48 - 4М3	6К48 - 6М3 - С	6К48 - 6М3 - С	6К48 - 4М3	6К48 - 4М3
				3-8	Крайний	2К48 - 2М3	2К48 - 2М3	2К48 - 4М3 - С	2К48 - 4М3 - С	3К48 - 4М3	3К48 - 4М2
					Средний	6К48 - 3М3	6К48 - 2М3	6К48 - 4М3 - С	6К48 - 4М3 - С	6К48 - 4М3	6К48 - 3М3
			24	2	Крайний	2К48 - 4М3	2К48 - 4М3	2К48 - 4М4 - С	2К48 - 6М4 - С	3К48 - 4М3	3К48 - 4М3
					Средний	6К48 - 4М3	6К48 - 4М3	6К48 - 8М4 - С	6К48 - 7М4 - С	6К48 - 4М3	6К48 - 4М3
				3-6	Крайний	2К48 - 1М4	2К48 - 1М4	2К48 - 5М4 - С	2К48 - 5М4 - С	3К48 - 4М3	3К48 - 4М3
					Средний	6К48 - 2М3	6К48 - 2М3	6К48 - 5М4 - С	6К48 - 5М4 - С	6К48 - 4М4	6К48 - 3М3
	6	12	18	2	Крайний	2К48 - 1М2	2К48 - 1М2	2К48 - 4М3 - С	2К48 - 4М3 - С	2К48 - 1М2	2К48 - 1М2
					Средний	7К48 - 4М3	7К48 - 3М3	7К48 - 4М4 - С	7К48 - 4М4 - С	6К48 - 4М3	6К48 - 4М3
				3-8	Крайний	2К48 - 2М2	2К48 - 2М2	2К48 - 4М3 - С	2К48 - 4М3 - С	2К48 - 3М2	2К48 - 2М2
					Средний	7К48 - 2М3	7К48 - 2М3	7К48 - 4М4 - С	7К48 - 4М4 - С	6К48 - 3М2	6К48 - 2М3
			24	2	Крайний	2К48 - 4М2	2К48 - 4М2	2К48 - 5М3 - С	2К48 - 5М3 - С	2К48 - 4М2	2К48 - 4М2
					Средний	7К48 - 5М3	7К48 - 4М3	7К48 - 6М4 - С	7К48 - 6М4 - С	6К48 - 4М3	6К48 - 4М3
				3-6	Крайний	2К48 - 3М2	2К48 - 4М2	2К48 - 5М3 - С	2К48 - 6М3 - С	2К48 - 4М2	2К48 - 4М2
					Средний	7К48 - 4М4	7К48 - 4М4	7К48 - 6М4 - С	7К48 - 6М4 - С	6К48 - 4М4	6К48 - 4М4

Инв. № подл. | Подпись и дата | Взам. инв. №

Высота этажа, м	Шаг колонн по рядам, м: Крайним	Шаг колонн по рядам, м: Средним	Пролет, м	Количество пролетов	Ряд колонн	Здания с покрытием из стального настила по стальным фермам					
						Расчетная сейсмичность здания в баллах					
						7		8		9	
						Конструктивное решение стен					
						Навесные и самонесущие				Навесные	
						Географический район по весу снегового покрова					
						I-III	I-IV	I-III	I-IV	I-III	I-IV
						Географический район по скоростному напору ветра					
						IV	I-III	IV	I-III	IV	I-III
4,8	6	6	18	1	Крайний	2К48 — 4М2	2К48 — 4М2	2К48 — 4М3-С	2К48 — 4М3-С	2К48 — 5М3-С	2К48 — 5М3-С
				2-8	Крайний	2К48 — 4М2	2К48 — 4М2	2К48 — 6М3-С	2К48 — 6М3-С	2К48 — 6М3-С	2К48 — 6М3-С
					Средний	5К48 — 4М3	5К48 — 4М3	5К48 — 4М3-С	5К48 — 4М3-С	5К48 — 6М3-С	5К48 — 6М3-С
			24	1	Крайний	2К48 — 4М3	2К48 — 4М3	2К48 — 4М3-С	2К48 — 4М3-С	2К48 — 6М3-С	2К48 — 6М3-С
				2-6	Крайний	2К48 — 4М2	2К48 — 4М2	2К48 — 7М3-С	2К48 — 7М3-С	2К48 — 7М3-С	2К48 — 7М3-С
					Средний	5К48 — 4М3	5К48 — 4М3	5К48 — 5М3-С	5К48 — 5М3-С	5К48 — 8М3-С	5К48 — 8М3-С
	12	12	18	2	Крайний	3К48 — 4М2	3К48 — 4М2	3К48 — 4М3-С	3К48 — 4М3-С	3К48 — 6М3-С	3К48 — 7М3-С
					Средний	6К48 — 4М3	6К48 — 4М3	6К48 — 5М3-С	6К48 — 5М3-С	6К48 — 8М3-С	6К48 — 7М3-С
				3-8	Крайний	3К48 — 4М2	3К48 — 4М2	3К48 — 4М3-С	3К48 — 4М3-С	3К48 — 6М3-С	3К48 — 7М3-С
					Средний	6К48 — 4М3	6К48 — 4М3	6К48 — 4М3-С	6К48 — 4М3-С	6К48 — 6М3-С	6К48 — 6М3-С
			24	2	Крайний	3К48 — 4М2	3К48 — 4М2	3К48 — 4М3-С	3К48 — 4М3-С	3К48 — 6М3-С	3К48 — 8М3-С
					Средний	6К48 — 4М3	6К48 — 4М3	6К48 — 5М3-С	6К48 — 5М3-С	6К48 — 8М3-С	6К48 — 6М3-С
				3-6	Крайний	3К48 — 4М2	3К48 — 4М2	3К48 — 5М3-С	3К48 — 5М3-С	3К48 — 7М3-С	3К48 — 7М3-С
					Средний	6К48 — 4М3	6К48 — 4М3	6К48 — 4М3-С	6К48 — 5М4-С	6К48 — 6М3-С	6К48 — 7М4-С
	6	12	18	2	Крайний	2К48 — 4М2	2К48 — 4М2	2К48 — 3М3-С	2К48 — 3М3-С	2К48 — 4М3-С	2К48 — 5М3-С
					Средний	6К48 — 4М3	6К48 — 4М2	6К48 — 5М3-С	6К48 — 4М3-С	6К48 — 8М3-С	6К48 — 7М3-С
				3-8	Крайний	2К48 — 4М2	2К48 — 4М2	2К48 — 4М3-С	2К48 — 4М3-С	2К48 — 5М3-С	2К48 — 5М3-С
					Средний	6К48 — 4М3	6К48 — 4М3	6К48 — 4М3-С	6К48 — 4М3-С	6К48 — 5М3-С	6К48 — 5М3-С
			24	2	Крайний	2К48 — 4М2	2К48 — 4М2	2К48 — 3М3-С	2К48 — 3М3-С	2К48 — 4М3-С	2К48 — 5М3-С
					Средний	6К48 — 4М3	6К48 — 4М3	6К48 — 5М3-С	6К48 — 5М3-С	6К48 — 8М3-С	6К48 — 8М3-С
				3-6	Крайний	2К48 — 4М2	2К48 — 4М2	2К48 — 4М3-С	2К48 — 4М3-С	2К48 — 6М3-С	2К48 — 6М3-С
					Средний	6К48 — 4М3	6К48 — 4М3	6К48 — 4М3-С	6К48 — 4М3-С	6К48 — 6М3-С	6К48 — 6М3-С

Высота этажа, м	Шаг колонн по рядам: крайним	Шаг колонн по рядам: средним	Пролет, м	Количество пролетов	Ряд колонн	Здания с покрытием из железобетонных плит по железобетонным балкам					
						Расчетная сейсмичность здания в баллах					
						7		8		9	
						Конструктивное решение стен					
						Навесные и самонесущие				Навесные	
						Географический район по весу снегового покрова					
						I–III	I–IV	I–III	I–IV	I–III	I–IV
						Географический район по скоростному напору ветра					
						IV	I–III	IV	I–III	IV	I–III
6,0	6	6	6	1	крайний	1К60-5М2	1К60-3М2	1К60-5М3-С	1К60-3М3-С	1К60-5М3-С	1К60-5М3-С
				2-3	крайний	1К60-4М2	1К60-3М2	1К60-4М3-С	1К60-3М3-С	1К60-5М3-С	1К60-5М3-С
					средний	4К60-2М2	4К60-1М2	4К60-2М3-С	4К60-2М3-С	4К60-5М3-С	4К60-5М3-С
			9	1	крайний	1К60-4М2	1К60-3М2	1К60-5М3-С	1К60-4М3-С	1К60-5М3-С	1К60-5М3-С
				2	крайний	1К60-4М2	1К60-2М2	1К60-4М3-С	1К60-4М3-С	1К60-6М3-С	1К60-5М3-С
					средний	4К60-3М2	4К60-5М2	4К60-4М3-С	4К60-4М3-С	4К60-5М3-С	4К60-6М3-С
			12	1	крайний	1К60-4М2	1К60-3М2	1К60-5М3-С	1К60-5М3-С	1К60-6М3-С	1К60-6М3-С
				2-6	крайний	1К60-4М2	1К60-4М2	1К60-5М3-С	1К60-5М3-С	2К60-6М3-С	2К60-7М3-С
					средний	4К60-5М2	4К60-5М2	4К60-5М3-С	4К60-6М3-С	5К60-6М3-С	5К60-6М3-С
6,6			12	1	крайний	1К66-5М2	1К66-4М2	1К66-5М3-С	1К66-5М3-С	1К66-7М3-С	1К66-7М3-С
				2-6	крайний	1К66-5М2	1К66-5М2	1К66-7М3-С	1К66-6М3-С	2К66-7М3-С	2К66-7М3-С
					средний	4К66-5М3	4К66-5М3	4К66-5М4-С	4К66-6М4-С	5К66-7М3-С	5К66-7М3-С
7,2			12	1	крайний	1К72-5М2	1К72-4М2	1К72-5М3-С	1К72-5М3-С	1К72-6М3-С	1К72-7М3-С
				2-6	крайний	1К72-4М2	1К72-4М2	1К72-4М3-С	1К72-5М3-С	1К72-7М3-С	1К72-8М3-С
					средний	4К72-6М2	4К72-5М2	4К72-6М3-С	4К72-5М3-С	4К72-7М3-С	4К72-7М3-С
7,8			12	1	крайний	1К78-5М2	1К78-4М2	1К78-6М3-С	1К78-6М3-С	1К78-7М3-С	1К78-7М3-С
				2-6	крайний	1К78-4М2	1К78-4М2	1К78-5М3-С	1К78-5М3-С	1К78-8М3-С	1К78-8М3-С
					средний	4К78-7М2	4К78-4М2	4К78-7М3-С	4К78-5М3-С	4К78-8М3-С	4К78-8М3-С
8,4			12	1	крайний	1К84-5М3	1К84-4М3	1К84-5М3-С	1К84-6М3-С	1К84-7М3-С	1К84-7М3-С
				2-6	крайний	1К84-3М2	1К84-3М2	1К84-4М3-С	1К84-4М3-С	1К84-7М3-С	1К84-7М3-С
					средний	5К84-5М2	5К84-4М2	5К84-6М3-С	5К84-6М3-С	5К84-8М3-С	5К84-8М3-С
9,6			12	1	крайний	2К96-5М2	2К96-4М2	2К96-5М3-С	2К96-6М3-С	2К96-8М3-С	2К96-8М3-С
				2-6	крайний	1К96-3М2	1К96-3М2	1К96-4М3-С	1К96-4М3-С	1К96-6М3-С	1К96-7М3-С
					средний	7К96-6М2	7К96-4М2	7К96-6М3-С	7К96-6М3-С	7К96-8М3-С	7К96-8М3-С

Инв. № подл. | Подпись и дата | Взам. инв. №

Высота этажа, м	Шаг колонн по рядам, м: Крайним	Шаг колонн по рядам, м: Средним	Пролет, м	Количество пролетов	Ряд колонн	Здания с покрытием из железобетонных плит по железобетонным фермам				Здания с покрытием из железобетонных плит по стальным фермам	
						Расчетная сейсмичность здания в баллах					
						7		8		7	
						Конструктивное решение стен					
						Навесные и самонесущие					
						Географический район по весу снегового покрова					
						I – III	I – IV	I – III	I – IV	I – III	I – IV
						Географический район по скоростному напору ветра					
						IV	I – III	IV	I – III	IV	I – III
6,0	6	6	18	1	Крайний	1К60 – 6М2	1К60 – 4М2	2К60 – 5М3 – С	2К60 – 5М3 – С	1К60 – 5М2	1К60 – 4М2
				2-8	Крайний	1К60 – 4М2	1К60 – 4М2	2К60 – 5М3 – С	2К60 – 5М3 – С	1К60 – 4М2	1К60 – 4М2
					Средний	5К60 – 6М2	5К60 – 5М2	5К60 – 5М3 – С	5К60 – 5М3 – С	5К60 – 6М2	5К60 – 5М2
			24	1	Крайний	1К60 – 8М3	1К60 – 7М3	2К60 – 5М3 – С	2К60 – 6М3 – С	1К60 – 8М3	1К60 – 7М3
				2-6	Крайний	1К60 – 8М3	1К60 – 7М3	2К60 – 8М3 – С	2К60 – 8М3 – С	1К60 – 8М3	1К60 – 7М3
					Средний	5К60 – 4М2	5К60 – 5М2	5К60 – 6М3 – С	5К60 – 7М3 – С	5К60 – 4М2	5К60 – 5М2
	12	12	18	2	Крайний	2К60 – 4М3	2К60 – 4М3	2К60 – 5М3 – С	2К60 – 7М3 – С	3К60 – 4М2	3К60 – 4М2
					Средний	6К60 – 7М3	6К60 – 5М2	6К60 – 8М3 – С	6К60 – 8М3 – С	6К60 – 4М2	6К60 – 4М2
				3-8	Крайний	2К60 – 5М2	2К60 – 4М2	2К60 – 5М3 – С	2К60 – 5М3 – С	3К60 – 4М2	3К60 – 3М3
					Средний	6К60 – 4М2	6К60 – 4М2	6К60 – 5М3 – С	6К60 – 6М3 – С	6К60 – 3М2	6К60 – 3М2
			24	2	Крайний	2К60 – 4М3	2К60 – 5М3	2К60 – 5М3 – С	2К60 – 7М3 – С	3К60 – 5М2	3К60 – 5М2
					Средний	6К60 – 7М3	6К60 – 5М3	6К60 – 9М4 – С	6К60 – 9М4 – С	6К60 – 4М3	6К60 – 4М3
				3-6	Крайний	2К60 – 5М2	2К60 – 5М3	2К60 – 7М3 – С	2К60 – 6М3 – С	3К60 – 4М3	3К60 – 3М4
					Средний	6К60 – 3М3	6К60 – 4М3	6К60 – 6М4 – С	6К60 – 7М4 – С	6К60 – 3М3	6К60 – 3М3
	6	12	18	2	Крайний	1К60 – 2М2	1К60 – 2М2	2К60 – 4М3 – С	2К60 – 5М3 – С	1К60 – 3М2	1К60 – 2М2
					Средний	7К60 – 6М2	7К60 – 4М2	7К60 – 7М3 – С	7К60 – 6М3 – С	6К60 – 6М3	6К60 – 5М2
				3-8	Крайний	1К60 – 2М2	1К60 – 1М2	2К60 – 5М3 – С	2К60 – 5М3 – С	1К60 – 2М2	1К60 – 1М2
					Средний	7К60 – 3М2	7К60 – 3М2	7К60 – 4М3 – С	7К60 – 5М3 – С	6К60 – 3М3	6К60 – 2М3
			24	2	Крайний	1К60 – 2М2	1К60 – 4М2	2К60 – 5М3 – С	2К60 – 5М3 – С	1К60 – 2М2	1К60 – 4М2
					Средний	7К60 – 6М3	7К60 – 5М3	7К60 – 8М4 – С	7К60 – 7М4 – С	6К60 – 6М3	6К60 – 5М3
				3-6	Крайний	1К60 – 2М2	1К60 – 2М2	2К60 – 5М3 – С	2К60 – 5М3 – С	1К60 – 2М2	1К60 – 2М2
					Средний	7К60 – 3М3	7К60 – 4М3	7К60 – 7М4 – С	7К60 – 6М4 – С	6К60 – 3М2	6К60 – 4М3

Высота этажа, м	Шаг колонн по рядам, м: Крайним	Шаг колонн по рядам, м: Средним	Пролет, м	Количество пролетов	Ряд колонн	Здания с покрытием из стального настила по стальным фермам					
						Расчетная сейсмичность здания в баллах					
						7		8		9	
						- Конструктивное решение стен					
						- Навесные и самонесущие				Навесные	
						Географический район по весу снегового покрова					
						I – III	I – IV	I – III	I – IV	I – III	I – IV
						Географический район по скоростному напору ветра					
						IV	I – III	IV	I – III	IV	I – III
6,0	6	6	18	1	Крайний	1К60 – 5М2	1К60 – 4М3	2К60 – 5М3 – С	2К60 – 5М3 – С	2К60 – 5М3 – С	2К60 – 6М3 – С
				2-8	Крайний	1К60 – 4М2	1К60 – 3М2	2К60 – 5М3 – С	2К60 – 5М3 – С	2К60 – 6М3 – С	2К60 – 7М3 – С
					Средний	5К60 – 6М2	5К60 – 6М2	5К60 – 4М3 – С	5К60 – 5М3 – С	5К60 – 5М3 – С	5К60 – 5М3 – С
			24	1	Крайний	1К60 – 5М2	1К60 – 4М2	2К60 – 5М3 – С	2К60 – 5М3 – С	2К60 – 6М3 – С	2К60 – 6М3 – С
				2-6	Крайний	1К60 – 4М2	1К60 – 3М2	2К60 – 6М3 – С	2К60 – 6М3 – С	2К60 – 8М3 – С	2К60 – 6М3 – С
					Средний	5К60 – 6М2	5К60 – 5М2	5К60 – 6М3 – С	5К60 – 5М3 – С	5К60 – 5М3 – С	5К60 – 7М3 – С
			30	1	Крайний	1К60 – 5М2	1К60 – 4М2	2К60 – 5М3 – С	2К60 – 5М3 – С	2К60 – 6М3 – С	2К60 – 6М3 – С
				2-4	Крайний	1К60 – 4М2	1К60 – 3М2	2К60 – 6М3 – С	2К60 – 6М3 – С	2К60 – 8М3 – С	2К60 – 7М3 – С
					Средний	5К60 – 6М2	5К60 – 5М2	5К60 – 6М3 – С	5К60 – 5М3 – С	5К60 – 7М3 – С	5К60 – 7М3 – С
	12	12	18	2	Крайний	3К60 – 4М2	3К60 – 5М2	3К60 – 4М3 – С	3К60 – 6М3 – С	3К60 – 7М3 – С	3К60 – 8М3 – С
					Средний	6К60 – 6М2	6К60 – 3М2	6К60 – 7М3 – С	6К60 – 4М3 – С	6К60 – 8М3 – С	6К60 – 7М3 – С
				3-8	Крайний	3К60 – 4М2	3К60 – 4М3	3К60 – 5М3 – С	3К60 – 5М3 – С	3К60 – 7М3 – С	3К60 – 7М3 – С
					Средний	6К60 – 4М2	6К60 – 3М3	6К60 – 4М3 – С	6К60 – 5М3 – С	6К60 – 6М3 – С	6К60 – 6М3 – С
			24	2	Крайний	3К60 – 3М2	3К60 – 5М2	3К60 – 4М3 – С	3К60 – 7М3 – С	3К60 – 5М3 – С	3К60 – 9М3 – С
					Средний	6К60 – 7М3	6К60 – 2М3	6К60 – 7М3 – С	6К60 – 5М3 – С	6К60 – 9М3 – С	6К60 – 8М3 – С
				3-6	Крайний	3К60 – 6М3	3К60 – 4М2	3К60 – 7М3 – С	3К60 – 5М3 – С	3К60 – 8М3 – С	3К60 – 8М3 – С
					Средний	6К60 – 4М3	6К60 – 4М2	6К60 – 4М3 – С	6К60 – 4М3 – С	6К60 – 7М3 – С	6К60 – 7М3 – С
			30	2	Крайний	3К60 – 4М2	3К60 – 4М2	3К60 – 4М3 – С	3К60 – 5М3 – С	3К60 – 6М3 – С	3К60 – 8М3 – С
					Средний	6К60 – 6М3	6К60 – 5М2	6К60 – 7М3 – С	6К60 – 7М3 – С	6К60 – 9М3 – С	6К60 – 9М3 – С
				3-4	Крайний	3К60 – 4М3	3К60 – 4М3	3К60 – 5М3 – С	3К60 – 6М3 – С	3К60 – 8М3 – С	3К60 – 9М3 – С
					Средний	6К60 – 5М2	6К60 – 4М3	6К60 – 6М3 – С	6К60 – 6М3 – С	6К60 – 8М3 – С	6К60 – 8М3 – С

Инв. № подл. | Подпись и дата | Взам. инв. №

Высота этажа, м	Шаг колонн по рядам, м: Крайним	Шаг колонн по рядам, м: Средним	Пролет, м	Количество пролетов	Ряд колонн	Здания с покрытием из стального настила по стальным фермам					
						Расчетная сейсмичность здания в баллах					
						7		8		9	
						Конструктивное решение стен					
						Навесные и самонесущие				Навесные	
						Географический район по весу снегового покрова					
						I-III	I-IV	I-III	I-IV	I-III	I-IV
						Географический район по скоростному напору ветра					
						IV	I-III	IV	I-III	IV	I-III
6.0	6	12	18	2	Крайний	1К60 – 2М2	1К60 – 2М2	2К60 – 2М3-С	2К60 – 4М3-С	2К60 – 3М3-С	2К60 – 5М3-С
					Средний	6К60 – 7М3	6К60 – 5М2	6К60 – 7М3-С	6К60 – 6М3-С	6К60 – 9М3-С	6К60 – 8М3-С
				3-8	Крайний	1К60 – 2М2	1К60 – 2М2	2К60 – 3М3-С	2К60 – 3М3-С	2К60 – 5М3-С	2К60 – 5М3-С
					Средний	6К60 – 4М2	6К60 – 3М2	6К60 – 4М3-С	6К60 – 4М3-С	6К60 – 6М3-С	6К60 – 6М3-С
			24	2	Крайний	1К60 – 2М2	1К60 – 2М2	2К60 – 2М3-С	2К60 – 5М3-С	2К60 – 4М3-С	2К60 – 5М3-С
					Средний	6К60 – 7М3	6К60 – 5М2	6К60 – 7М3-С	6К60 – 6М3-С	6К60 – 9М3-С	6К60 – 8М3-С
				3-6	Крайний	1К60 – 3М2	1К60 – 2М2	2К60 – 4М3-С	2К60 – 4М3-С	2К60 – 5М3-С	2К60 – 7М3-С
					Средний	6К60 – 3М2	6К60 – 3М2	6К60 – 4М3-С	6К60 – 4М3-С	6К60 – 7М3-С	6К60 – 7М3-С
			30	2	Крайний	1К60 – 2М2	1К60 – 2М2	2К60 – 4М3-С	2К60 – 4М3-С	2К60 – 5М3-С	2К60 – 6М3-С
					Средний	6К60 – 6М2	6К60 – 5М2	6К60 – 6М3-С	6К60 – 6М3-С	6К60 – 9М3-С	6К60 – 9М3-С
				3-4	Крайний	1К60 – 5М2	1К60 – 4М2	2К60 – 5М3-С	2К60 – 5М3-С	2К60 – 7М3-С	2К60 – 7М3-С
					Средний	6К60 – 3М2	6К60 – 2М2	6К60 – 4М3-С	6К60 – 4М3-С	6К60 – 7М3-С	6К60 – 7М3-С

Высота этажа, м	Шаг колонн по рядам, м: Крайним	Шаг колонн по рядам, м: Средним	Пролет, м	Количество пролетов	Ряд колонн	Здания с покрытием из железобетонных плит по железобетонным фермам				Здания с покрытием из железобетонных плит по стальным фермам	
						Расчетная сейсмичность здания в баллах					
						7		8		7	
						Конструктивное решение стен					
						Навесные и самонесущие					
						Географический район по весу снегового покрова					
						I – III	I – IV	I – III	I – IV	I – III	I – IV
						Географический район по скоростному напору ветра					
						IV	I – III	IV	I – III	IV	I – III
6,6	6	6	18	1	Крайний	1К66 – 7М3	1К66 – 8М3	2К66 – 7М3 – С	2К66 – 8М3 – С	1К66 – 7М3	1К66 – 8М3
				2-8	Крайний	1К66 – 4М3	1К66 – 3М3	2К66 – 6М3 – С	2К66 – 6М3 – С	1К66 – 4М3	1К66 – 4М3
					Средний	5К66 – 7М2	5К66 – 6М2	5К66 – 7М3 – С	5К66 – 7М3 – С	5К66 – 7М3	5К66 – 5М3
			24	1	Крайний	1К66 – 8М3	1К66 – 8М3	2К66 – 8М3 – С	2К66 – 8М3 – С	1К66 – 6М3	1К66 – 6М3
				2-6	Крайний	1К66 – 4М3	1К66 – 5М3	2К66 – 8М3 – С	2К66 – 8М3 – С	1К66 – 4М3	1К66 – 4М3
					Средний	5К66 – 7М3	5К66 – 7М3	5К66 – 7М4 – С	5К66 – 8М4 – С	5К66 – 7М3	5К66 – 6М3
	12	12	18	2	Крайний	2К66 – 7М3	2К66 – 5М3	2К66 – 4М3 – С	2К66 – 7М3 – С	3К66 – 6М3	3К66 – 6М3
					Средний	6К66 – 7М3	6К66 – 7М3	6К66 – 9М3 – С	6К66 – 8М3 – С	6К66 – 9М3	6К66 – 7М3
				3-8	Крайний	2К66 – 6М2	2К66 – 5М2	2К66 – 7М3 – С	2К66 – 6М3 – С	3К66 – 6М2	3К66 – 5М2
					Средний	6К66 – 4М2	6К66 – 4М2	6К66 – 6М3 – С	6К66 – 7М3 – С	6К66 – 4М2	6К66 – 4М2
			24	2	Крайний	2К66 – 7М3	2К66 – 4М3	2К66 – 6М3 – С	2К66 – 8М3 – С	3К66 – 6М3	3К66 – 4М3
					Средний	6К66 – 7М4	6К66 – 7М4	6К66 – 9М4 – С	6К66 – 9М4 – С	6К66 – 9М4	6К66 – 7М4
				3-6	Крайний	2К66 – 7М3	2К66 – 5М3	2К66 – 8М3 – С	2К66 – 8М3 – С	3К66 – 6М3	3К66 – 5М3
					Средний	6К66 – 5М3	6К66 – 5М3	6К66 – 8М4 – С	6К66 – 8М4 – С	6К66 – 6М3	6К66 – 5М3
	6	12	18	2	Крайний	1К66 – 4М3	1К66 – 3М3	2К66 – 5М3 – С	2К66 – 5М3 – С	1К66 – 4М3	1К66 – 3М3
					Средний	7К66 – 7М3	7К66 – 6М2	7К66 – 6М3 – С	7К66 – 6М3 – С	6К66 – 8М3	6К66 – 6М2
				3-8	Крайний	1К66 – 4М2	1К66 – 3М3	2К66 – 5М3 – С	2К66 – 5М3 – С	1К66 – 4М2	1К66 – 3М3
					Средний	7К66 – 4М2	7К66 – 4М2	7К66 – 6М3 – С	7К66 – 6М3 – С	6К66 – 4М2	6К66 – 4М2
			24	2	Крайний	1К66 – 4М3	1К66 – 5М3	2К66 – 6М3 – С	2К66 – 6М3 – С	1К66 – 4М3	1К66 – 5М3
					Средний	7К66 – 7М3	7К66 – 6М3	7К66 – 7М4 – С	7К66 – 7М4 – С	6К66 – 8М3	6К66 – 7М3
				3-6	Крайний	1К66 – 4М3	1К66 – 4М3	2К66 – 7М3 – С	2К66 – 7М3 – С	1К66 – 3М3	1К66 – 4М3
					Средний	7К66 – 4М3	7К66 – 5М3	7К66 – 7М4 – С	7К66 – 7М4 – С	6К66 – 4М3	6К66 – 5М3

Инв № подл. | Подпись и дата | Взам. инв. №

Высота этажа, м	Шаг колонн по рядам, м: Крайним	Шаг колонн по рядам, м: Средним	Пролет, м	Количество пролетов	Ряд колонн	Здания с покрытием из стального настила по стальным фермам					
						Расчетная сейсмичность здания в баллах					
						7		8		9	
						Конструктивное решение стен					
						Навесные и самонесущие				Навесные	
						Географический район по весу снегового покрова					
						I – III	I – IV	I – III	I – IV	I – III	I – IV
						Географический район по скоростному напору ветра					
						IV	I – III	IV	I – III	IV	I – III
6,6	6	6	18	1	Крайний	1К66-6М2	1К66-5М2	2К66-6М3-С	2К66-5М3-С	2К66-6М3-С	2К66-6М3-С
				2-8	Крайний	1К66-4М2	1К66-3М2	2К66-4М3-С	2К66-5М3-С	2К66-6М3-С	2К66-7М3-С
					Средний	5К66-7М2	5К66-6М2	5К66-7М3-С	5К66-6М3-С	5К66-6М3-С	5К66-6М3-С
			24	1	Крайний	1К66-6М2	1К66-6М2	2К66-6М3-С	2К66-6М3-С	2К66-7М3-С	2К66-7М3-С
				2-6	Крайний	1К66-4М2	1К66-3М2	2К66-4М3-С	2К66-7М3-С	2К66-7М3-С	2К66-8М3-С
					Средний	5К66-7М2	5К66-6М2	5К66-7М3-С	5К66-6М3-С	5К66-7М3-С	5К66-7М3-С
	12	12	18	2	Крайний	3К66-4М2	3К66-6М2	3К66-4М3-С	3К66-6М3-С	3К66-6М3-С	3К66-9М3-С
					Средний	6К66-7М3	6К66-5М2	6К66-7М3-С	6К66-5М3-С	6К66-9М3-С	6К66-6М3-С
				3-8	Крайний	3К66-6М2	3К66-5М2	3К66-6М3-С	3К66-5М3-С	3К66-7М3-С	3К66-7М3-С
					Средний	6К66-3М2	6К66-2М2	6К66-4М3-С	6К66-4М3-С	6К66-6М3-С	6К66-6М3-С
			24	2	Крайний	3К66-4М2	3К66-6М2	3К66-4М3-С	3К66-8М3-С	3К66-9М3-С	3К66-9М3-С
					Средний	6К66-7М3	6К66-5М3	6К66-7М3-С	6К66-5М4-С	6К66-8М3-С	6К66-8М3-С
				3-6	Крайний	3К66-5М2	3К66-4М2	3К66-6М3-С	3К66-5М3-С	3К66-8М3-С	3К66-8М3-С
					Средний	6К66-4М2	6К66-3М2	6К66-4М3-С	6К66-5М3-С	6К66-7М3-С	6К66-7М3-С
	6	12	18	2	Крайний	1К66-4М3	1К66-4М2	2К66-4М3-С	2К66-4М3-С	2К66-4М3-С	2К66-6М3-С
					Средний	6К66-7М3	6К66-6М2	6К66-7М3-С	6К66-6М3-С	6К66-7М3-С	6К66-7М3-С
				3-8	Крайний	1К66-3М2	1К66-2М2	2К66-4М3-С	2К66-4М3-С	2К66-5М3-С	2К66-7М3-С
					Средний	6К66-4М2	6К66-4М2	6К66-4М3-С	6К66-4М3-С	6К66-6М3-С	6К66-6М3-С
			24	2	Крайний	1К66-4М3	1К66-4М2	2К66-4М3-С	2К66-4М3-С	2К66-4М3-С	2К66-6М3-С
					Средний	6К66-7М3	6К66-6М3	6К66-7М3-С	6К66-6М3-С	6К66-9М3-С	6К66-9М3-С
				3-6	Крайний	1К66-4М2	1К66-3М2	2К66-5М3-С	2К66-4М3-С	2К66-7М3-С	2К66-6М3-С
					Средний	6К66-5М3	6К66-4М2	6К66-4М3-С	6К66-5М3-С	6К66-7М3-С	6К66-8М3-С

Высота этажа, м	Шаг колонн по рядам, м: Крайним	Шаг колонн по рядам, м: Средним	Пролет, м	Количество пролетов	Ряд колонн	Здания с покрытием из железобетонных плит по железобетонным фермам				Здания с покрытием из железобетонных плит по стальным фермам	
						Расчетная сейсмичность здания в баллах					
						7		8		7	
						Конструктивное решение стен					
						Навесные и самонесущие					
						Географический район по весу снегового покрова					
						I – III	I – IV	I – III	I – IV	I – III	I – IV
						Географический район по скоростному напору ветра					
						IV	I – III	IV	I – III	IV	I – III
7,2	6	6	18	1	Крайний	1К72 – 6М2	1К72 – 6М2	1К72 – 7М3 – С	1К72 – 7М3 – С	1К72 – 6М2	1К72 – 6М2
				2-8	Крайний	1К72 – 6М2	1К72 – 6М2	1К72 – 8М3 – С	1К72 – 8М3 – С	1К72 – 4М3	1К72 – 4М3
					Средний	4К72 – 6М2	4К72 – 7М2	4К72 – 7М3 – С	4К72 – 8М3 – С	4К72 – 6М2	4К72 – 6М2
			24	1	Крайний	1К72 – 7М3	1К72 – 7М3	1К72 – 8М3 – С	1К72 – 8М3 – С	1К72 – 7М3	1К72 – 5М3
				2-6	Крайний	1К72 – 7М3	1К72 – 7М3	1К72 – 8М3 – С	1К72 – 8М3 – С	1К72 – 7М3	1К72 – 7М3
					Средний	4К72 – 7М3	4К72 – 7М3	4К72 – 8М4 – С	4К72 – 8М4 – С	4К72 – 7М3	4К72 – 7М3
	12	12	18	2	Крайний	2К72 – 4М2	2К72 – 5М2	2К72 – 5М3 – С	2К72 – 6М3 – С	3К72 – 6М2	3К72 – 5М2
					Средний	5К72 – 6М3	5К72 – 6М3	5К72 – 7М3 – С	5К72 – 7М4 – С	5К72 – 7М3	5К72 – 6М3
				3-8	Крайний	1К72 – 6М3	1К72 – 6М3	2К72 – 4М3 – С	2К72 – 6М3 – С	3К72 – 6М3	3К72 – 6М3
					Средний	5К72 – 6М3	5К72 – 6М3	5К72 – 7М3 – С	5К72 – 7М3 – С	5К72 – 6М3	5К72 – 6М3
			24	2	Крайний	2К72 – 6М2	2К72 – 6М2	2К72 – 7М3 – С	2К72 – 7М3 – С	3К72 – 6М2	3К72 – 5М2
					Средний	5К72 – 5М3	5К72 – 5М3	5К72 – 8М4 – С	5К72 – 8М4 – С	5К72 – 5М3	5К72 – 4М3
				3-6	Крайний	1К72 – 7М3	1К72 – 7М3	2К72 – 8М3 – С	2К72 – 8М3 – С	3К72 – 7М3	3К72 – 7М3
					Средний	5К72 – 7М3	5К72 – 7М3	5К72 – 8М4 – С	5К72 – 8М4 – С	5К72 – 7М3	5К72 – 7М3
	6	12	18	2	Крайний	1К72 – 4М3	1К72 – 4М3	1К72 – 6М3 – С	1К72 – 6М3 – С	1К72 – 4М3	1К72 – 4М2
					Средний	6К72 – 7М3	6К72 – 7М3	6К72 – 8М3 – С	6К72 – 8М3 – С	5К72 – 8М3	5К72 – 8М3
				3-8	Крайний	1К72 – 4М2	1К72 – 4М2	1К72 – 7М3 – С	1К72 – 7М3 – С	1К72 – 4М2	1К72 – 4М2
					Средний	6К72 – 5М2	6К72 – 5М2	6К72 – 7М3 – С	6К72 – 7М3 – С	5К72 – 5М2	5К72 – 5М2
			24	2	Крайний	1К72 – 4М3	1К72 – 4М3	1К72 – 5М3 – С	1К72 – 6М3 – С	1К72 – 4М3	1К72 – 4М3
					Средний	6К72 – 8М3	6К72 – 7М3	6К72 – 9М4 – С	6К72 – 9М4 – С	5К72 – 8М3	5К72 – 8М3
				3-6	Крайний	1К72 – 6М2	1К72 – 6М2	1К72 – 8М3 – С	1К72 – 8М3 – С	1К72 – 6М2	1К72 – 6М2
					Средний	6К72 – 6М3	6К72 – 6М3	6К72 – 8М4 – С	6К72 – 8М4 – С	5К72 – 6М3	5К72 – 6М3

Инв.№ подл. | Подпись и дата | Взам.инв.№

Высота этажа, м	Шаг колонн по рядам, м: Крайним	Шаг колонн по рядам, м: Средним	Пролет, м	Количество пролетов	Ряд колонн	Здания с покрытием из стального настила по стальным фермам					
						Расчетная сейсмичность здания в баллах					
						7		8		9	
						Конструктивное решение стен					
						Навесные и самонесущие				Навесные	
						Географический район по весу снегового покрова					
						I – III	I – IV	I – III	I – IV	I – III	I – IV
						Географический район по скоростному напору ветра					
						IV	I – III	IV	I – III	IV	I – III
7,2	6	6	18	1	Крайний	1К72 – 6М2	1К72 – 5М2	1К72 – 6М3 – С	1К72 – 5М3 – С	1К72 – 7М3 – С	1К72 – 7М3 – С
				2-8	Крайний	1К72 – 4М2	1К72 – 4М2	1К72 – 5М3 – С	1К72 – 6М3 – С	1К72 – 8М3 – С	1К72 – 8М3 – С
					Средний	4К72 – 6М2	4К72 – 6М2	4К72 – 6М3 – С	4К72 – 6М3 – С	4К72 – 7М3 – С	4К72 – 7М3 – С
			24	1	Крайний	1К72 – 6М2	1К72 – 5М2	1К72 – 6М3 – С	1К72 – 6М3 – С	1К72 – 8М3 – С	1К72 – 8М3 – С
				2-6	Крайний	1К72 – 4М2	1К72 – 4М2	1К72 – 7М3 – С	1К72 – 7М3 – С	1К72 – 8М3 – С	1К72 – 8М3 – С
					Средний	4К72 – 6М2	4К72 – 4М2	4К72 – 7М3 – С	4К72 – 7М3 – С	4К72 – 8М3 – С	4К72 – 8М3 – С
			30	1	Крайний	1К72 – 6М2	1К72 – 5М2	1К72 – 6М3 – С	1К72 – 7М3 – С	2К72 – 7М3 – С	2К72 – 7М3 – С
				2-4	Крайний	1К72 – 5М2	1К72 – 5М2	1К72 – 7М3 – С	1К72 – 7М3 – С	2К72 – 7М3 – С	2К72 – 7М3 – С
					Средний	4К72 – 6М2	4К72 – 6М2	4К72 – 8М3 – С	4К72 – 8М3 – С	4К72 – 7М4 – С	4К72 – 7М4 – С
			36	1	Крайний	1К72 – 6М2	1К72 – 6М2	1К72 – 7М3 – С	1К72 – 7М3 – С	2К72 – 7М3 – С	2К72 – 7М3 – С
				2-4	Крайний	1К72 – 6М2	1К72 – 6М2	1К72 – 8М3 – С	1К72 – 8М3 – С	2К72 – 7М3 – С	2К72 – 7М3 – С
					Средний	4К72 – 7М3	4К72 – 6М3	4К72 – 8М4 – С	4К72 – 8М4 – С	4К72 – 7М4 – С	4К72 – 7М4 – С
	12	12	18	2	Крайний	3К72 – 4М2	3К72 – 4М2	3К72 – 4М3 – С	3К72 – 4М3 – С	3К72 – 5М3 – С	3К72 – 5М3 – С
					Средний	5К72 – 7М3	5К72 – 7М3	5К72 – 7М3 – С	5К72 – 7М3 – С	5К72 – 8М3 – С	5К72 – 8М3 – С
				3-8	Крайний	3К72 – 4М2	3К72 – 3М2	3К72 – 4М3 – С	3К72 – 4М3 – С	3К72 – 7М3 – С	3К72 – 7М3 – С
					Средний	5К72 – 5М2	5К72 – 4М2	5К72 – 6М3 – С	5К72 – 6М3 – С	5К72 – 7М3 – С	5К72 – 7М3 – С
			24	2	Крайний	3К72 – 4М2	3К72 – 6М2	3К72 – 4М3 – С	3К72 – 6М3 – С	3К72 – 8М3 – С	3К72 – 8М3 – С
					Средний	5К72 – 7М3	5К72 – 6М2	5К72 – 6М3 – С	5К72 – 6М3 – С	5К72 – 8М3 – С	5К72 – 8М3 – С
				3-6	Крайний	3К72 – 5М2	3К72 – 5М2	3К72 – 5М3 – С	3К72 – 5М3 – С	3К72 – 7М3 – С	3К72 – 7М3 – С
					Средний	5К72 – 5М2	5К72 – 5М2	5К72 – 6М3 – С	5К72 – 6М3 – С	5К72 – 8М3 – С	5К72 – 8М3 – С
			30	2	Крайний	3К72 – 4М2	3К72 – 6М2	3К72 – 4М3 – С	3К72 – 6М3 – С	3К72 – 7М3 – С	3К72 – 8М3 – С
					Средний	5К72 – 7М4	5К72 – 6М3	5К72 – 8М4 – С	5К72 – 8М4 – С	5К72 – 9М4 – С	5К72 – 9М4 – С

Высота этажа, м	Шаг колонн по рядам, м: крайним	Шаг колонн по рядам, м: средним	Пролет, м	Количество пролетов	Ряд колонн	Здания с покрытием из стального настила по стальным фермам					
						Расчетная сейсмичность здания в баллах					
						7		8		9	
						Конструктивное решение стен					
						Навесные и самонесущие				Навесные	
						Географический район по весу снегового покрова					
						I–III	I–IV	I–III	I–IV	I–III	I–IV
						Географический район по скоростному напору ветра					
						IV	I–III	IV	I–III	IV	I–III
7,2	12	12	30	3,4	крайний	3К72 – 7М3	3К72 – 5М2	3К72 – 7М3-С	3К72 – 7М3-С	3К72 – 8М3-С	3К72 – 8М3-С
					средний	5К72 – 3М2	5К72 – 4М2	5К72 – 7М3-С	5К72 – 8М3-С	5К72 – 8М3-С	5К72 – 8М3-С
			36	2	крайний	3К72 – 4М2	3К72 – 4М2	3К72 – 6М3-С	3К72 – 6М3-С		
					средний	5К72 – 7М3	5К72 – 7М3	5К72 – 9М3-С	5К72 – 9М3-С		
				3,4	крайний	3К72 – 6М2	3К72 – 6М2	3К72 – 8М3-С	3К72 – 8М3-С		
					средний	5К72 – 6М3	5К72 – 5М3	5К72 – 8М3-С	5К72 – 8М3-С		
	6	12	18	2	крайний	1К72 – 4М2	1К72 – 2М2	1К72 – 4М3-С	1К72 – 4М3-С	1К72 – 5М3-С	1К72 – 4М3-С
					средний	5К72 – 7М3	5К72 – 7М3	5К72 – 7М3-С	5К72 – 8М3-С	5К72 – 8М3-С	5К72 – 9М3-С
				3-8	крайний	1К72 – 3М2	1К72 – 3М2	1К72 – 4М3-С	1К72 – 4М3-С	1К72 – 6М3-С	1К72 – 7М3-С
					средний	5К72 – 5М2	5К72 – 4М2	5К72 – 5М3-С	5К72 – 5М3-С	5К72 – 6М3-С	5К72 – 7М3-С
			24	2	крайний	1К72 – 6М2	1К72 – 2М2	1К72 – 6М3-С	1К72 – 4М3-С	1К72 – 5М3-С	1К72 – 6М3-С
					средний	5К72 – 8М3	5К72 – 7М3	5К72 – 8М3-С	5К72 – 8М3-С	5К72 – 9М3-С	5К72 – 9М3-С
				3-6	крайний	1К72 – 4М2	1К72 – 4М2	1К72 – 5М3-С	1К72 – 7М3-С	1К72 – 7М3-С	1К72 – 8М3-С
					средний	5К72 – 4М2	5К72 – 4М2	5К72 – 6М3-С	5К72 – 6М3-С	5К72 – 8М3-С	5К72 – 8М3-С
			30	2	крайний	1К72 – 4М3	1К72 – 3М2	1К72 – 4М3-С	1К72 – 5М3-С	1К72 – 6М3-С	1К72 – 7М3-С
					средний	5К72 – 8М3	5К72 – 7М3	5К72 – 8М3-С	5К72 – 8М3-С	5К72 – 9М3-С	5К72 – 9М3-С
				3,4	крайний	1К72 – 4М2	1К72 – 4М2	1К72 – 7М3-С	1К72 – 7М3-С	1К72 – 8М3-С	1К72 – 8М3-С
					средний	5К72 – 4М2	5К72 – 4М2	5К72 – 7М3-С	5К72 – 7М3-С	5К72 – 9М3-С	5К72 – 9М3-С
			36	2	крайний	1К72 – 4М3	1К72 – 4М2	1К72 – 4М3-С	1К72 – 5М3-С	1К72 – 8М3-С	1К72 – 8М3-С
					средний	5К72 – 7М3	5К72 – 6М3	5К72 – 9М3-С	5К72 – 9М3-С	5К72 – 9М3-С	5К72 – 9М3-С
				3,4	крайний	1К72 – 5М2	1К72 – 5М2	1К72 – 7М3-С	1К72 – 8М3-С	1К72 – 8М3-С	1К72 – 8М3-С
					средний	5К72 – 6М2	5К72 – 6М2	5К72 – 8М3-С	5К72 – 8М3-С	5К72 – 9М3-С	5К72 – 9М3-С

Взам. инв. № | Подпись и дата | Инв. № подл.

Высота этажа, м	Шаг колонн по рядам, м: Крайним	Шаг колонн по рядам, м: Средним	Пролет, м	Количество пролетов	Ряд колонн	Здания с покрытием из железобетонных плит по железобетонным фермам				Здания с покрытием из железобетонных плит по стальным фермам	
						Расчетная сейсмичность здания в баллах					
						7		8		7	
						Конструктивное решение стен					
						Навесные и самонесущие					
						Географический район по весу снегового покрова					
						I - III	I - IV	I - III	I - IV	I - III	I - IV
						Географический район по скоростному напору ветра					
						IV	I - III	IV	I - III	IV	I - III
7,8	6	6	18	1	Крайний	1К78-7М4	1К78-6М4	1К78-7М4-С	1К78-8М3-С	1К78-8М3	1К78-7М3
				2-8	Крайний	1К78-8М3	1К78-8М3	1К78-8М3-С	1К78-8М3-С	1К78-8М3	1К78-8М3
					Средний	4К78-7М3	4К78-7М4	4К78-8М4-С	4К78-8М4-С	4К78-8М3	4К78-7М3
			24	1	Крайний	1К78-7М3	1К78-6М4	1К78-8М3-С	1К78-8М4-С	1К78-8М3	1К78-7М3
				2-6	Крайний	1К78-8М3	1К78-8М3			1К78-8М3	1К78-8М3
					Средний	4К78-8М4	4К78-8М4			4К78-8М4	4К78-8М4
	12	12	18	2	Крайний	2К78-6М3	2К78-6М3	2К78-7М3-С	2К78-7М3-С	3К78-5М3	3К78-6М3
					Средний	5К78-7М3	5К78-7М3	5К78-8М3-С	5К78-9М3-С	5К78-7М3	5К78-8М3
				3-8	Крайний	2К78-6М3	2К78-7М3	2К78-6М3-С	2К78-8М3-С	3К78-5М3	3К78-6М3
					Средний	5К78-7М3	5К78-7М3	5К78-8М3-С	5К78-8М3-С	5К78-7М3	5К78-7М3
			24	2	Крайний	2К78-8М3	2К78-8М3	2К78-8М3-С	2К78-9М3-С	3К78-6М4	3К78-6М4
					Средний	5К78-8М3	5К78-8М3	5К78-9М4-С	5К78-9М4-С	5К78-9М4	5К78-9М4
				3-6	Крайний	2К78-7М4	2К78-8М4	2К78-9М3-С	2К78-10М3-С	3К78-6М4	3К78-6М4
					Средний	5К78-8М4	5К78-9М4	5К78-9М3-С	5К78-9М3-С	5К78-9М4	5К78-9М4
	6	12	18	2	Крайний	1К78-4М3	1К78-5М3	1К78-5М3-С	1К78-6М3-С	1К78-4М3	1К78-5М3
					Средний	6К78-8М3	6К78-8М3	6К78-9М4-С	6К78-9М4-С	5К78-8М3	5К78-8М3
				3-8	Крайний	1К78-7М2	1К78-7М2	1К78-8М3-С	1К78-8М3-С	1К78-7М2	1К78-7М2
					Средний	6К78-5М2	6К78-6М2	6К78-8М4-С	6К78-8М4-С	5К78-5М2	5К78-6М2
			24	2	Крайний	1К78-4М3	1К78-4М3	1К78-7М3-С	1К78-8М3-С	1К78-4М3	1К78-4М3
					Средний	6К78-8М4	6К78-9М4	6К78-9М4-С	6К78-9М4-С	5К78-8М4	5К78-9М4
				3-6	Крайний	1К78-7М2	1К78-7М2	1К78-8М3-С	1К78-8М3-С	1К78-7М2	1К78-7М2
					Средний	6К78-6М3	6К78-7М3	6К78-9М4-С	6К78-9М4-С	5К78-6М3	5К78-7М3

Высота этажа, м	Шаг колонн по рядам, м: Крайним	Шаг колонн по рядам, м: Средним	Пролет, м	Количество пролетов	Ряд колонн	Здания с покрытием из стального настила по стальным фермам					
						Расчетная сейсмичность здания в баллах					
						7		8		9	
						Конструктивное решение стен					
						Навесные и самонесущие				Навесные	
						Географический район по весу снегового покрова					
						I-III	I-IV	I-III	I-IV	I-III	I-IV
						Географический район по скоростному напору ветра					
						IV	I-III	IV	I-III	IV	I-III
7,8	6	6	18	1	Крайний	1К78-7М3	1К78-6М3	1К78-7М3-С	1К78-7М3-С	1К78-7М3-С	1К78-8М3-С
				2-8	Крайний	1К78-5М2	1К78-5М2	1К78-7М3-С	1К78-7М3-С	1К78-8М3-С	1К78-8М3-С
					Средний	4К78-6М2	4К78-7М2	4К78-6М3-С	4К78-7М3-С	4К78-8М3-С	4К78-8М3-С
			24	1	Крайний	1К78-7М3	1К78-6М3	1К78-7М3-С	1К78-7М3-С	1К78-8М3-С	1К78-8М3-С
				2-6	Крайний	1К78-5М3	1К78-5М2	1К78-8М3-С	1К78-8М3-С	2К78-7М3-С	2К78-7М3-С
					Средний	4К78-6М3	4К78-7М3	4К78-8М3-С	4К78-8М3-С	5К78-8М4-С	5К78-8М4-С
	12	12	18	2	Крайний	3К78-5М2	3К78-4М2	3К78-5М3-С	3К78-4М3-С	3К78-6М3-С	3К78-6М3-С
					Средний	5К78-7М3	5К78-7М3	5К78-7М3-С	5К78-7М3-С	5К78-9М3-С	5К78-9М3-С
				3-8	Крайний	3К78-4М2	3К78-4М3	3К78-6М3-С	3К78-6М3-С	3К78-7М3-С	3К78-8М3-С
					Средний	5К78-6М2	5К78-5М2	5К78-5М3-С	5К78-5М3-С	5К78-7М3-С	5К78-7М3-С
			24	2	Крайний	3К78-5М2	3К78-4М2	3К78-5М3-С	3К78-5М3-С	3К78-7М3-С	3К78-7М3-С
					Средний	5К78-7М3	5К78-7М3	5К78-7М3-С	5К78-8М3-С	5К78-9М3-С	5К78-9М3-С
				3-6	Крайний	3К78-4М3	3К78-5М3	3К78-8М3-С	3К78-8М3-С	3К78-8М3-С	3К78-8М3-С
					Средний	5К78-6М2	5К78-5М2	5К78-6М3-С	5К78-6М3-С	5К78-9М3-С	5К78-9М3-С
	6	12	18	2	Крайний	1К78-5М2	1К78-4М2	1К78-5М3-С	1К78-4М3-С	1К78-4М3-С	1К78-6М3-С
					Средний	5К78-8М3	5К78-7М3	5К78-8М3-С	5К78-8М3-С	5К78-9М3-С	5К78-9М3-С
				3-8	Крайний	1К78-3М2	1К78-3М2	1К78-6М3-С	1К78-6М3-С	1К78-8М3-С	1К78-8М3-С
					Средний	5К78-6М2	5К78-4М2	5К78-5М3-С	5К78-6М3-С	5К78-7М3-С	5К78-8М3-С
			24	2	Крайний	1К78-4М2	1К78-4М2	1К78-6М3-С	1К78-6М3-С	1К78-6М3-С	1К78-7М3-С
					Средний	5К78-8М3	5К78-7М3	5К78-8М3-С	5К78-8М3-С	5К78-9М3-С	5К78-9М3-С
				3-6	Крайний	1К78-4М2	1К78-5М2	1К78-8М3-С	1К78-8М3-С	1К78-8М3-С	1К78-8М3-С
					Средний	5К78-6М2	5К78-4М2	5К78-7М3-С	5К78-7М3-С	5К78-9М3-С	5К78-9М3-С

Инв.№подл. | Подпись и дата | Взам.инв.№

Высота этажа, м	Шаг колонн по рядам, м: Крайним	Шаг колонн по рядам, м: Средним	Пролет, м	Количество пролетов	Ряд колонн	Здания с покрытием из железобетонных плит по железобетонным фермам				Здания с покрытием из железобетонных плит по стальным фермам	
						Расчетная сейсмичность здания в баллах					
						7		8		7	
						Конструктивное решение стен					
						Навесные и самонесущие					
						Географический район по весу снегового покрова					
						I – III	I – IV	I – III	I – IV	I – III	I – IV
						Географический район по скоростному напору ветра					
						IV	I – III	IV	I – III	IV	I – III
8,4	6	6	18	1	Крайний	1К84 – 7М3	1К84 – 6М4	3К84 – 6М3 – С	3К84 – 6М3 – С	1К84 – 7М3	1К84 – 6М4
				2-8	Крайний	1К84 – 7М3	1К84 – 7М3	3К84 – 5М3 – С	3К84 – 6М3 – С	1К84 – 7М3	1К84 – 7М3
					Средний	5К84 – 7М3	5К84 – 6М3	9К84 – 5М4 – С	9К84 – 5М4 – С	5К84 – 7М3	5К84 – 6М3
			24	1	Крайний	1К84 – 7М4	1К84 – 6М4	3К84 – 7М4 – С	3К84 – 7М4 – С	1К84 – 7М4	1К84 – 6М4
				2-6	Крайний	1К84 – 7М3	1К84 – 7М3	3К84 – 6М3 – С	3К84 – 8М3 – С	1К84 – 7М3	1К84 – 7М3
					Средний	5К84 – 8М4	5К84 – 8М4	9К84 – 7М4 – С	9К84 – 7М4 – С	5К84 – 8М4	5К84 – 8М4
	12	12	18	2	Крайний	3К84 – 5М2	3К84 – 4М2	3К84 – 7М3 – С	3К84 – 7М3 – С	4К84 – 5М2	4К84 – 5М2
					Средний	6К84 – 6М3	6К84 – 6М3	6К84 – 9М3 – С	6К84 – 9М3 – С	6К84 – 6М3	6К84 – 6М3
				3-8	Крайний	3К84 – 8М3	3К84 – 7М3	3К84 – 9М3 – С	3К84 – 9М3 – С	4К84 – 8М3	4К84 – 8М3
					Средний	6К84 – 5М3	6К84 – 5М3	6К84 – 7М3 – С	6К84 – 7М3 – С	6К84 – 5М3	6К84 – 5М3
			24	2	Крайний	3К84 – 6М3	3К84 – 6М3	3К84 – 7М3 – С	3К84 – 8М3 – С	4К84 – 6М3	4К84 – 6М3
					Средний	6К84 – 7М3	6К84 – 7М3	6К84 – 10М3 – С	6К84 – 10М3 – С	6К84 – 7М3	6К84 – 7М3
				3-6	Крайний	3К84 – 8М3	3К84 – 8М3	3К84 – 9М3 – С	3К84 – 9М3 – С	4К84 – 8М3	4К84 – 8М3
					Средний	6К84 – 6М3	6К84 – 6М3	6К84 – 9М3 – С	6К84 – 9М4 – С	6К84 – 6М3	6К84 – 6М3
	6	12	18	2	Крайний	2К84 – 3М2	2К84 – 4М2	2К84 – 5М3 – С	2К84 – 5М3 – С	2К84 – 3М2	2К84 – 4М2
					Средний	8К84 – 6М2	8К84 – 5М2	8К84 – 7М3 – С	8К84 – 7М3 – С	6К84 – 6М3	6К84 – 5М2
				3-8	Крайний	1К84 – 7М3	1К84 – 7М3	2К84 – 7М3 – С	2К84 – 7М3 – С	1К84 – 7М3	1К84 – 7М3
					Средний	7К84 – 7М3	7К84 – 7М3	8К84 – 7М3 – С	8К84 – 7М4 – С	9К84 – 7М3	9К84 – 7М3
			24	2	Крайний	2К84 – 4М2	2К84 – 4М2	2К84 – 6М3 – С	2К84 – 6М3 – С	2К84 – 4М2	2К84 – 4М2
					Средний	8К84 – 7М3	8К84 – 7М3	8К84 – 9М3 – С	8К84 – 9М3 – С	6К84 – 7М3	6К84 – 7М3
				3-6	Крайний	1К84 – 7М3	1К84 – 7М3	2К84 – 8М3 – С	2К84 – 8М3 – С	1К84 – 7М3	1К84 – 7М3
					Средний	7К84 – 8М4	7К84 – 8М4	8К84 – 9М4 – С	8К84 – 9М4 – С	9К84 – 8М4	9К84 – 8М4

Высота этажа, м	Шаг колонн по рядам, м: Крайним	Шаг колонн по рядам, м: Средним	Пролет здания, м	Количество пролетов	Ряд колонн	Здания с покрытием из стального настила по стальным фермам					
						Расчетная сейсмичность здания в баллах					
						7		8		9	
						Конструктивное решение стен					
						Навесные и самонесущие				Навесные	
						Географический район по весу снегового покрова					
						I – III	I – IV	I – III	I – IV	I – III	I – IV
						Географический район по скоростному напору ветра					
						IV	I – III	IV	I – III	IV	I – III
8,4	6	6	18	1	Крайний	1К84 – 7М3	1К84 – 6М3	3К84 – 5М3-С	3К84 – 5М3-С	3К84 – 6М3-С	3К84 – 6М3 – С
				2-8	Крайний	1К84 – 3М2	1К84 – 4М2	3К84 – 4М3-С	3К84 – 4М3-С	3К84 – 5М3-С	3К84 – 5М3 – С
					Средний	5К84 – 7М3	5К84 – 5М2	9К84 – 4М3-С	9К84 – 4М3-С	9К84 – 6М4-С	9К84 – 6М4 – С
			24	1	Крайний	1К84 – 7М3	1К84 – 6М3	3К84 – 5М4-С	3К84 – 5М4-С	3К84 – 6М3-С	3К84 – 6М4 – С
				2-6	Крайний	1К84 – 5М2	1К84 – 5М2	3К84 – 4М3-С	3К84 – 4М3-С	3К84 – 6М3-С	3К84 – 6М3 – С
					Средний	5К84 – 7М3	5К84 – 6М3	9К84 – 5М4-С	9К84 – 5М4-С	9К84 – 7М4-С	9К84 – 7М4 – С
			30	1	Крайний	1К84 – 7М3	1К84 – 6М4	3К84 – 6М3-С	3К84 – 6М4-С	3К84 – 6М3-С	3К84 – 6М4 – С
				2-4	Крайний	1К84 – 4М3	1К84 – 5М3	3К84 – 5М3-С	3К84 – 5М3-С	3К84 – 5М3-С	3К84 – 7М3 – С
					Средний	5К84 – 7М3	5К84 – 7М4	9К84 – 5М4-С	9К84 – 5М4-С	9К84 – 8М4-С	9К84 – 8М4 – С
			36	1	Крайний	1К84 – 7М4	1К84 – 6М4	3К84 – 6М4-С	3К84 – 6М4-С	3К84 – 7М4-С	3К84 – 7М4 – С
				2-4	Крайний	1К84 – 5М4	1К84 – 6М4	3К84 – 6М4-С	3К84 – 6М4-С	3К84 – 8М4-С	3К84 – 8М4 – С
					Средний	5К84 – 8М4	5К84 – 7М4	9К84 – 7М4-С	9К84 – 7М4-С	9К84 – 8М4-С	9К84 – 8М4 – С
	12	12	18	2	Крайний	4К84 – 4М2	4К84 – 4М2	4К84 – 4М3-С	4К84 – 4М3-С	4К84 – 5М3-С	4К84 – 6М3 – С
					Средний	6К84 – 7М3	6К84 – 6М3	6К84 – 7М3-С	6К84 – 7М3-С	6К84 – 9М3-С	6К84 – 9М3 – С
				3-8	Крайний	4К84 – 7М3	4К84 – 5М2	4К84 – 7М3-С	4К84 – 7М3-С	4К84 – 8М3-С	4К84 – 8М3 – С
					Средний	6К84 – 4М2	6К84 – 3М3	6К84 – 5М3-С	6К84 – 5М3-С	6К84 – 7М3-С	6К84 – 7М3 – С
			24	2	Крайний	4К84 – 4М2	4К84 – 4М2	4К84 – 4М3-С	4К84 – 5М3-С	4К84 – 6М3-С	4К84 – 7М3 – С
					Средний	6К84 – 7М3	6К84 – 6М3	6К84 – 9М3-С	6К84 – 9М3-С	6К84 – 10М3-С	6К84 – 10М3 – С
				3-6	Крайний	4К84 – 7М3	4К84 – 6М2	4К84 – 8М3-С	4К84 – 8М3-С	4К84 – 9М3-С	4К84 – 9М3 – С
					Средний	6К84 – 5М2	6К84 – 3М2	6К84 – 7М3-С	6К84 – 7М3-С	6К84 – 9М3-С	6К84 – 9М3 – С
			30	2	Крайний	4К84 – 5М2	4К84 – 4М2	4К84 – 7М3-С	4К84 – 7М3-С	4К84 – 8М3-С	4К84 – 8М3 – С
					Средний	6К84 – 7М3	6К84 – 6М3	6К84 – 9М3-С	6К84 – 9М3-С	6К84 – 10М3-С	6К84 – 10М3 – С

Инв. № подл. | Подпись и дата | Взам. инв. №

Высота этажа, м	Шаг колонн по рядам, м: Крайним	Шаг колонн по рядам, м: Средним	Пролет, м	Количество пролетов	Ряд колонн	Здания с покрытием из стального настила по стальным фермам					
						Расчетная сейсмичность здания в баллах					
						7		8		9	
						Конструктивное решение стен					
						Навесные и самонесущие				Навесные	
						Географический район по весу снегового покрова					
						I – III	I – IV	I – III	I – IV	I – III	I – IV
						Географический район по скоростному напору ветра					
						IV	I – III	IV	I – III	IV	I – III
8,4	12	12	30	3;4	Крайний	4К84 – 6М3	4К84 – 6М2	4К84 – 8М3 – С	4К84 – 8М3 – С	4К84 – 9М3 – С	4К84 – 9М3 – С
					Средний	6К84 – 6М3	6К84 – 6М3	6К84 – 9М3 – С	6К84 – 9М3 – С	6К84 – 9М3 – С	6К84 – 9М3 – С
			36	2	Крайний	4К84 – 4М2	4К84 – 4М2	4К84 – 7М3 – С	4К84 – 8М3 – С	4К84 – 9М3 – С	4К84 – 9М3 – С
					Средний	6К84 – 9М3	6К84 – 7М3	6К84 – 9М3 – С	6К84 – 9М3 – С	6К84 – 10М3 – С	6К84 – 10М3 – С
				3;4	Крайний	4К84 – 6М2	4К84 – 6М2	4К84 – 8М3 – С	4К84 – 9М3 – С	4К84 – 9М3 – С	4К84 – 9М3 – С
					Средний	6К84 – 7М3	6К84 – 7М3	6К84 – 9М3 – С	6К84 – 9М3 – С	6К84 – 10М3 – С	6К84 – 10М3 – С
	6	12	18	2	Крайний	2К84 – 3М2	2К84 – 2М2	2К84 – 4М3 – С	2К84 – 4М3 – С	2К84 – 4М3 – С	2К84 – 4М3 – С
					Средний	6К84 – 6М3	6К84 – 6М3	6К84 – 6М3 – С	6К84 – 6М3 – С	6К84 – 9М3 – С	6К84 – 9М3 – С
				3-8	Крайний	1К84 – 5М2	1К84 – 5М2	2К84 – 4М3 – С	2К84 – 5М3 – С	2К84 – 5М3 – С	2К84 – 5М3 – С
					Средний	9К84 – 6М2	9К84 – 5М2	6К84 – 5М3 – С	6К84 – 5М3 – С	6К84 – 7М3 – С	6К84 – 7М3 – С
			24	2	Крайний	2К84 – 3М2	2К84 – 3М2	2К84 – 4М3 – С	2К84 – 4М3 – С	2К84 – 6М3 – С	2К84 – 6М3 – С
					Средний	6К84 – 6М3	6К84 – 6М3	6К84 – 7М3 – С	6К84 – 7М3 – С	6К84 – 9М3 – С	6К84 – 9М3 – С
				3-6	Крайний	1К84 – 4М2	1К84 – 6М2	2К84 – 7М3 – С	2К84 – 7М3 – С	2К84 – 6М3 – С	2К84 – 7М3 – С
					Средний	9К84 – 6М2	9К84 – 5М2	6К84 – 7М3 – С	6К84 – 7М3 – С	6К84 – 9М4 – С	6К84 – 7М3 – С
			30	2	Крайний	2К84 – 3М2	2К84 – 3М2	2К84 – 5М3 – С	2К84 – 5М3 – С		
					Средний	6К84 – 6М3	6К84 – 6М3	6К84 – 9М3 – С	6К84 – 9М3 – С		
				3,4	Крайний	1К84 – 5М2	1К84 – 5М2	2К84 – 6М3 – С	2К84 – 6М3 – С		
					Средний	9К84 – 8М3	9К84 – 7М3	6К84 – 7М4 – С	6К84 – 7М4 – С		
			36	2	Крайний	2К84 – 4М2	2К84 – 4М2	2К84 – 5М3 – С	2К84 – 5М3 – С		
					Средний	6К84 – 6М3	6К84 – 6М3	6К84 – 9М4 – С	6К84 – 9М4 – С		
				3;4	Крайний	1К84 – 6М2	1К84 – 6М2	2К84 – 6М3 – С	2К84 – 6М3 – С		
					Средний	9К84 – 8М3	9К84 – 7М3	6К84 – 9М4 – С	6К84 – 9М4 – С		

Высота этажа, м	Шаг колонн по рядам, м: Крайним	Шаг колонн по рядам, м: Средним	Пролет, м	Количество пролетов	Ряд колонн	Здания с покрытием из железобетонных плит по железобетонным фермам				Здания с покрытием из железобетонных плит по стальным фермам	
						Расчетная сейсмичность здания в баллах					
						7		8		7	
						Конструктивное решение стен					
						Навесные и самонесущие					
						Географический район по весу снегового покрова					
						I-III	I-IV	I-III	I-IV	I-III	I-IV
						Географический район по скоростному напору ветра					
						IV	I-III	IV	I-III	IV	I-III
9,6	6	6	18	1	Крайний	2К96 – 6М2	2К96 – 6М3	3К96 – 6М3-С	3К96 – 7М3-С	2К96 – 6М2	2К96 – 6М3
				2	Крайний	2К96 – 4М2	2К96 – 4М2	3К96 – 4М3-С	3К96 – 4М3-С	2К96 – 4М2	2К96 – 4М2
					Средний	7К96 – 6М2	7К96 – 5М2	8К96 – 7М3-С	8К96 – 6М3-С	7К96 – 6М2	7К96 – 6М2
				3-8	Крайний	1К96 – 4М2	1К96 – 5М2	3К96 – 5М3-С	3К96 – 6М3-С	1К96 – 4М2	1К96 – 5М2
					Средний	7К96 – 6М2	7К96 – 6М2	8К96 – 6М3-С	8К96 – 6М3-С	7К96 – 6М3	7К96 – 6М2
			24	1	Крайний	2К96 – 7М3	2К96 – 7М3	3К96 – 7М3-С	3К96 – 8М3-С	2К96 – 7М3	2К96 – 7М3
				2	Крайний	2К96 – 4М3	2К96 – 4М3	3К96 – 4М3-С	3К96 – 4М3-С	2К96 – 6М2	2К96 – 4М3
					Средний	7К96 – 6М3	7К96 – 5М3	8К96 – 7М3-С	8К96 – 6М3-С	7К96 – 6М3	7К96 – 6М3
				3-6	Крайний	1К96 – 6М3	1К96 – 6М3	3К96 – 8М3-С	3К96 – 8М3-С	1К96 – 6М3	1К96 – 6М2
					Средний	7К96 – 8М3	7К96 – 8М3	8К96 – 7М4-С	8К96 – 7М4-С	7К96 – 8М3	7К96 – 8М3
	12	12	18	2	Крайний	4К96 – 4М2	4К96 – 5М2	4К96 – 6М3-С	4К96 – 7М3-С	6К96 – 5М2	6К96 – 5М2
					Средний	8К96 – 7М3	8К96 – 7М3	8К96 – 10М3-С	8К96 – 10М3-С	8К96 – 7М3	8К96 – 7М3
				3-8	Крайний	3К96 – 7М3	3К96 – 7М3	4К96 – 7М3-С	4К96 – 8М3-С	5К96 – 7М3	5К96 – 7М3
					Средний	8К96 – 7М3	8К96 – 7М3	8К96 – 10М4-С	8К96 – 10М4-С	8К96 – 7М3	8К96 – 7М3
			24	2	Крайний	4К96 – 6М4	4К96 – 6М4	4К96 – 8М3-С	4К96 – 8М4-С	6К96 – 7М4	6К96 – 6М4
					Средний	8К96 – 7М4	8К96 – 7М4	8К96 – 10М4-С	8К96 – 10М4-С	8К96 – 9М4	8К96 – 7М4
				3-6	Крайний	3К96 – 8М4	3К96 – 8М4	4К96 – 9М3-С	4К96 – 9М4-С	5К96 – 8М4	5К96 – 8М4
					Средний	8К96 – 9М4	8К96 – 9М4	8К96 – 10М4-С	8К96 – 10М4-С	8К96 – 9М4	8К96 – 9М4
	6	12	18	2	Крайний	2К96 – 6М3	2К96 – 5М2	3К96 – 4М3-С	3К96 – 6М3-С	2К96 – 6М3	2К96 – 5М2
					Средний	9К96 – 6М3	9К96 – 7М3	9К96 – 8М3-С	9К96 – 8М3-С	8К96 – 6М3	8К96 – 7М3
				3-8	Крайний	2К96 – 8М3	2К96 – 8М3	3К96 – 9М3-С	3К96 – 9М3-С	2К96 – 8М3	2К96 – 8М3
					Средний	9К96 – 6М3	9К96 – 6М3	9К96 – 8М4-С	9К96 – 8М4-С	8К96 – 6М3	8К96 – 6М3
			24	2	Крайний	2К96 – 5М3	2К96 – 6М3	3К96 – 6М3-С	3К96 – 6М3-С	2К96 – 5М3	2К96 – 7М3
					Средний	9К96 – 8М3	9К96 – 8М3	9К96 – 9М4-С	9К96 – 9М4-С	8К96 – 9М3	8К96 – 7М3
				3-6	Крайний	2К96 – 8М3	2К96 – 8М3	3К96 – 9М3-С	3К96 – 9М3-С	2К96 – 8М3	2К96 – 8М3
					Средний	9К96 – 8М4	9К96 – 8М4	9К96 – 9М4-С	9К96 – 9М4-С	8К96 – 8М4	8К96 – 8М4

Инв. № подл. | Подпись и дата | Взам. инв. №

Высота этажа, м	Шаг колонн по рядам, м: крайним	Шаг колонн по рядам, м: средним	Пролет, м	Количество пролетов	Ряд колонн	Здания с покрытием из стального настила по стальным фермам					
						Расчетная сейсмичность здания в баллах					
						7		8		9	
						Конструктивное решение стен					
						Навесные и самонесущие				Навесные	
						Географический район по весу снегового покрова					
						I-III	I-IV	I-III	I-IV	I-III	I-IV
						Географический район по скоростному напору ветра					
						IV	I-III	IV	I-III	IV	I-III
9,6	6	6	18	1	Крайний	2К96-6М2	2К96-5М2	3К96-6М3-С	3К96-6М3-С	3К96-6М3-С	3К96-7М3-С
				2	Крайний	2К96-6М2	2К96-6М2	3К96-4М3-С	3К96-3М3-С	3К96-4М3-С	3К96-6М3-С
					Средний	7К96-5М2	7К96-5М2	8К96-4М3-С	8К96-5М3-С	8К96-6М3-С	8К96-6М3-С
				3-8	Крайний	1К96-3М2	1К96-3М2	3К96-4М3-С	3К96-3М3-С	3К96-4М3-С	3К96-6М3-С
					Средний	7К96-5М2	7К96-4М2	8К96-4М3-С	8К96-5М3-С	8К96-6М3-С	8К96-6М3-С
			24	1	Крайний	2К96-6М2	2К96-5М2	3К96-6М3-С	3К96-6М3-С	3К96-7М3-С	3К96-7М3-С
				2	Крайний	2К96-5М2	2К96-5М2	3К96-6М3-С	3К96-6М3-С	3К96-8М3-С	3К96-8М3-С
					Средний	7К96-5М3	7К96-4М2	8К96-5М3-С	8К96-5М3-С	8К96-7М3-С	8К96-7М3-С
				3-6	Крайний	1К96-5М2	1К96-5М2	3К96-6М3-С	3К96-6М3-С	3К96-8М3-С	3К96-8М3-С
					Средний	7К96-5М3	7К96-4М2	8К96-5М3-С	8К96-5М3-С	8К96-7М3-С	8К96-7М3-С
			30	1	Крайний	2К96-6М2	2К96-6М2	3К96-6М3-С	3К96-6М3-С	3К96-8М3-С	3К96-8М3-С
				2	Крайний	2К96-4М2	2К96-4М3	3К96-6М3-С	3К96-6М3-С	3К96-8М3-С	3К96-8М3-С
					Средний	7К96-8М3	7К96-6М3	8К96-7М3-С	8К96-6М3-С	8К96-9М4-С	8К96-9М4-С
				3,4	Крайний	1К96-5М3	1К96-6М2	3К96-6М3-С	3К96-6М3-С	3К96-8М3-С	3К96-8М3-С
					Средний	7К96-6М3	7К96-6М3	8К96-7М3-С	8К96-6М4-С	8К96-9М4-С	8К96-9М4-С
			36	1	Крайний	2К96-6М3	2К96-6М3	3К96-6М3-С	3К96-7М3-С	3К96-8М3-С	3К96-8М3-С
				2	Крайний	2К96-7М3	2К96-3М3	3К96-6М3-С	3К96-7М3-С	3К96-8М3-С	3К96-9М3-С
					Средний	7К96-8М3	7К96-7М4	8К96-9М3-С	8К96-9М4-С	8К96-9М4-С	8К96-9М4-С
				3,4	Крайний	1К96-5М3	1К96-6М3	3К96-6М3-С	3К96-7М3-С	3К96-8М3-С	3К96-9М3-С
					Средний	7К96-7М3	7К96-8М3	8К96-9М4-С	8К96-9М4-С	8К96-9М4-С	8К96-9М4-С

Высота этажа, м	Шаг колонн по рядам, м: Крайним	Шаг колонн по рядам, м: Средним	Пролет, м	Количество пролетов	Ряд колонн	Здания с покрытием из стального настила по стальным фермам					
						Расчетная сейсмичность здания в баллах					
						7		8		9	
						Конструктивное решение стен					
						Навесные и самонесущие				Навесные	
						Географический район по весу снегового покрова					
						I-III	I-IV	I-III	I-IV	I-III	I-IV
						Географический район по скоростному напору ветра					
						IV	I-III	IV	I-III	IV	I-III
9,6	12	12	18	2	крайний	6К96-4М2	6К96-3М2	6К96-4М3-С	6К96-3М3-С	6К96-6М3-С	6К96-7М3-С
					средний	8К96-7М3	8К96-7М3	8К96-7М3-С	8К96-9М3-С	8К96-10М3-С	8К96-9М3-С
				3-8	крайний	5К96-6М3	5К96-7М4	6К96-8М3-С	6К96-8М3-С	6К96-8М3-С	6К96-8М3-С
					средний	8К96-6М3	8К96-4М2	8К96-6М3-С	8К96-6М3-С	8К96-7М3-С	8К96-9М3-С
			24	2	крайний	6К96-5М2	6К96-5М3	6К96-5М3-С	6К96-8М3-С	6К96-7М3-С	6К96-9М3-С
					средний	8К96-7М3	8К96-5М2	8К96-9М3-С	8К96-5М3-С	8К96-10М3-С	8К96-7М3-С
				3-6	крайний	5К96-6М2	5К96-6М2	6К96-6М3-С	6К96-7М3-С	6К96-7М3-С	6К96-8М3-С
					средний	8К96-6М3	8К96-6М3	8К96-9М4-С	8К96-9М3-С	8К96-10М4-С	8К96-10М4-С
			30	2	крайний	6К96-5М2	6К96-5М2				
					средний	8К96-7М3	8К96-7М3				
				3;4	крайний	5К96-8М3	5К96-8М3				
					средний	8К96-7М3	8К96-7М3				
			36	2	крайний	6К96-8М3	6К96-7М3				
					средний	8К96-7М3	8К96-7М3				
				3;4	крайний	5К96-8М3	5К96-8М3				
					средний	8К96-9М4	8К96-9М4				

Высота этажа, м	Шаг колонн по рядам, м: Крайним	Шаг колонн по рядам, м: Средним	Пролет, м	Количество пролетов	Ряд колонн	Здания с покрытием из стального настила по стальным фермам					
						Расчетная сейсмичность здания в баллах					
						7		8		9	
						Конструктивное решение стен					
						Навесные и самонесущие				Навесные	
						Географический район по весу снегового покрова					
						I-III	I-IV	I-III	I-IV	I-III	I-IV
						Географический район по скоростному напору ветра					
						IV	I-III	IV	I-III	IV	I-III
9,6	6	12	18	2	Крайний	2К96-4М2	2К96-3М2	3К96-4М3-С	3К96-5М3-С	3К96-7М3-С	3К96-7М3-С
					Средний	8К96-7М3	8К96-7М3	8К96-7М3-С	8К96-7М3-С	8К96-10М3-С	8К96-10М3-С
				3-8	Крайний	2К96-5М2	2К96-5М2	3К96-8М3-С	3К96-9М3-С	3К96-9М3-С	3К96-9М3-С
					Средний	8К96-4М2	8К96-4М2	8К96-6М3-С	8К96-6М3-С	8К96-9М3-С	8К96-9М3-С
			24	2	Крайний	2К96-4М2	2К96-4М2	3К96-5М3-С	3К96-6М3-С	3К96-8М3-С	3К96-8М3-С
					Средний	8К96-7М3	8К96-7М3	8К96-9М3-С	8К96-9М3-С	8К96-10М3-С	8К96-10М3-С
				3-6	Крайний	2К96-6М2	2К96-6М2	3К96-9М3-С	3К96-9М3-С	3К96-10М3-С	3К96-10М3-С
					Средний	8К96-6М3	8К96-6М3	8К96-9М4-С	8К96-9М4-С	8К96-9М4-С	8К96-10М4-С
			30	2	Крайний	2К96-7М3	2К96-4М3				
					Средний	8К96-8М3	8К96-7М3				
				3;4	Крайний	2К96-6М3	2К96-6М3				
					Средний	8К96-7М3	8К96-6М3				
			36	2	Крайний	2К96-10М4	2К96-7М4				
					Средний	8К96-9М4	8К96-7М4				
				3;4	Крайний	2К96-7М3	2К96-7М3				
					Средний	8К96-8М4	8К96-8М4				

Высота этажа H, м	Пролет здания L, м	Шаг колонн по рядам, м: крайним	Шаг колонн по рядам, м: средним	Количество пролетов	Ряд колонн	Расчетные нагрузки на фундаменты колонн от сейсмического воздействия в поперечном направлении при расчетной сейсмичности здания: 7 баллов				8 баллов				9 баллов	
						При покрытии с применением: Железобетонных плит по железобетонным стропильным конструкциям									
						При конструктивном решении стен: Навесные		Самонесущие		Навесные		Самонесущие		Навесные	
						M	Q	M	Q	M	Q	M	Q	M	Q
3,0	6	6	6	1	крайний	23	6	31	7	54	13	66	15	101	25
				3	крайний	23	6	32	7	54	13	68	15	101	25
					средний	23	7	35	10	57	15	73	20	102	29
	9			1	крайний	27	7	34	8	61	15	72	17	119	30
				2	крайний	27	7	40	10	63	15	80	19	113	28
					средний	29	8	46	13	79	20	99	28	138	38
	12			1	крайний	30	8	37	9	69	17	78	19	124	32
				6	крайний	33	9	39	10	68	17	84	20	136	37
					средний	36	10	43	12	85	22	93	25	145	41
3,6	6			1	крайний	21	4	27	5	48	9	63	11	95	19
				3	крайний	22	4	31	5	52	10	65	11	96	19
					средний	22	5	32	8	54	12	69	16	96	22
	9			1	крайний	24	5	29	5	56	11	72	13	113	23
				2	крайний	25	5	37	7	54	10	74	13	96	18
					средний	28	6	46	10	75	17	106	24	157	36
	12			1	крайний	27	6	32	6	63	13	81	15	119	25
				6	крайний	32	7	39	8	66	13	83	16	128	28
					средний	34	7	42	9	82	17	91	19	135	30
4,2	6	6	6	1	крайний	20	3	25	4	45	8	59	8	91	15
				3	крайний	21	3	29	4	47	7	63	8	86	13
					средний	21	4	31	6	52	10	77	13	102	19
	9			1	крайний	23	4	28	4	52	9	65	10	108	18
				2	крайний	23	4	33	5	47	8	63	8	82	12
					средний	29	6	46	9	74	14	118	23	169	34
	12			1	крайний	26	4	31	5	59	10	73	11	113	19
				6	крайний	33	6	38	6	70	12	81	13	125	22
					средний	35	6	41	7	78	13	89	15	131	24
5,4	6			1	крайний	23	3	35	4	48	6	70	7	100	11
				3	крайний	25	3	34	3	54	6	74	7	111	12
					средний	23	3	31	4	50	7	77	10	109	14
	9			1	крайний	30	4	43	5	61	7	88	9	124	15
				2	крайний	31	4	39	4	61	7	82	7	124	15
					средний	38	6	49	7	84	12	128	17	148	22
	12			1	крайний	38	5	51	6	77	9	108	11	152	20
				6	крайний	60	7	62	6	99	13	108	12	—	—
					средний	63	6	63	6	101	14	101	14	—	—

Схема нагрузок на фундамент

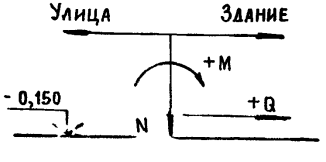

1. Общие указания по определению нагрузок на фундаменты см. в разделе пояснительной записки.
2. Значения нагрузок Q даны в килоньютонах (кН), М - в килоньютонах - метр (кН·м). Для получения нагрузок в тонна - силах и тонна - сила - метрах табличные значения должны быть разделены на коэффициент 9,806

Нач СКО-1	Михайлов	
Н. контр.	Матвеев	
Гл. инж пр.	Григорьев	
Рук бриг.	Акишина	
Ст. инж.	Никонова	
Ст. инж.	Элова	
Инженер	Тищенко	

1.423.1-3/88.02-08

Нагрузки на фундаменты колонн от сейсмического воздействия в поперечном направлении

Стадия	Лист	Листов
Р	1	17

ПРОМСТРОЙПРОЕКТ

Взам. инв. № | Подпись и дата | Инв. № подл.

23584-02 45

Высота этажа H, м	Пролет здания L, м	Шаг колонн по рядам, м: Крайним	Шаг колонн по рядам, м: Средним	Количество пролетов	Ряд колонн	Расчетные нагрузки на фундаменты колонн от сейсмического воздействия в поперечном направлении при расчетной сейсмичности здания: 7 баллов				8 баллов				9 баллов	
						При покрытии с применением железобетонных плит по железобетонным стропильным конструкциям									
						При конструктивном решении стен									
						Навесные		Самонесущ.		Навесные		Самонесущ.		Навесные	
						M	Q	M	Q	M	Q	M	Q	M	Q
4,8	6	6	6	1	Крайний	21	3	28	3	46	6	59	7	98	13
				3	Крайний	21	3	28	3	43	5	55	5	79	9
					Средний	23	4	34	6	56	9	80	13	114	19
	9			1	Крайний	24	3	34	4	59	8	70	9	108	15
				2	Крайний	24	3	35	4	49	6	68	7	92	11
					Средний	31	5	49	8	76	13	138	21	171	29
	12			1	Крайний	30	4	40	5	61	9	86	11	118	17
				6	Крайний	50	6	53	6	85	12	89	11	195	24
					Средний	56	7	60	7	89	13	92	13	216	25
6,0	6			1	Крайний	27	3	35	3	58	7	76	7	121	14
				3	Крайний	28	3	35	3	63	7	75	7	122	14
					Средний	27	4	35	5	63	9	82	11	120	16
	9			1	Крайний	31	4	41	4	68	8	85	8	136	16
				2	Крайний	34	4	46	5	80	10	104	11	148	19
					Средний	31	4	40	5	68	9	89	11	122	16
	12			1	Крайний	36	4	48	5	78	9	98	10	149	18
				6	Крайний	46	6	49	5	89	11	93	10	226	25
					Средний	48	6	48	6	89	13	90	13	216	27

Высота этажа H, м	Пролет здания L, м	Шаг колонн по рядам, м: Крайним	Шаг колонн по рядам, м: Средним	Количество пролетов	Ряд колонн	Расчетные нагрузки на фундаменты колонн от сейсмического воздействия в поперечном направлении при расчетной сейсмичности здания: 7 баллов				8 баллов				9 баллов	
						При покрытии с применением железобетонных плит по железобетонным стропильным конструкциям									
						При конструктивном решении стен									
						Навесные		Самонесущ.		Навесные		Самонесущ.		Навесные	
						M	Q	M	Q	M	Q	M	Q	M	Q
6,6	12	6	6	1	Крайний	45	5	59	5	86	9	123	11	170	18
				6	Крайний	56	6	56	5	108	12	111	10	249	25
					Средний	56	7	57	7	105	14	109	14	244	27
7,2				1	Крайний	54	5	71	6	110	10	149	11	232	20
				6	Крайний	86	7	69	4	155	14	127	9	271	26
					Средний	87	8	86	8	157	15	149	15	266	28
7,8				1	Крайний	65	5	86	6	135	11	174	12	252	21
				6	Крайний	102	8	83	5	163	13	158	10	323	27
					Средний	101	8	97	8	167	15	164	15	313	30
8,4				1	Крайний	76	6	100	6	156	11	222	12	307	22
				6	Крайний	58	3	60	2	103	6	104	3	206	13
					Средний	107	10	107	10	202	20	205	20	397	40
9,6				1	Крайний	82	5	110	6	165	11	226	12	314	21
				6	Крайний	96	3	74	1	138	5	137	1	237	8
					Средний	170	12	160	12	290	23	290	23	563	46

Высота этажа H, м	Пролет здания L, м	Шаг колонн по рядам, м: крайним	Шаг колонн по рядам, м: средним	Количество пролетов	Ряд колонн	Расчетные нагрузки на фундаменты колонн от сейсмического воздействия в поперечном направлении при расчетной сейсмичности здания: 7 баллов								8 баллов								9 баллов	
						При покрытии с применением																	
						Железобетонных плит по железобетонным стропильным конструкциям				Стального профильнастила по стальным фермам				Железобетонных плит по железобетонным стропильным конструкциям				Стального профильнастила по стальным фермам				Стального профильнастила по стальным фермам	
						При конструктивном решении стен																	
						Навесные		Самонесущие		Навесные		Самонесущие		Навесные		Самонесущие		Навесные		Самонесущие		Навесные	
						M	Q	M	Q	M	Q	M	Q	M	Q	M	Q	M	Q	M	Q	M	Q
4,8	18	6	6	1	крайний	47	8	56	9	36	6	43	7	107	18	120	18	82	14	97	15	159	26
				8	крайний	74	13	69	11	48	8	53	8	133	23	133	22	132	23	124	20	194	34
					средний	61	10	59	10	36	6	38	7	116	21	119	21	77	13	77	14	155	28
		6	12	2	крайний	49	8	56	8	34	5	41	6	102	17	118	17	77	12	82	10	128	19
					средний	156	27	198	35	100	19	134	25	339	60	429	75	250	46	354	64	527	99
				8	крайний	53	9	52	8	39	6	38	5	131	22	114	17	107	17	85	12	191	32
					средний	150	26	156	27	91	17	93	17	322	55	324	56	213	37	204	37	370	68
		С фахверками 12	12	2	крайний	67	11	76	11	82	14	102	17	132	20	152	22	199	35	261	44	385	69
					средний	175	31	202	36	91	17	110	20	384	68	447	78	191	35	220	38	326	60
				8	крайний	65	10	64	9	88	15	90	14	158	23	122	16	174	30	171	26	312	53
					средний	160	28	160	28	103	19	105	19	370	61	348	60	230	42	221	41	444	82
		Без фахверков 12	12	2	крайний	67	11	76	11	82	14	100	15	137	20	152	22	199	35	261	44	381	65
					средний	175	31	202	36	91	17	106	20	384	68	447	78	191	35	220	38	319	59
				8	крайний	65	10	66	8	88	15	92	14	166	23	122	16	174	30	171	26	346	54
					средний	160	28	160	28	103	19	105	19	370	61	348	60	230	42	221	41	435	80
	24	6	6	1	крайний	58	9	69	10	40	7	46	7	114	19	132	21	91	15	103	16	173	29
				6	крайний	85	15	79	13	49	8	51	8	195	32	181	29	109	19	110	18	192	33
					средний	81	13	80	13	44	8	46	8	185	28	183	30	92	16	92	17	185	34
		6	12	2	крайний	56	9	62	9	40	6	46	7	108	17	123	18	88	14	95	13	152	24
					средний	196	34	229	40	112	21	145	26	390	69	469	82	283	51	360	64	550	102
				6	крайний	62	10	58	8	43	7	44	6	127	21	120	18	109	18	96	14	192	32
					средний	184	31	178	30	104	19	109	20	355	61	368	64	244	42	228	41	439	79

Инв. № подл. | Подпись и дата | Взам. инв. №

Высота этажа H, м	Пролет здания L, м	Шаг колонн по рядам, м		Количество пролетов	Ряд колонн	Расчетные нагрузки на фундаменты колонн от сейсмического воздействия в поперечном направлении при расчетной сейсмичности здания															
						7 баллов				8 баллов				9 баллов							
						При покрытии с применением															
						Железобетонных плит по железобетонным стропильным конструкциям		Стального профильнастила по стальным фермам		Железобетонных плит по железобетонным стропильным конструкциям		Стального профильнастила по стальным фермам		Стального профильнастила по стальным фермам							
						При конструктивном решении стен															
		Крайним	Средним			Навесные		Самонесущие		Навесные		Самонесущие		Навесные		Самонесущие		Навесные		Самонесущие		Навесные	
						M	Q	M	Q	M	Q	M	Q	M	Q	M	Q	M	Q	M	Q	M	Q
4,8	24	С фахверками 12	12	2	Крайний	79	12	87	12	86	15	100	17	135	19	145	19	195	34	230	37	336	58
					Средний	248	43	270	47	120	22	143	26	517	92	566	101	293	53	372	66	604	112
				6	Крайний	80	12	79	11	95	17	97	16	163	24	155	21	225	39	203	33	398	70
					Средний	201	35	202	35	117	21	120	22	436	74	439	75	263	47	250	46	488	89
		Без фахверков 12	12	2	Крайний	79	12	88	11	86	15	101	17	168	25	145	19	195	34	230	37	336	58
					Средний	248	43	269	47	120	22	143	26	500	92	566	101	293	53	372	66	589	110
				6	Крайний	80	12	80	10	95	17	99	14	224	24	155	21	225	39	203	33	401	70
					Средний	201	35	202	35	117	21	120	22	415	74	439	75	263	47	250	46	488	89
6,0	18	6	6	1	Крайний	61	8	78	9	38	5	53	6	123	15	160	18	92	11	111	12	202	23
				8	Крайний	83	9	74	8	39	5	40	4	199	22	154	18	109	13	108	11	207	25
					Средний	102	12	96	11	45	6	47	6	218	23	167	22	108	14	102	14	192	26
		6	12	2	Крайний	58	7	62	6	30	3	37	3	129	14	119	11	79	9	80	6	132	13
					Средний	207	28	237	32	115	17	154	23	466	60	505	67	292	43	399	58	655	96
				8	Крайний	69	8	62	6	35	4	34	3	167	20	150	16	111	12	87	7	189	22
					Средний	206	26	200	25	100	14	101	14	398	48	386	47	245	32	226	32	430	60
		С фахверками 12	12	2	Крайний	95	11	102	11	67	9	83	11	168	18	176	15	151	20	182	22	268	34
					Средний	228	31	256	35	99	14	124	18	514	70	642	86	242	35	317	46	529	78
				8	Крайний	93	10	81	8	76	10	77	9	168	18	155	15	204	27	178	22	344	46
					Средний	213	26	200	25	92	13	92	13	391	51	377	50	213	29	201	29	397	57

Высота этажа H, м	Пролет здания L, м	Шаг колонн по рядам, м		Количество пролетов	Ряд колонн	Расчетные нагрузки на фундаменты колонн от сейсмического воздействия в поперечном направлении при расчетной сейсмичности здания															
						7 баллов				8 баллов				9 баллов							
						При покрытии с применением															
						Железобетонных плит по железобетонным стропильным конструкциям		Стального профильнастила по стальным фермам		Железобетонных плит по железобетонным стропильным конструкциям		Стального профильнастила по стальным фермам						Стального профильнастила по стальным фермам			
						При конструктивном решении стен															
		Крайним	Средним			Навесные		Самонесущие		Навесные		Самонесущие		Навесные		Самонесущие		Навесные		Самонесущие		Навесные	
						M	Q	M	Q	M	Q	M	Q	M	Q	M	Q	M	Q	M	Q	M	Q
6,0	18	Без фахверков 12	12	2	Крайний	95	11	103	9	67	9	83	9	172	16	176	15	151	20	182	22	276	31
					Средний	228	31	254	35	99	14	120	18	536	73	642	86	242	35	317	40	508	74
				8	Крайний	93	10	83	6	76	10	80	7	176	17	155	15	204	27	178	22	344	46
					Средний	213	26	200	25	92	13	92	13	391	51	377	50	213	29	201	29	397	57
	24	6	6	1	Крайний	75	10	91	11	44	6	59	7	163	20	199	22	103	13	122	14	210	26
				6	Крайний	120	15	117	15	55	7	52	6	263	35	232	29	137	18	127	14	274	37
					Средний	115	13	106	12	56	8	52	7	213	25	204	25	109	14	108	14	198	26
		6	12	2	Крайний	72	8	73	7	37	4	41	4	162	17	145	14	88	10	88	7	149	14
					Средний	295	39	319	42	141	20	169	24	656	81	649	85	333	48	448	64	786	112
				6	Крайний	88	9	74	7	40	5	39	3	173	21	168	18	113	13	101	9	207	24
					Средний	302	35	282	34	118	17	118	17	490	63	480	61	270	36	264	37	513	70
		С фахверками 12	12	2	Крайний	112	11	115	11	75	10	88	11	190	18	197	15	164	22	185	22	274	34
					Средний	350	46	381	50	119	17	144	21	753	101	850	112	301	44	371	54	688	100
				6	Крайний	141	14	120	12	87	11	106	14	237	26	222	24	179	23	211	29	418	62
					Средний	293	34	276	33	105	15	105	16	526	67	503	65	229	30	209	33	460	62
		Без фахверков 12	12	2	Крайний	112	11	117	9	75	10	89	9	201	17	197	15	164	22	185	23	274	34
					Средний	350	46	381	50	119	17	142	21	753	101	850	112	301	44	371	54	688	100
				6	Крайний	141	14	122	10	87	11	108	12	239	24	222	24	179	23	175	21	423	59
					Средний	293	34	276	33	105	15	104	16	526	67	503	65	229	30	232	31	473	67

Высота этажа H,м	Пролет здания L,м	Шаг колонн по рядам, м		Количество пролетов	Ряд колонн	Расчетные нагрузки на фундаменты колонн от сейсмического воздействия в поперечном направлении при расчетной сейсмичности здания									
						7 баллов				8 баллов				9 баллов	
						При покрытии с применением									
						Стального профиль-настила по стальным фермам									
						При конструктивном решении стен									
						Навесные		Самонесущие		Навесные		Самонесущие		Навесные	
		Крайним	Средним			M	Q	M	Q	M	Q	M	Q	M	Q
6,0	30	6	6	1	Крайний	53	7	66	7	111	14	136	16	225	28
				4	Крайний	64	8	61	7	156	20	138	16	275	37
					Средний	68	9	65	8	130	16	119	16	238	32
		6	12	2	Крайний	47	5	48	5	104	12	110	10	183	20
					Средний	166	23	180	25	348	48	470	63	735	104
				4	Крайний	53	7	51	5	150	19	140	16	262	33
					Средний	142	19	136	19	284	36	277	37	510	68
		С фахверками 12	12	2	Крайний	92	13	102	13	198	26	213	26	338	44
					Средний	133	19	150	21	314	44	386	55	637	93
				4	Крайний	101	14	99	13	229	31	199	25	491	69
					Средний	128	18	123	17	265	37	272	38	499	70
		Без фахверков 12	12	2	Крайний	92	13	104	11	198	26	213	26	342	41
					Средний	133	19	150	21	314	44	386	55	635	93
				4	Крайний	101	14	101	11	230	31	199	25	491	69
					Средний	128	18	123	17	265	37	272	38	499	70

Высота этажа H, м	Пролет здания L, м	Шаг колонн по рядам, м		Количество пролетов	Ряд колонн	Расчетные нагрузки на фундаменты колонн от сейсмического воздействия в поперечном направлении при расчетной сейсмичности здания															
						7 баллов								8 баллов						9 баллов	
						При покрытии с применением															
						железобетонных плит по железобетонным стропильным конструкциям				стального профильнастила по стальным фермам				железобетонных плит по железобетонным стропильным конструкциям				стального профильнастила по стальным фермам		стального профильнастила по стальным фермам	
						При конструктивном решении стен															
		крайним	средним			навесные		самонесущие		навесные		самонесущие		навесные		самонесущие		навесные		самонесущие		навесные	
						M	Q	M	Q	M	Q	M	Q	M	Q	M	Q	M	Q	M	Q	M	Q
6,6	18	6	6	1	крайний	72	8	92	9	46	5	64	6	151	17	191	19	97	11	132	13	206	21
				8	крайний	96	10	92	8	48	5	43	3	202	22	188	19	112	11	102	8	203	21
					средний	121	12	113	12	55	7	52	6	209	23	197	22	113	13	104	13	205	25
			12	2	крайний	74	7	76	6	37	4	42	3	145	13	129	9	80	7	78	4	134	9
					средний	246	30	286	34	130	17	169	23	581	68	688	82	309	41	432	57	765	101
				8	крайний	88	8	80	7	39	4	36	2	199	21	182	18	111	11	96	7	209	20
					средний	247	27	240	26	108	14	104	13	445	50	429	48	241	29	234	29	459	56
		С фахверками 12	12	2	крайний	110	10	115	10	66	8	81	9	186	14	194	11	141	17	174	19	271	31
					средний	300	36	347	42	96	13	120	16	703	85	865	102	226	30	286	38	482	65
				8	крайний	120	10	102	8	80	10	81	9	235	23	213	20	212	26	196	22	434	55
					средний	260	28	230	26	88	11	87	11	464	53	433	51	200	24	193	24	358	45
		без фахверков 12	12	2	крайний	110	10	117	8	66	8	83	9	202	13	194	11	141	17	174	19	275	27
					средний	300	36	345	41	96	13	117	16	705	85	865	102	227	30	285	38	468	63
				8	крайний	120	10	105	6	80	10	84	9	217	18	213	20	212	26	196	22	439	50
					средний	260	28	230	26	88	11	87	11	464	53	433	51	200	24	193	24	358	45
	24	6	6	1	крайний	80	10	109	12	55	6	72	7	186	21	221	23	111	12	147	14	225	24
				6	крайний	128	14	119	13	60	6	56	5	255	29	236	25	148	16	120	11	251	28
					средний	142	15	134	14	70	8	65	8	269	29	252	28	144	16	123	15	257	32
			12	2	крайний	94	9	91	7	47	5	48	4	181	15	173	14	93	9	86	5	163	11
					средний	360	42	396	45	166	22	194	26	807	91	797	92	372	49	487	63	897	114
				6	крайний	119	12	102	9	52	5	49	4	244	26	241	25	148	16	123	11	255	28
					средний	328	34	303	33	137	17	127	16	581	63	553	60	282	33	254	31	515	63

Высота этажа H, м	Пролет здания L, м	Шаг колонн по рядам, м		Количество пролетов	Ряд колонн	Расчетные нагрузки на фундаменты колонн от сейсмического воздействия в поперечном направлении при расчетной сейсмичности здания																	
						7 баллов								8 баллов						9 баллов			
						При покрытии с применением																	
						Железобетонных плит по железобетонным стропильным конструкциям				Стального профильнастила по стальным фермам				Железобетонных плит по железобетонным стропильным конструкциям				Стального профильнастила по стальным фермам				Стального профильнастила по стальным фермам	
						При конструктивном решении стен																	
		Крайним	Средним			Навесные		Самонесущие		Навесные		Самонесущие		Навесные		Самонесущие		Навесные		Самонесущие		Навесные	
						M	Q	M	Q	M	Q	M	Q	M	Q	M	Q	M	Q	M	Q	M	Q
6,6	24	С фахверками 12	12	2	Крайний	127	11	132	10	82	10	96	11	279	22	299	20	158	18	190	20	305	35
					Средний	439	52	476	56	126	16	151	20	892	101	1008	111	279	36	348	45	572	76
				6	Крайний	157	14	135	12	99	12	97	11	264	25	236	21	221	27	199	23	383	47
					Средний	335	36	313	35	113	14	109	14	625	72	590	69	240	29	223	28	446	56
		Без фахверков 12	12	2	Крайний	127	11	132	8	82	10	98	9	302	20	299	20	158	18	190	20	306	30
					Средний	439	52	467	55	126	16	149	19	922	104	1008	111	279	36	348	45	559	74
				6	Крайний	157	14	138	10	99	12	99	9	348	34	236	21	221	27	199	23	391	43
					Средний	335	36	312	35	113	14	109	14	625	72	590	69	240	29	223	28	446	56
7,2	18	6	6	1	Крайний	92	8	113	10	56	5	78	7	197	18	227	20	113	11	160	14	228	21
				8	Крайний	174	16	148	15	71	7	62	4	255	26	241	23	146	14	143	12	276	27
					Средний	143	12	118	11	64	7	60	6	238	24	229	24	124	13	108	12	230	25
			12	2	Крайний	95	8	119	10	50	4	58	4	161	10	163	6	100	9	114	8	202	16
					Средний	291	31	433	44	131	15	158	19	784	82	1000	98	271	32	348	41	606	70
				8	Крайний	131	12	114	10	58	5	50	3	265	27	260	25	132	11	106	7	238	21
					Средний	279	26	261	25	124	14	116	13	506	50	481	48	265	28	235	26	493	54
		С фахверками 12	12	2	Крайний	149	15	179	18	80	9	98	10	323	33	351	34	162	17	199	19	315	32
					Средний	180	19	208	22	94	11	115	14	398	41	480	49	209	25	262	31	484	57
				8	Крайний	181	23	102	6	101	11	96	10	318	31	284	27	231	25	216	22	452	52
					Средний	198	26	273	28	94	11	89	10	453	46	413	43	199	22	179	20	346	39

Высота этажа H, м	Пролет здания L, м	Шаг колонн по рядам, м		Количество пролетов	Ряд колонн	Расчетные нагрузки на фундаменты колонн от сейсмического воздействия в поперечном направлении при расчетной сейсмичности здания															
						7 баллов						8 баллов						9 баллов			
						При покрытии с применением															
						Железобетонных плит по железобетонным стропильным конструкциям				Стального профильнастила по стальным фермам				Железобетонных плит по железобетонным стропильным конструкциям				Стального профильнастила по стальным фермам		Стального профильнастила по стальным фермам	
						При конструктивном решении стен															
		Крайним	Средним			Навесные		Самонесущие		Навесные		Самонесущие		Навесные		Самонесущие		Навесные		Самонесущие		Навесные	
						M	Q	M	Q	M	Q	M	Q	M	Q	M	Q	M	Q	M	Q	M	Q
7,2	18	Без фахверков 12	12	2	Крайний	149	15	181	2	80	9	100	8	334	32	351	34	173	16	199	19	315	32
					Средний	180	19	208	22	94	11	113	13	389	41	480	49	205	25	262	31	484	57
				8	Крайний	181	23	106	4	101	11	99	8	356	33	284	27	244	24	216	22	452	52
					Средний	198	26	273	28	94	11	89	10	431	44	413	43	199	22	179	20	346	39
	24	6	6	1	Крайний	112	11	131	12	68	7	87	8	233	22	266	24	137	13	182	16	266	26
				6	Крайний	168	16	167	16	81	7	69	5	280	31	—	—	184	18	168	15	323	38
					Средний	172	16	159	14	87	9	82	8	285	36	—	—	150	16	132	14	319	33
		6	12	2	Крайний	119	10	111	7	57	5	58	4	233	18	225	14	107	8	99	4	232	18
					Средний	433	44	505	51	198	24	231	28	890	87	1003	97	454	53	569	66	865	98
				6	Крайний	180	17	150	13	74	7	66	5	276	26	256	23	153	14	124	9	264	24
					Средний	371	32	335	31	164	18	155	17	684	68	643	65	341	36	296	33	621	69
		Сфахверками 12	12	2	Крайний	234	25	250	25	100	11	116	12	469	52	512	54	195	21	234	23	382	40
					Средний	212	19	224	20	119	14	138	16	369	33	396	34	255	30	315	36	551	64
				6	Крайний	164	13	157	12	123	13	125	13	470	52	462	49	245	25	237	24	481	53
					Средний	382	37	366	36	121	14	112	13	516	53	509	52	241	27	226	26	482	56
		Без фахверков 12	12	2	Крайний	234	25	251	23	100	11	118	10	488	51	512	54	206	19	234	23	382	40
					Средний	212	19	224	20	119	14	136	16	369	33	396	34	255	30	315	37	551	64
				6	Крайний	164	13	161	9	123	13	125	13	489	51	462	49	245	25	237	24	481	53
					Средний	382	37	366	36	121	14	112	13	526	54	509	52	241	28	226	26	482	56

Высота этажа H, м	Пролет здания L, м	Шаг колонн по рядам, м: Крайним	Шаг колонн по рядам, м: Средним	Количество пролетов	Ряд колонн	Расчетные нагрузки на фундаменты колонн от сейсмического воздействия в поперечном направлении при расчетной сейсмичности здания: 7 баллов M	7 баллов Q	8 баллов M	8 баллов Q	9 баллов M	9 баллов Q	9 баллов M	9 баллов Q	9 баллов M	9 баллов Q
		При покрытии с применением				Стального профиль-настила по стальным фермам									
		При конструктивном решении стен				Навесные		Самонесущ.		Навесные		Самонесущ.		Навесные	
7,2	30	6	6	1	Крайний	80	8	96	8	163	15	208	17	320	30
				4	Крайний	123	13	116	11	166	16	164	14	325	38
					Средний	85	8	80	8	201	23	180	20	319	42
		6	12	2	Крайний	76	7	73	5	129	9	116	6	297	22
					Средний	222	25	257	29	604	68	664	73	1062	114
				4	Крайний	90	8	81	6	182	17	163	14	312	30
					Средний	203	21	191	20	389	41	348	39	756	85
		С фахверками 12	12	2	Крайний	110	12	123	13	232	25	249	24	449	48
					Средний	165	19	186	22	339	39	402	47	653	75
				4	Крайний	141	16	139	14	282	30	256	27	523	58
					Средний	152	17	148	16	318	35	290	33	572	65
		Без фахверков 12	12	2	Крайний	110	12	123	10	237	22	249	24	449	48
					Средний	165	19	179	21	333	38	402	47	653	75
				4	Крайний	141	16	141	12	276	37	256	27	523	58
					Средний	152	17	148	16	310	34	290	33	572	65

Высота этажа H, м	Пролет здания L, м	Шаг колонн по рядам, м: Крайним	Шаг колонн по рядам, м: Средним	Количество пролетов	Ряд колонн	Расчетные нагрузки на фундаменты колонн от сейсмического воздействия в поперечном направлении при расчетной сейсмичности здания: 7 баллов M	7 баллов Q	8 баллов M	8 баллов Q	9 баллов M	9 баллов Q	9 баллов M	9 баллов Q	9 баллов M	9 баллов Q
		При покрытии с применением				Стального профиль-настила по стальным фермам									
		При конструктивном решении стен				Навесные		Самонесущ.		Навесные		Самонесущ.		Навесные	
7,2	36	6	6	1	Крайний	92	9	106	9	183	18	215	19	307	35
				4	Крайний	107	10	99	8	211	22	185	19	380	45
					Средний	119	12	111	11	223	24	179	23	376	49
		6	12	2	Крайний	90	8	83	6	153	11	141	8	377	35
					Средний	274	30	299	33	730	80	733	80	930	98
				4	Крайний	99	9	90	7	202	19	173	14	386	35
					Средний	239	25	220	23	485	50	417	46	954	100
		С фахверками 12	12	2	Крайний	147	16	155	16	278	30	293	31	575	64
					Средний	177	19	188	20	388	43	385	44	—	—
				4	Крайний	170	19	165	18	321	35	320	35	—	—
					Средний	171	18	164	18	364	39	308	34	—	—
		Без фахверков 12	12	2	Крайний	147	16	157	14	272	27	293	31	—	—
					Средний	177	19	186	20	384	43	385	44	—	—
				4	Крайний	170	19	165	15	325	33	320	35	—	—
					Средний	171	18	160	17	364	39	308	34	—	—

Высота этажа H, м	Пролет здания L, м	Шаг колонн по рядам, м		Количество пролетов	Ряд колонн	Расчетные нагрузки на фундаменты колонн от сейсмического воздействия в поперечном направлении при расчетной сейсмичности здания															
						7 баллов				8 баллов				9 баллов							
						При покрытии с применением															
						Железобетонных плит по железобетонным стропильным конструкциям		Стального профильнастила по стальным фермам		Железобетонных плит по железобетонным стропильным конструкциям		Стального профильнастила по стальным фермам		Стального профильнастила по стальным фермам							
						При конструктивном решении стен															
		крайним	средним			Навесные		Самонесущие		Навесные		Самонесущие		Навесные		Самонесущие		Навесные		Самонесущие		Навесные	
						M	Q	M	Q	M	Q	M	Q	M	Q	M	Q	M	Q	M	Q	M	Q
7,8	18	6	6	1	крайний	103	9	130	11	65	6	92	7	222	19	204	21	130	11	186	14	284	23
				8	крайний	182	18	149	13	87	7	76	5	292	32	285	29	161	13	140	9	290	25
					средний	133	12	138	12	79	6	69	6	274	30	270	28	146	14	126	13	278	28
		6	12	2	крайний	109	8	108	7	55	4	59	3	207	12	209	11	105	7	104	3	213	11
					средний	352	34	412	39	185	21	229	25	912	84	932	85	409	46	547	59	944	99
				8	крайний	181	15	149	12	71	6	64	4	282	24	263	21	170	14	129	8	332	28
					средний	331	25	297	25	144	14	133	13	605	54	573	51	297	28	255	26	546	53
		С фахверками 12	12	2	крайний	184	18	204	18	89	8	110	10	356	33	401	35	185	18	235	21	350	32
					средний	213	20	242	23	117	13	143	15	459	44	543	50	224	24	292	31	507	56
				8	крайний	134	7	121	6	95	9	93	8	337	30	313	26	227	22	186	16	435	42
					средний	355	30	329	29	112	12	106	11	487	46	471	45	232	23	205	22	436	45
		Без фахверков 12	12	2	крайний	184	18	206	16	89	8	113	8	380	32	401	35	185	18	235	21	367	28
					средний	213	20	240	23	117	13	140	15	451	43	543	50	224	24	292	31	506	56
				8	крайний	134	7	125	3	95	9	96	8	356	28	313	26	227	22	186	16	427	35
					средний	355	30	329	29	112	12	106	11	505	47	471	45	232	23	205	22	436	45
	24	6	6	1	крайний	137	12	159	13	78	7	103	8	276	23	335	26	159	14	209	16	331	28
				6	крайний	183	17	173	15	110	10	102	8	—	—	—	—	204	18	175	13	323	33
					средний	195	17	185	16	90	8	82	8	—	—	—	—	175	17	166	17	314	38
		6	12	2	крайний	142	10	140	7	72	5	74	4	309	22	310	20	145	9	140	7	299	20
					средний	527	47	634	53	225	24	256	28	938	78	1053	85	583	55	574	50	978	98
				6	крайний	202	16	163	12	92	8	83	6	301	25	334	30	191	17	169	12	319	26
					средний	459	34	407	33	189	18	172	17	820	73	815	74	353	35	317	33	719	73

Высота этажа H, м	Пролет здания L, м	Шаг колонн по рядам, м		Количество пролетов	Ряд колонн	Расчетные нагрузки на фундаменты колонн от сейсмического воздействия в поперечном направлении при расчетной сейсмичности здания															
						7 баллов								8 баллов						9 баллов	
						При покрытии с применением															
						железобетонных плит по железобетонным стропильным конструкциям				стального профилированного настила по стальным фермам				железобетонных плит по железобетонным стропильным конструкциям				стального профилированного настила по стальным фермам			
						При конструктивном решении стен															
		Крайним	Средним			Навесные		Самонесущие		Навесные		Самонесущие		Навесные		Самонесущие		Навесные		Самонесущие		Навесные	
						M	Q	M	Q	M	Q	M	Q	M	Q	M	Q	M	Q	M	Q	M	Q
7,8	24	Сфахверками 12	12	2	Крайний	210	19	214	18	113	11	131	12	458	42	487	42	233	23	276	24	448	42
					Средний	360	34	396	38	151	16	171	18	626	57	699	63	290	30	365	38	607	66
				6	Крайний	162	9	143	8	125	12	121	11	514	49	494	46	277	28	261	24	504	51
					Средний	473	42	436	40	144	15	135	14	619	57	600	55	285	29	255	26	553	58
		Без фахверков 12	12	2	Крайний	210	19	216	16	113	11	133	12	473	40	487	42	233	23	275	24	458	42
					Средний	360	34	392	38	151	16	168	18	627	57	699	63	290	30	365	38	607	66
				6	Крайний	162	9	148	5	125	12	125	11	490	41	494	46	277	28	261	24	516	51
					Средний	473	42	435	40	144	15	134	14	654	59	600	55	285	29	255	26	553	58
8,4	18	6	6	1	Крайний	122	10	155	11	78	6	115	7	190	17	243	19	142	11	178	13	286	23
				8	Крайний	78	5	83	4	47	3	44	4	258	21	225	16	157	12	144	7	278	21
					Средний	174	17	163	15	90	9	85	8	282	25	261	25	158	15	157	15	319	31
		6	12	2	Крайний	109	9	115	8	58	4	69	4	193	16	214	15	120	9	133	7	222	16
					Средний	275	26	319	30	140	14	175	18	549	55	634	62	316	33	402	41	640	67
				8	Крайний	188	15	163	11	87	7	80	4	255	23	271	22	153	13	149	10	282	24
					Средний	366	27	355	26	163	15	149	14	504	48	472	45	253	25	238	24	475	48
		Сфахверками 12	12	2	Крайний	170	14	189	14	81	6	100	7	328	28	371	29	154	12	196	13	301	22
					Средний	327	31	375	35	177	19	223	24	609	59	702	68	374	39	502	52	793	83
				8	Крайний	210	19	189	16	96	8	88	6	371	34	365	31	202	18	211	16	403	36
					Средний	272	25	258	24	133	13	123	12	519	50	502	48	265	26	244	24	503	51

Высота этажа H, м	Пролет здания L, м	Шаг колонн по рядам, м		Количество пролетов	Ряд колонн	Расчетные нагрузки на фундаменты колонн от сейсмического воздействия в поперечном направлении при расчетной сейсмичности здания																	
						7 баллов								8 баллов								9 баллов	
						При покрытии с применением																	
						железобетонных плит по железобетонным стропильным конструкциям				стального профилированного настила по стальным фермам				железобетонных плит по железобетонным стропильным конструкциям				стального профилированного настила по стальным фермам				стального профилированного настила по стальным фермам	
						При конструктивном решении стен																	
		Крайним	Средним			Навесные		Самонесущие		Навесные		Самонесущие		Навесные		Самонесущие		Навесные		Самонесущие		Навесные	
						M	Q	M	Q	M	Q	M	Q	M	Q	M	Q	M	Q	M	Q	M	Q
8,4	18	Без фахверков 12	12	2	Крайний	170	14	192	12	81	6	104	5	328	25	371	29	154	12	196	13	321	18
					Средний	327	31	372	35	177	19	218	24	616	61	702	68	374	39	502	52	791	83
				8	Крайний	210	19	194	13	96	8	93	6	375	31	365	31	202	18	211	16	409	30
					Средний	272	25	257	24	133	13	122	12	519	50	502	48	265	26	244	24	503	51
	24	6	6	1	Крайний	156	12	184	13	93	7	121	8	236	21	287	23	151	13	196	15	311	26
				6	Крайний	108	8	105	6	55	3	56	2	281	24	280	22	166	14	160	10	308	25
					Средний	233	22	219	21	118	12	111	11	370	34	340	32	174	17	171	17	355	35
		6	12	2	Крайний	138	11	140	10	72	6	80	5	254	22	270	21	141	11	144	8	260	19
					Средний	366	33	393	35	178	18	206	21	660	63	720	69	376	38	457	47	808	85
				6	Крайний	158	11	169	12	95	7	87	5	308	28	262	23	162	13	133	8	292	24
					Средний	497	40	461	36	220	20	203	18	658	63	807	73	333	33	306	31	638	66
		С фахверками 12	12	2	Крайний	224	18	228	17	101	8	119	9	411	33	438	33	186	15	232	16	381	30
					Средний	426	40	474	44	222	23	264	27	865	82	953	89	493	51	576	60	982	102
				6	Крайний	219	19	210	17	122	11	119	9	412	36	405	34	263	24	239	19	462	42
					Средний	372	34	355	33	173	17	162	16	708	67	686	65	334	33	310	31	663	67
		Без фахверков 12	12	2	Крайний	224	18	231	15	101	8	122	6	432	31	438	33	186	15	232	16	384	24
					Средний	426	40	471	44	222	23	260	27	882	84	953	89	493	51	576	60	981	102
				6	Крайний	219	19	215	15	122	11	122	9	416	33	405	34	263	24	239	19	465	36
					Средний	372	34	353	33	173	17	159	16	708	67	686	65	334	33	310	31	663	67

Высота этажа H,м	Пролет здания L,м	Шаг колонн по рядам,м: крайним	Шаг колонн по рядам,м: средним	Количество пролетов	Ряд колонн	Расчетные нагрузки на фундаменты колонн от сейсмического воздействия в поперечном направлении при расчетной сейсмичности здания: 7 баллов				8 баллов				9 баллов	
						При покрытии с применением стального профиль-настила по стальным фермам									
						При конструктивном решении стен									
						Навесные		Самонесущ.		Навесные		Самонесущ.		Навесные	
						M	Q	M	Q	M	Q	M	Q	M	Q
8,4	30	6	6	1	Крайний	106	9	135	10	172	15	211	16	359	30
				4	Крайний	70	4	60	2	176	14	157	9	309	24
					Средний	157	16	153	15	235	23	226	22	483	48
		6	12	2	Крайний	87	7	92	6	160	13	172	11	—	—
					Средний	219	22	245	24	483	50	485	50	—	—
				4	Крайний	115	8	106	6	173	15	168	12	—	—
					Средний	274	24	253	22	411	41	378	39	—	—
		С фахверкам 12	12	2	Крайний	119	10	133	10	219	18	248	18	—	—
					Средний	278	29	315	33	609	64	655	69	—	—
				4	Крайний	137	12	137	11	256	23	257	21	—	—
					Средний	221	22	215	21	445	45	414	43	—	—
		Без фахверков 12	12	2	Крайний	119	10	136	8	219	18	248	18	—	—
					Средний	278	29	310	32	609	64	655	69	—	—
				4	Крайний	137	12	141	18	253	23	257	21	—	—
					Средний	221	22	213	21	445	45	414	43	—	—

Высота этажа H,м	Пролет здания L,м	Шаг колонн по рядам,м: крайним	Шаг колонн по рядам,м: средним	Количество пролетов	Ряд колонн	Расчетные нагрузки на фундаменты колонн от сейсмического воздействия в поперечном направлении при расчетной сейсмичности здания: 7 баллов				8 баллов				9 баллов	
						При покрытии с применением стального профиль-настила по стальным фермам									
						При конструктивном решении стен									
						Навесные		Самонесущ.		Навесные		Самонесущ.		Навесные	
						M	Q	M	Q	M	Q	M	Q	M	Q
8,4	36	6	6	1	Крайний	121	10	145	11	192	17	233	18	403	35
				4	Крайний	89	7	70	3	219	19	199	14	414	36
					Средний	181	18	172	17	256	25	241	24	517	51
		6	12	2	Крайний	97	8	100	7	183	15	194	14	—	—
					Средний	268	26	281	28	534	54	511	52	—	—
				4	Крайний	109	7	100	5	176	14	166	11	—	—
					Средний	350	31	323	29	518	52	475	49	—	—
		С фахверкам 12	12	2	Крайний	141	12	151	12	255	20	282	21	—	—
					Средний	324	33	349	35	721	74	730	75	—	—
				4	Крайний	145	13	139	11	286	25	288	23	—	—
					Средний	271	27	254	25	533	53	484	49	—	—
		Без фахверков 12	12	2	Крайний	141	12	155	9	255	20	282	21	—	—
					Средний	324	33	345	35	721	74	730	75	—	—
				4	Крайний	145	13	144	8	286	25	288	23	—	—
					Средний	271	27	251	25	533	53	484	49	—	—

Расчетные нагрузки на фундаменты колонн от сейсмического воздействия в поперечном направлении при расчетной сейсмичности здания

Высота этажа H, м	Пролет здания L, м	Шаг колонн по рядам, м: Крайним	Шаг колонн по рядам, м: Средним	Количество пролетов	Ряд колонн	7 баллов				8 баллов				9 баллов			
						При покрытии с применением											
						Железобетонных плит по железобетонным стропильным конструкциям		Стального профильнастила по стальным фермам		Железобетонных плит по железобетонным стропильным конструкциям		Стального профильнастила по стальным фермам		Стального профильнастила по стальным фермам			
						При конструктивном решении стен											
						Навесные		Самонесущие		Навесные		Самонесущие		Навесные		Самонесущие		Навесные	
						M	Q	M	Q	M	Q	M	Q	M	Q	M	Q	M	Q
9,6	18	6	6	1	Крайний	134	9	167	11	85	6	118	7	272	19	360	22	171	11	246	14	374	23
				8	Крайний	110	4	97	2	67	2	59	-0,1	194	12	184	8	147	8	113	2	223	10
					Средний	260	19	241	18	130	10	121	10	365	31	341	29	220	18	204	18	422	37
		6	12	2	Крайний	143	9	140	7	77	5	89	4	265	15	238	8	163	10	178	7	312	19
					Средний	400	32	489	39	195	17	234	21	930	76	1193	96	384	34	522	46	769	68
				8	Крайний	180	14	175	12	90	6	87	4	383	30	398	28	190	13	187	9	382	27
					Средний	339	27	321	25	165	14	154	13	623	50	592	48	317	27	287	25	614	53
		С фахверками 12	12	2	Крайний	230	18	256	18	121	9	149	10	430	34	478	34	238	18	291	19	450	33
					Средний	281	22	326	26	145	13	184	17	567	48	661	56	310	27	411	36	648	58
				8	Крайний	194	13	198	13	126	9	118	6	464	38	424	31	321	26	298	21	608	49
					Средний	357	29	338	27	173	15	159	13	557	47	539	46	261	22	243	21	511	44
		Без фахверков 12	12	2	Крайний	230	18	260	15	121	9	152	7	446	34	478	34	252	16	291	19	450	33
					Средний	281	22	322	26	145	13	179	16	567	48	661	56	304	27	411	36	648	58
				8	Крайний	194	13	205	10	126	9	130	4	464	38	424	31	330	23	298	21	608	49
					Средний	357	29	337	27	173	15	158	13	557	47	539	46	261	22	243	21	511	44

Высота этажа H, м	Пролет здания L, м	Шаг колонн по рядам, м		Количество пролетов	Ряд колонн	Расчетные нагрузки на фундаменты колонн от сейсмического воздействия в поперечном направлении при расчетной сейсмичности здания															
						7 баллов								8 баллов						9 баллов	
						При покрытии с применением															
						Железобетонных плит по железобетонным стропильным конструкциям				Стального профильнастила по стальным фермам				Железобетонных плит по железобетонным стропильным конструкциям				Стального профильнастила по стальным фермам			
						При конструктивном решении стен															
		крайним	средним			Навесные		Самонесущие		Навесные		Самонесущие		Навесные		Самонесущие		Навесные		Самонесущие		Навесные	
						M	Q	M	Q	M	Q	M	Q	M	Q	M	Q	M	Q	M	Q	M	Q
9,6	24	6	6	1	крайний	161	12	194	13	100	7	131	8	355	24	402	26	203	14	271	16	419	28
				6	крайний	158	8	129	5	88	4	83	2	276	20	271	16	172	11	158	6	325	21
					средний	342	25	308	24	166	13	150	12	459	40	440	38	248	21	230	20	474	41
		6	12	2	крайний	175	12	182	11	94	6	104	5	352	23	335	18	198	13	204	9	395	26
					средний	452	35	483	37	244	21	282	24	957	75	179	94	476	41	591	53	886	78
				6	крайний	202	15	195	13	96	6	93	5	446	35	425	30	205	14	210	11	472	34
					средний	432	34	412	33	216	19	199	17	844	67	784	63	419	36	368	33	795	68
		С фахверками 12	12	2	крайний	295	24	314	24	149	11	172	12	577	47	612	48	292	22	331	23	577	44
					средний	329	26	356	28	182	16	215	19	630	51	698	57	379	34	458	41	739	66
				6	крайний	237	16	245	16	114	7	112	6	636	52	663	53	278	21	272	18	544	42
					средний	494	39	462	37	239	21	223	19	731	59	692	56	366	32	338	30	739	65
		Без фахверков 12	12	2	крайний	295	24	317	21	149	11	176	9	574	43	612	48	308	20	331	23	577	44
					средний	329	26	352	27	182	16	211	18	661	53	698	57	379	34	458	41	739	66
				6	крайний	237	16	249	13	114	7	119	3	646	49	663	53	294	19	272	18	544	42
					средний	494	39	455	37	239	21	223	19	732	59	692	56	366	32	338	30	739	65

Высота этажа H, м	Пролет здания L, м	Шаг колонн по рядам, м: крайним	Шаг колонн по рядам, м: средним	Количество пролетов	Ряд колонн	Расчетные нагрузки на фундаменты колонн от сейсмического воздействия в поперечном направлении при расчетной сейсмичности здания: 7 баллов M	7 баллов Q	8 баллов M	8 баллов Q	9 баллов M	9 баллов Q
						При покрытии с применением стального профиль-настила по стальным фермам					
						При конструктивном решении стен: Навесные		Самонесущ.		Навесные	
9,6	30	6	6	1	Крайний	117	8	144	9	240	17
				4	Крайний	94	4	90	2	186	12
					Средний	223	18	205	17	322	28
		6	12	2	Крайний	109	7	115	6	—	—
					Средний	297	26	328	29	—	—
				4	Крайний	121	9	116	7	—	—
					Средний	259	22	241	21	—	—
		С фахверками 12	12	2	Крайний	182	14	203	15	—	—
					Средний	211	18	233	20	—	—
				4	Крайний	206	19	203	16	—	—
					Средний	225	22	218	21	—	—
		Без фахверков 12	12	2	Крайний	182	14	207	12	—	—
					Средний	211	18	229	19	—	—
				4	Крайний	206	19	209	13	—	—
					Средний	225	22	218	21	—	—

Высота этажа H, м	Пролет здания L, м	Шаг колонн по рядам, м: крайним	Шаг колонн по рядам, м: средним	Количество пролетов	Ряд колонн	Расчетные нагрузки на фундаменты колонн от сейсмического воздействия в поперечном направлении при расчетной сейсмичности здания: 7 баллов M	7 баллов Q	8 баллов M	8 баллов Q	9 баллов M	9 баллов Q
						При покрытии с применением стального профиль-настила по стальным фермам					
						При конструктивном решении стен: Навесные		Самонесущ.		Навесные	
9,6	36	6	6	1	Крайний	131	10	154	10	272	19
				4	Крайний	111	6	104	3	203	13
					Средний	255	21	234	19	390	34
		6	12	2	Крайний	120	8	116	6	—	—
					Средний	407	36	430	38	—	—
				4	Крайний	128	9	121	7	—	—
					Средний	320	28	293	26	—	—
		С фахверками 12	12	2	Крайний	247	21	258	21	—	—
					Средний	179	14	184	14	—	—
				4	Крайний	185	14	180	12	—	—
					Средний	344	30	326	28	—	—
		Без фахверков 12	12	2	Крайний	247	21	261	18	—	—
					Средний	179	14	184	14	—	—
				4	Крайний	185	14	187	9	—	—
					Средний	344	30	326	28	—	—

Инв. № подл. | Подпись и дата | Взам. инв. №

Высота этажа H, м	Пролет здания L, м	Шаг колонн по рядам, м: крайним	Шаг колонн по рядам, м: средним	Количество пролетов	Ряд колонн	Расчетные нагрузки на фундаменты колонн от сейсмического воздействия в продольном направлении при расчетной сейсмичности здания: 7 баллов, При покрытии с применением железобетонных плит по железобетонным стропильным конструкциям, При конструктивном решении стен: Навесные M	Навесные Q	Самонесущие M	Самонесущие Q	8 баллов: Навесные M	Навесные Q	Самонесущие M	Самонесущие Q	9 баллов: Навесные M	Навесные Q
3,0	6	6	6	1	крайний	19	6	13	4	44	13	27	8	84	24
				3	крайний	21	6	20	6	48	14	43	13	92	27
					средний	22	6	22	6	53	15	46	13	96	27
	9			1	крайний	23	7	18	5	53	15	39	11	102	29
				2	крайний	25	7	24	7	56	15	49	14	117	32
					средний	27	8	27	8	71	19	57	16	113	30
	12			1	крайний	27	8	22	6	62	17	47	13	123	32
				6	крайний	32	9	33	10	65	18	73	21	137	37
					средний	35	9	38	10	82	22	83	23	161	41
3,6	6			1	крайний	17	4	12	3	39	9	25	6	77	18
				3	крайний	20	5	19	4	44	10	41	10	85	20
					средний	20	5	20	5	48	11	43	10	88	20
	9			1	крайний	21	5	17	4	48	11	37	9	96	22
				2	крайний	22	5	21	5	49	11	48	12	105	22
					средний	26	6	26	6	68	15	53	12	138	28
	12			1	крайний	24	6	20	5	55	13	44	10	119	24
				6	крайний	30	7	33	8	64	14	70	16	135	29
					средний	33	7	37	8	80	17	79	17	157	31

Высота этажа H, м	Пролет здания L, м	Шаг колонн по рядам, м: крайним	Шаг колонн по рядам, м: средним	Количество пролетов	Ряд колонн	Расчетные нагрузки на фундаменты колонн от сейсмического воздействия в продольном направлении при расчетной сейсмичности здания: 7 баллов, При покрытии с применением железобетонных плит по железобетонным стропильным конструкциям, При конструктивном решении стен: Навесные M	Навесные Q	Самонесущие M	Самонесущие Q	8 баллов: Навесные M	Навесные Q	Самонесущие M	Самонесущие Q	9 баллов: Навесные M	Навесные Q
4,2	6	6	6	1	крайний	16	3	11	2	36	7	23	5	72	14
				3	крайний	18	4	17	3	41	8	37	8	76	15
					средний	19	4	19	4	47	9	43	8	92	18
	9			1	крайний	20	4	16	3	45	9	34	7	91	18
				2	крайний	21	4	21	4	47	9	43	8	88	15
					средний	24	4	24	4	63	12	57	11	151	27
	12			1	крайний	23	4	19	4	51	10	42	8	111	19
				6	крайний	32	6	32	6	67	12	69	13	139	23
					средний	35	6	37	6	74	13	78	13	162	24
5,4	6			1	крайний	18	3	14	2	39	6	27	4	81	11
				3	крайний	22	3	21	3	46	7	42	6	88	11
					средний	21	3	20	3	45	6	44	6	112	14
	9			1	крайний	26	4	22	3	53	8	45	7	118	15
				2	крайний	31	4	29	4	61	8	59	8	138	15
					средний	32	4	31	4	68	9	68	9	185	19
	12			1	крайний	35	5	30	4	72	9	61	8	147	18
				6	крайний	57	7	58	8	108	14	117	15	—	—
					средний	60	6	63	7	119	13	123	13	—	—

1. Общие указания по определению нагрузок на фундаменты см. в разделе пояснительной записки.
2. Значения нагрузок Q даны в килоньютонах (кН), М-в килоньютонах - метр (кН·м). Для получения нагрузок в тонна-силах и тонна-сила - метрах табличные значения должны быть разделены на коэффициент 9.806.
3. Схема нагрузок на фундамент приведена на стр. 44

Нач.СКО-1	Михайлов	
Н. контр.	Матвеев	
Гл. инж.пр.	Григорьев	
Рук.бриг.	Акишина	
Рук.бриг.	Григорян	
Ст.инж.	Эпова	
Инженер	Тищенко	
Проверил	Екименко	

1.423.1-3/88.02-09

Нагрузки на фундаменты колонн от сейсмического воздействия в продольном направлении

Стадия	Лист	Листов
Р	1	17

ПРОМСТРОЙПРОЕКТ

Высота этажа H, м	Пролет здания L, м	Шаг колонн по рядам, м: Крайним	Шаг колонн по рядам, м: Средним	Количество пролетов	Ряд колонн	Расчетные нагрузки на фундаменты колонн от сейсмического воздействия в продольном направлении при расчетной сейсмичности здания: 7 баллов				8 баллов				9 баллов	
						При покрытии с применением железобетонных плит по железобетонным стропильным конструкциям									
						При конструктивном решении стен									
						Навесные		Самонесущ.		Навесные		Самонесущ.		Навесные	
						M	Q	M	Q	M	Q	M	Q	M	Q
4,8	6	6	6	1	Крайний	17	3	11	2	36	6	24	4	75	13
				3	Крайний	18	3	17	3	38	6	35	6	84	13
					Средний	21	3	20	3	50	8	47	8	101	15
	9			1	Крайний	20	3	17	3	44	8	34	6	99	15
				2	Крайний	23	4	23	4	49	8	46	8	98	14
					Средний	26	4	26	4	64	10	61	10	146	21
	12			1	Крайний	26	4	23	4	52	9	46	8	117	17
				6	Крайний	47	7	50	7	82	13	85	14	185	27
					Средний	53	6	60	7	86	12	92	13	210	25
6,0	6			1	Крайний	18	2	14	2	37	5	28	4	78	10
				3	Крайний	21	3	21	3	45	6	42	5	88	11
					Средний	22	3	22	3	48	6	46	5	91	11
	9			1	Крайний	25	3	22	3	51	7	43	6	117	12
				2	Крайний	32	4	31	4	72	8	70	9	131	15
					Средний	29	3	29	3	62	6	62	6	142	13
	12			1	Крайний	33	4	29	4	68	8	59	8	145	17
				6	Крайний	52	6	56	7	107	12	112	13	213	24
					Средний	60	6	62	6	118	11	126	11	235	26

Высота этажа H, м	Пролет здания L, м	Шаг колонн по рядам, м: Крайним	Шаг колонн по рядам, м: Средним	Количество пролетов	Ряд колонн	Расчетные нагрузки на фундаменты колонн от сейсмического воздействия в продольном направлении при расчетной сейсмичности здания: 7 баллов				8 баллов				9 баллов	
						При покрытии с применением железобетонных плит по железобетонным стропильным конструкциям									
						При конструктивном решении стен									
						Навесные		Самонесущ.		Навесные		Самонесущ.		Навесные	
						M	Q	M	Q	M	Q	M	Q	M	Q
6,6	12	6	6	1	Крайний	44	4	36	4	99	8	76	8	195	17
				6	Крайний	71	6	60	6	154	14	138	15	297	32
					Средний	86	6	80	7	148	10	142	11	307	32
7,2				1	Крайний	45	5	40	4	92	10	80	9	196	19
				6	Крайний	75	7	68	7	140	15	145	15	324	28
					Средний	81	7	87	8	147	14	161	15	339	26
7,8				1	Крайний	54	5	47	5	113	10	93	9	211	20
				6	Крайний	89	8	82	8	169	14	166	16	368	30
					Средний	94	8	100	8	184	14	188	15	380	28
8,4				1	Крайний	62	5	54	5	128	11	111	10	256	22
				6	Крайний	81	6	87	7	170	11	156	12	327	24
					Средний	108	8	118	9	238	17	245	18	438	33
9,6				1	Крайний	74	5	63	5	165	10	129	9	285	20
				6	Крайний	78	4	68	4	129	7	138	9	223	12
					Средний	155	11	161	12	290	22	321	23	574	44

Высота этажа H, м	Пролет здания L, м	Шаг колонн по рядам, м: крайним	Шаг колонн по рядам, м: средним	Количество пролетов	Ряд колонн	Расчетные нагрузки на фундаменты колонн от сейсмического воздействия в продольном направлении при расчетной сейсмичности здания: 7 баллов								8 баллов								9 баллов	
						При покрытии с применением																	
						Железобетонных плит по железобетонным стропильным конструкциям				Стального профильнастила по стальным фермам				Железобетонных плит по железобетонным стропильным конструкциям				Стального профильнастила по стальным фермам				Стального профильнастила по стальным фермам	
						При конструктивном решении стен																	
						Навесные		Самонесущие		Навесные		Самонесущие		Навесные		Самонесущие		Навесные		Самонесущие		Навесные	
						M	Q	M	Q	M	Q	M	Q	M	Q	M	Q	M	Q	M	Q	M	Q
4,8	18	6	6	1	крайний	46	7	39	6	26	4	22	4	98	15	82	13	59	10	44	7	127	19
				8	крайний	89	13	84	13	38	6	51	9	176	26	170	27	109	18	128	22	187	29
					средний	88	9	91	10	35	6	43	7	162	18	168	20	73	10	89	13	147	20
			12	2	крайний	37	6	36	6	21	3	21	3	78	12	75	12	50	8	47	7	87	13
					средний	164	31	164	31	83	17	84	17	316	58	318	58	196	39	199	40	410	83
				8	крайний	34	5	37	6	20	3	25	4	85	13	103	16	60	9	63	10	116	18
					средний	135	25	148	27	70	14	89	18	283	51	325	53	162	31	195	38	303	57
		С фахверками 12	12	2	крайний	51	7	48	7	68	12	56	10	106	13	99	13	172	29	139	24	340	60
					средний	221	38	214	37	119	22	103	19	467	79	451	77	251	43	208	37	410	72
				8	крайний	37	5	43	6	65	12	74	13	96	11	106	12	128	22	151	26	231	38
					средний	164	28	184	32	109	20	133	24	386	63	432	69	251	45	281	50	491	87
		Без фахверков 12	12	2	крайний	51	7	48	7	68	12	56	10	109	13	99	13	172	29	139	24	344	60
					средний	221	38	214	37	119	22	103	19	471	79	451	77	251	43	208	37	410	72
				8	крайний	37	5	43	6	65	12	74	13	98	11	106	12	128	22	151	26	274	43
					средний	164	28	184	32	109	20	133	24	386	63	432	69	251	45	281	50	497	87
	24	6	6	1	крайний	61	9	56	8	32	5	29	5	133	18	122	17	67	11	58	10	156	20
				6	крайний	105	14	107	14	47	7	56	9	211	32	213	33	94	15	142	22	211	31
					средний	119	12	136	14	50	8	64	9	238	29	272	32	100	15	126	15	215	28
		6	12	2	крайний	50	7	50	7	26	4	28	5	95	14	95	14	61	9	61	9	107	16
					средний	224	40	236	42	98	20	110	22	433	79	448	81	232	43	243	46	445	88
				6	крайний	45	6	46	7	23	4	30	5	101	13	93	13	62	10	89	14	120	17
					средний	187	33	199	36	82	17	104	21	407	68	429	73	192	37	231	42	375	69

Высота этажа H, м	Пролет здания L, м	Шаг колонн по рядам, м: Крайним	Шаг колонн по рядам, м: Средним	Количество пролетов	Ряд колонн	Расчетные нагрузки на фундаменты колонн от сейсмического воздействия в продольном направлении при расчетной сейсмичности здания															
						7 баллов				8 баллов				9 баллов							
						При покрытии с применением															
						Железобетонных плит по железобетонным стропильным конструкциям		Стального профилированного настила по стальным фермам		Железобетонных плит по железобетонным стропильным конструкциям		Стального профилированного настила по стальным фермам		Стального профилированного настила по стальным фермам							
						При конструктивном решении стен															
						Навесные		Самонесущие		Навесные		Самонесущие		Навесные		Самонесущие		Навесные		Самонесущие		Навесные	
						M	Q	M	Q	M	Q	M	Q	M	Q	M	Q	M	Q	M	Q	M	Q
4,8	24	Сфахверками 12	12	2	Крайний	65	7	63	7	70	12	64	11	109	12	109	12	163	26	143	24	263	40
					Средний	323	54	318	54	140	26	131	24	644	110	645	110	343	60	315	56	757	134
				6	Крайний	48	6	54	7	71	12	81	14	122	14	132	15	169	29	182	30	300	50
					Средний	210	36	232	39	130	23	151	27	488	78	537	85	294	51	336	57	571	100
		Без фахверков 12	12	2	Крайний	65	7	63	7	70	12	64	11	110	11	109	12	163	26	143	24	271	40
					Средний	323	54	318	54	140	26	131	24	644	110	645	110	343	60	315	56	757	134
				6	Крайний	48	6	54	7	71	12	81	14	121	13	132	15	169	29	182	30	308	50
					Средний	210	36	232	40	130	23	151	27	488	78	537	85	294	51	336	57	571	100
6,0	18	6	6	1	Крайний	74	7	63	6	36	4	29	4	113	15	100	14	84	11	61	8	181	22
				8	Крайний	56	5	58	6	24	3	28	3	178	22	176	23	106	13	144	19	236	28
					Средний	120	13	128	14	52	7	60	8	202	22	211	24	112	14	141	18	231	26
			12	2	Крайний	35	3	34	4	19	2	17	2	105	14	95	13	65	8	63	8	118	14
					Средний	255	38	254	38	148	24	138	23	391	58	377	58	258	42	278	46	560	91
				8	Крайний	29	3	33	3	16	2	18	2	135	18	147	20	79	10	88	11	153	19
					Средний	190	28	211	31	99	16	116	19	347	50	390	53	211	33	262	41	400	62
		Сфахверками 12	12	2	Крайний	94	12	92	12	55	7	48	6	174	23	160	18	123	16	101	13	210	24
					Средний	216	29	213	28	117	17	103	15	496	65	511	68	282	40	234	34	649	92
				8	Крайний	87	10	89	10	56	7	64	9	192	21	201	23	164	21	170	22	263	33
					Средний	209	26	228	28	102	14	118	17	420	51	449	54	245	32	279	36	456	61

Высота этажа H, м	Пролет здания L, м	Шаг колонн по рядам, м		Количество пролетов	Ряд колонн	Расчетные нагрузки на фундаменты колонн от сейсмического воздействия в продольном направлении при расчетной сейсмичности здания															
						7 баллов				8 баллов				9 баллов							
						При покрытии с применением															
						железобетонных плит по железобетонным стропильным конструкциям		стального профилированного настила по стальным фермам		железобетонных плит по железобетонным стропильным конструкциям		стального профилированного настила по стальным фермам		стального профилированного настила по стальным фермам							
						При конструктивном решении стен															
		Крайним	Средним			Навесные		Самонесущие		Навесные		Самонесущие		Навесные		Самонесущие		Навесные		Самонесущие		Навесные	
						M	Q	M	Q	M	Q	M	Q	M	Q	M	Q	M	Q	M	Q	M	Q
6,0	18	без фахверков 12	12	2	Крайний	94	12	92	12	55	7	48	6	174	18	160	18	123	16	101	13	242	24
					Средний	216	29	213	28	117	17	103	15	530	70	511	68	282	40	234	34	689	93
				8	Крайний	87	10	90	10	56	7	64	9	196	21	201	23	164	21	170	22	263	33
					Средний	209	26	228	28	102	14	118	17	419	51	449	54	245	32	279	36	456	61
	24	6	6	1	Крайний	92	8	86	8	47	5	40	5	155	19	141	18	94	12	77	10	196	25
				6	Крайний	73	7	94	10	33	4	38	5	309	38	281	37	134	18	156	21	314	42
					Средний	155	16	167	16	71	9	80	11	262	24	266	27	125	16	157	20	227	27
		6	12	2	Крайний	45	4	45	4	24	3	23	3	131	16	124	16	76	9	76	9	140	15
					Средний	360	52	372	54	189	31	186	30	538	77	546	81	307	49	352	56	705	110
				6	Крайний	38	3	41	4	19	2	22	3	132	17	151	19	86	11	119	15	177	21
					Средний	274	39	304	43	125	20	143	23	457	66	520	72	242	38	317	46	493	74
		с фахверками 12	12	2	Крайний	115	12	114	12	64	8	61	8	182	18	178	18	126	16	117	15	232	23
					Средний	342	44	346	44	148	21	144	21	749	100	751	101	340	48	327	46	806	109
				6	Крайний	136	14	140	15	60	8	111	17	282	28	301	31	132	16	147	17	253	28
					Средний	293	34	313	36	120	17	124	19	614	68	659	73	260	34	316	40	527	68
		без фахверков 12	12	2	Крайний	115	12	114	12	64	8	61	8	186	18	177	18	126	16	117	15	245	23
					Средний	342	44	346	44	148	21	144	21	751	101	751	101	340	48	327	46	806	109
				6	Крайний	136	14	140	15	60	8	111	17	288	29	301	31	132	16	147	17	286	31
					Средний	293	34	313	36	120	17	124	19	598	67	659	73	260	34	317	40	577	73

Высота этажа H, м	Пролет здания L, м	Шаг колонн по рядам, м		Количество пролетов	Ряд колонн	Расчетные нагрузки на фундаменты колонн от сейсмического воздействия в продольном направлении при расчетной сейсмичности здания									
						7 баллов				8 баллов				9 баллов	
						При покрытии с применением									
						Стального профиль-настила о стальным фермам									
						При конструктивном решении стен									
						Навесные		Самонесущие		Навесные		Самонесущие		Навесные	
		Крайним	Средним			M	Q	M	Q	M	Q	M	Q	M	Q
6,0	30	6	6	1	Крайний	60	6	53	6	102	13	95	13	217	27
				ч	Крайний	43	5	48	6	167	21	213	27	332	42
					Средний	95	12	106	13	165	19	192	19	299	34
		6	12	2	Крайний	33	3	33	4	93	12	101	12	179	21
					Средний	233	37	240	38	334	52	410	62	696	107
				ч	Крайний	31	3	35	4	119	16	148	19	235	30
					Средний	174	27	192	30	268	40	355	50	532	77
		С фахверками 12	12	2	Крайний	82	11	83	11	181	20	156	19	245	27
					Средний	175	24	181	25	436	55	426	58	892	126
				ч	Крайний	80	10	86	11	174	21	205	24	400	50
					Средний	159	22	175	24	337	44	368	49	645	86
		Без фахверков 12	12	2	Крайний	82	11	83	11	181	20	156	19	251	27
					Средний	175	24	181	25	436	55	426	58	892	126
				ч	Крайний	80	10	86	11	174	21	165	21	400	50
					Средний	159	22	175	24	337	44	368	49	645	86

Инв.№подл. | Подпись и дата | Взам.инв.№

Высота этажа H, м	Пролет здания L, м	Шаг колонн по рядам, м		Количество пролетов	Ряд колонн	Расчетные нагрузки на фундаменты колонн от сейсмического воздействия в продольном направлении при расчетной сейсмичности здания															
						7 баллов						8 баллов						9 баллов			
						При покрытии с применением															
						Железобетонных плит по железобетонным стропильным конструкциям				Стального профилированного настила по стальным фермам				Железобетонных плит по железобетонным стропильным конструкциям				Стального профилированного настила по стальным фермам			
						При конструктивном решении стен															
		крайним	средним			Навесные		Самонесущие		Навесные		Самонесущие		Навесные		Самонесущие		Навесные		Самонесущие		Навесные	
						M	Q	M	Q	M	Q	M	Q	M	Q	M	Q	M	Q	M	Q	M	Q
6,6	18	6	6	1	крайний	90	7	73	7	47	4	35	4	138	16	117	15	88	10	71	8	191	21
				8	крайний	58	4	69	6	30	3	33	4	216	22	220	25	108	12	130	15	225	23
					средний	135	13	149	14	63	8	72	9	244	23	261	25	119	14	144	17	240	25
			12	2	крайний	47	4	45	4	24	2	21	2	119	13	110	12	67	7	62	7	118	10
					средний	304	39	303	39	167	25	157	23	484	64	502	67	277	41	301	44	643	92
				8	крайний	38	3	42	4	18	2	20	2	152	17	165	19	82	9	124	14	176	18
					средний	234	30	259	32	110	16	125	18	419	52	473	57	215	30	297	37	437	57
		с фахверками 12	12	2	крайний	110	11	105	11	60	7	53	6	172	15	160	15	122	14	104	12	224	23
					средний	285	33	285	33	128	17	114	15	680	83	654	80	271	35	239	31	609	77
				8	крайний	109	10	133	13	54	6	61	7	269	23	272	26	162	18	171	20	352	41
					средний	251	27	279	29	99	13	113	14	541	53	565	57	239	28	270	32	418	49
		без фахверков 12	12	2	крайний	110	11	105	11	60	7	53	6	180	15	160	15	122	14	104	12	239	23
					средний	285	33	285	33	128	17	114	15	683	83	654	80	271	35	239	31	625	79
				8	крайний	109	10	133	13	54	6	61	7	269	23	272	26	162	18	171	20	370	41
					средний	251	27	279	29	99	13	113	14	541	53	565	57	239	28	270	32	426	49
	24	6	6	1	крайний	74	11	98	9	63	5	49	5	176	20	161	20	103	12	92	11	212	24
				6	крайний	108	6	102	9	36	3	39	4	279	30	296	34	149	17	170	20	276	30
					средний	217	18	218	19	87	10	98	11	304	29	338	32	159	17	194	21	300	33
		6	12	2	крайний	63	4	61	4	30	3	28	3	162	15	156	17	79	8	79	8	129	12
					средний	461	56	474	57	216	31	211	30	699	86	663	84	340	49	424	61	762	110
				6	крайний	63	5	68	6	24	2	27	3	196	21	233	27	112	13	157	18	214	24
					средний	339	40	366	42	156	22	173	24	568	68	635	72	257	35	341	40	505	67

Расчетные нагрузки на фундаменты колонн от сейсмического воздействия в продольном направлении при расчетной сейсмичности здания

Высота этажа H, м	Пролет здания L, м	Шаг колонн по рядам, м: Крайним	Шаг колонн по рядам, м: Средним	Количество пролетов	Ряд колонн	7 баллов: При покрытии с применением железобетонных плит по железобетонным стропильным конструкциям; При конструктивном решении стен: Навесные M	Навесные Q	Самонесущие M	Самонесущие Q	7 баллов: При покрытии с применением стального профилированного настила по стальным фермам; При конструктивном решении стен: Навесные M	Навесные Q	Самонесущие M	Самонесущие Q	8 баллов: При покрытии с применением железобетонных плит по железобетонным стропильным конструкциям; При конструктивном решении стен: Навесные M	Навесные Q	Самонесущие M	Самонесущие Q	8 баллов: При покрытии с применением стального профилированного настила по стальным фермам; При конструктивном решении стен: Навесные M	Навесные Q	Самонесущие M	Самонесущие Q	9 баллов: При покрытии с применением стального профилированного настила по стальным фермам; При конструктивном решении стен: Навесные M	Навесные Q
6,6	24	С фахверками 12	12	2	Крайний	131	11	130	12	74	8	70	8	257	17	250	18	152	16	137	15	232	22
					Средний	429	50	433	50	166	21	162	21	982	109	992	110	385	48	375	47	832	107
				6	Крайний	171	14	165	16	71	8	78	9	287	25	293	27	190	19	204	22	323	34
					Средний	376	37	385	39	136	17	153	19	689	72	745	78	320	35	340	37	572	66
		Без фахверков 12	12	2	Крайний	131	11	130	12	74	8	70	8	287	17	250	18	152	16	137	15	244	22
					Средний	429	50	433	50	166	21	162	21	1018	112	992	110	385	48	375	47	845	10
				6	Крайний	171	14	165	16	71	8	78	9	313	25	293	27	190	19	204	22	333	34
					Средний	376	37	385	39	136	17	153	19	705	72	745	78	320	35	340	37	572	66
7,2	18	6	6	1	Крайний	83	8	72	8	49	5	42	4	190	17	140	15	99	10	84	9	205	20
				8	Крайний	195	18	190	20	69	7	83	9	271	27	293	30	132	13	222	24	310	31
					Средний	160	13	159	11	66	7	86	9	267	23	309	25	135	14	172	14	264	25
			12	2	Крайний	77	8	98	9	42	4	45	5	124	11	119	12	87	9	92	10	172	15
					Средний	252	29	377	43	124	16	137	18	634	77	612	74	253	33	283	37	593	74
				8	Крайний	100	10	104	11	43	4	52	6	209	22	258	28	109	11	135	14	203	18
					Средний	265	28	291	30	114	14	143	18	488	53	571	57	237	28	295	33	477	54
		С фахверками 12	12	2	Крайний	154	17	148	17	84	10	88	10	312	32	291	31	171	19	172	19	329	33
					Средний	178	18	175	18	97	11	105	12	423	41	409	40	221	26	239	28	541	61
				8	Крайний	178	24	132	10	99	11	121	14	338	32	303	29	229	25	318	36	497	56
					Средний	197	26	343	31	99	11	126	14	496	45	524	49	218	23	268	27	375	40

Высота этажа H, м	Пролет здания L, м	Шаг колонн по рядам, м		Количество пролетов	Ряд колонн	Расчетные нагрузки на фундаменты колонн от сейсмического воздействия в продольном направлении при расчетной сейсмичности здания															
						7 баллов				8 баллов				9 баллов							
						При покрытии с применением															
						Железобетонных плит по железобетонным стропильным конструкциям		Стального профильнастила по стальным фермам		Железобетонных плит по железобетонным стропильным конструкциям		Стального профильнастила по стальным фермам		Стального профильнастила по стальным фермам							
						При конструктивном решении стен															
		Крайним	Средним			Навесные		Самонесущие		Навесные		Самонесущие		Навесные		Самонесущие		Навесные		Самонесущие		Навесные	
						M	Q	M	Q	M	Q	M	Q	M	Q	M	Q	M	Q	M	Q	M	Q
7,2	18	без фахверков 12	12	2	Крайний	154	17	148	17	84	10	88	10	324	32	291	31	176	19	172	19	329	33
					Средний	178	18	175	18	97	11	105	12	417	41	409	40	217	26	239	28	541	61
				8	Крайний	178	24	132	10	99	11	121	14	354	32	303	29	234	25	318	36	497	56
					Средний	197	26	343	31	99	11	126	14	493	45	524	49	212	23	268	27	375	40
	24	6	6	1	Крайний	105	14	94	10	60	6	53	6	232	21	190	21	125	13	109	12	246	25
				6	Крайний	177	16	217	22	79	8	89	9	285	35	—	—	212	21	257	29	321	37
					Средний	197	16	214	15	92	9	123	12	294	36	—	—	177	16	205	19	330	39
		6	12	2	Крайний	98	9	95	9	49	5	53	6	170	14	162	15	95	9	97	9	175	15
					Средний	377	43	399	44	179	23	213	28	858	98	884	101	410	52	520	65	853	109
				6	Крайний	142	13	148	15	56	6	69	8	219	21	252	26	128	12	145	15	227	22
					Средний	364	35	396	38	153	19	193	23	657	71	761	79	329	38	406	46	624	75
		с фахверками 12	12	2	Крайний	221	23	223	24	107	12	116	13	468	50	462	51	211	23	225	24	418	41
					Средний	222	20	226	20	126	14	144	16	411	35	412	35	287	33	340	38	647	70
				6	Крайний	186	15	203	17	128	14	162	19	484	52	540	58	255	28	324	37	510	55
					Средний	450	39	474	41	131	15	172	19	556	53	639	58	263	29	344	37	526	59
		без фахверков 12	12	2	Крайний	221	23	223	24	107	12	116	13	478	50	462	51	220	23	225	24	418	41
					Средний	222	20	226	20	126	14	144	16	404	33	412	35	284	33	340	38	647	70
				6	Крайний	186	15	203	17	128	14	162	19	492	52	540	58	255	28	324	37	510	55
					Средний	450	39	474	41	131	15	172	19	557	53	639	58	263	29	344	37	526	59

Высота этажа H, м	Пролет здания L, м	Шаг колонн по рядам, м		Количество пролетов	Ряд колонн	Расчетные нагрузки на фундаменты колонн от сейсмического воздействия в продольном направлении при расчетной сейсмичности здания									
						7 баллов				8 баллов				9 баллов	
						При покрытии с применением									
						Стального профиль-настила по стальным фермам									
						При конструктивном решении стен									
						Навесные		Самонесущ.		Навесные		Самонесущ.		Навесные	
		Крайним	Средним			M	Q	M	Q	M	Q	M	Q	M	Q
7,2	30	6	6	1	Крайний	73	7	67	7	153	15	139	15	310	29
				4	Крайний	130	13	172	19	179	17	226	23	342	44
					Средний	102	9	129	10	241	24	294	28	343	45
		6	12	2	Крайний	68	7	73	8	119	9	126	10	234	18
					Средний	220	27	278	34	569	68	709	83	1133	135
				4	Крайний	78	8	98	11	165	16	192	21	298	29
					Средний	194	23	245	28	415	46	486	55	800	92
		С фахверками 12	12	2	Крайний	111	12	124	14	249	26	254	27	450	47
					Средний	168	19	198	23	380	42	480	53	784	89
				4	Крайний	152	17	182	20	308	31	333	37	626	66
					Средний	168	18	220	23	385	39	445	47	698	71
		Без фахверков 12	12	2	Крайний	111	12	124	14	257	26	254	27	450	47
					Средний	168	19	198	23	370	42	480	53	784	89
				4	Крайний	152	17	182	20	322	32	333	37	626	66
					Средний	168	18	220	23	381	39	445	47	698	71

Высота этажа H, м	Пролет здания L, м	Шаг колонн по рядам, м		Количество пролетов	Ряд колонн	Расчетные нагрузки на фундаменты колонн от сейсмического воздействия в продольном направлении при расчетной сейсмичности здания									
						7 баллов				8 баллов				9 баллов	
						При покрытии с применением									
						Стального профиль-настила по стальным фермам									
						При конструктивном решении стен									
						Навесные		Самонесущ.		Навесные		Самонесущ.		Навесные	
		Крайним	Средним			M	Q	M	Q	M	Q	M	Q	M	Q
7,2	36	6	6	1	Крайний	86	8	81	9	170	17	165	18	281	36
				4	Крайний	117	11	148	15	238	24	248	32	407	53
					Средний	135	13	178	15	258	25	253	33	410	54
		6	12	2	Крайний	82	8	89	8	125	11	138	12	333	30
					Средний	276	33	364	43	659	82	817	100	1134	130
				4	Крайний	83	8	101	11	189	17	205	21	293	28
					Средний	242	28	306	34	540	58	614	69	991	118
		С фахверками 12	12	2	Крайний	159	17	181	20	306	31	349	38	605	64
					Средний	196	21	243	25	470	50	523	55	867	93
				4	Крайний	188	21	225	26	365	38	446	51	616	67
					Средний	196	20	244	25	447	45	476	50	832	90
		Без фахверков 12	12	2	Крайний	159	17	181	20	308	31	349	38	—	—
					Средний	196	21	243	25	462	50	523	55	—	—
				4	Крайний	188	21	225	26	377	38	446	51	—	—
					Средний	196	20	244	25	443	45	476	50	—	—

Инв. № подл. | Подпись и дата | Взам. инв. №

Высота этажа H, м	Пролет здания L, м	Шаг колонн по рядам, м: Крайним	Шаг колонн по рядам, м: Средним	Количество пролетов	Ряд колонн	Расчетные нагрузки на фундаменты колонн от сейсмического воздействия в продольном направлении при расчетной сейсмичности здания															
						7 баллов				8 баллов				9 баллов							
						При покрытии с применением															
						Железобетонных плит по железобетонным стропильным конструкциям		Стального профильнастила по стальным фермам		Железобетонных плит по железобетонным стропильным конструкциям		Стального профильнастила по стальным фермам						Стального профильнастила по стальным фермам			
						При конструктивном решении стен															
						Навесные		Самонесущие		Навесные		Самонесущие		Навесные		Самонесущие		Навесные		Самонесущие		Навесные	
						M	Q	M	Q	M	Q	M	Q	M	Q	M	Q	M	Q	M	Q	M	Q
7,8	18	6	6	1	крайний	93	9	80	8	57	5	48	5	204	18	169	17	114	11	96	9	260	22
				8	крайний	195	19	192	18	79	7	97	9	360	37	365	43	174	15	191	19	334	27
					средний	160	14	184	13	80	3	107	9	328	32	389	37	166	14	193	17	334	28
			12	2	крайний	89	8	86	8	45	4	48	5	144	10	140	12	89	7	91	8	153	11
					средний	308	33	317	33	158	19	182	22	797	86	745	81	347	41	419	49	836	99
				8	крайний	142	12	138	13	51	4	63	6	230	20	258	24	140	12	160	15	310	26
					средний	318	27	336	29	135	15	171	19	594	56	684	61	285	29	347	35	560	54
		С фахверками 12	12	2	крайний	169	12	157	13	80	7	68	7	344	32	342	33	196	20	201	20	377	35
					средний	329	28	315	27	170	18	148	16	476	43	482	42	240	25	264	28	560	57
				8	крайний	153	7	155	9	72	6	78	8	328	28	333	28	244	23	243	24	482	45
					средний	391	31	411	34	133	13	149	15	528	47	606	52	257	24	302	30	500	46
		Без фахверков 12	12	2	крайний	169	12	157	13	80	7	68	7	373	33	342	33	196	20	201	20	395	35
					средний	329	28	315	27	170	18	148	16	486	43	482	42	240	25	264	28	560	57
				8	крайний	153	7	155	9	72	6	78	8	345	25	333	28	244	23	243	24	457	42
					средний	391	31	411	34	133	13	149	15	576	48	606	52	257	24	302	30	481	47
	24	6	6	1	крайний	129	11	114	11	69	7	62	6	285	23	235	22	142	13	127	13	305	26
				6	крайний	191	16	208	19	118	11	152	15	—	—	—	—	228	21	242	24	331	39
					средний	213	16	238	17	101	9	129	10	—	—	—	—	202	18	253	23	330	39
		6	12	2	крайний	118	9	116	10	61	5	66	6	241	17	228	18	125	10	135	12	229	17
					средний	461	45	490	48	206	23	243	28	992	94	1006	97	471	52	519	58	1012	113
				6	крайний	168	13	160	14	75	7	97	9	277	22	319	27	169	15	200	21	314	26
					средний	459	36	480	40	186	20	241	24	846	75	959	82	364	38	430	46	759	76

Высота этажа H, м	Пролет здания L, м	Шаг колонн по рядам, м		Количество пролетов	Ряд колонн	Расчетные нагрузки на фундаменты колонн от сейсмического воздействия в продольном направлении при расчетной сейсмичности здания															
						7 баллов						8 баллов						9 баллов			
						При покрытии с применением															
						железобетонных плит по железобетонным стропильным конструкциям				стального профилированного настила по стальным фермам				железобетонных плит по железобетонным стропильным конструкциям				стального профилированного настила по стальным фермам			
						При конструктивном решении стен															
		крайним	средним			навесные		самонесущие		навесные		самонесущие		навесные		самонесущие		навесные		самонесущие		навесные	
						M	Q	M	Q	M	Q	M	Q	M	Q	M	Q	M	Q	M	Q	M	Q
7,8	24	Сфахверками 12	12	2	Крайний	198	10	179	11	103	9	94	9	423	38	421	39	256	25	268	26	512	46
					Средний	578	48	547	47	222	22	208	21	688	62	708	64	334	33	403	40	735	70
				6	Крайний	190	7	189	11	93	8	104	10	455	43	486	47	302	30	357	37	579	57
					Средний	563	43	578	46	174	17	196	19	643	59	710	64	320	31	389	38	632	60
		Без фахверков 12	12	2	Крайний	198	10	179	11	103	9	94	9	423	38	421	39	256	25	268	26	536	46
					Средний	578	48	547	47	222	22	208	21	688	62	708	64	334	33	403	40	735	70
				6	Крайний	190	7	189	11	93	8	104	10	455	43	486	47	302	30	357	37	608	57
					Средний	563	43	578	46	174	17	196	19	643	59	710	64	320	31	389	38	645	61
8,4	18	6	6	1	Крайний	111	10	95	9	67	6	57	5	166	16	150	15	128	11	105	9	261	22
				8	Крайний	150	9	183	14	64	5	78	7	254	21	256	24	151	13	188	16	272	22
					Средний	218	15	241	15	91	8	115	10	299	25	319	27	162	16	218	20	329	31
			12	2	Крайний	100	7	95	8	51	4	55	5	186	12	191	13	101	8	110	9	212	13
					Средний	310	27	317	28	148	16	169	18	710	63	757	62	316	33	378	39	741	73
				8	Крайний	151	12	158	13	68	6	91	8	233	18	286	26	140	11	190	17	243	21
					Средний	360	28	420	33	158	16	201	19	586	50	624	52	266	25	334	30	490	50
		Сфахверками 12	12	2	Крайний	209	17	201	17	98	9	103	10	429	35	398	35	195	17	199	17	335	25
					Средний	301	23	303	23	147	14	167	16	578	44	551	43	322	31	378	37	801	78
				8	Крайний	346	31	331	31	124	12	159	16	622	59	705	68	311	28	445	44	610	55
					Средний	306	21	320	23	130	12	163	15	530	41	596	44	279	23	324	26	537	45

Инв. № подл. | Подпись и дата | Взам. инв. №

Высота этажа H,м	Пролет здания L,м	Шаг колонн по рядам, м		Количество пролетов	Ряд колонн	Расчетные нагрузки на фундаменты колонн от сейсмического воздействия в продольном направлении при расчетной сейсмичности здания															
						7 баллов								8 баллов						9 баллов	
						При покрытии с применением															
						Железобетонных плит по железобетонным стропильным конструкциям		Стального профильнастила по стальным фермам				Железобетонных плит по железобетонным стропильным конструкциям				Стального профильнастила по стальным фермам				Стального профильнастила по стальным фермам	
						При конструктивном решении стен															
		Крайним	Средним			Навесные		Самонесущие		Навесные		Самонесущие		Навесные		Самонесущие		Навесные		Самонесущие		Навесные	
						M	Q	M	Q	M	Q	M	Q	M	Q	M	Q	M	Q	M	Q	M	Q
8,4	18	Без фахверков 12	12	2	Крайний	209	17	201	17	98	9	103	10	372	30	398	35	195	17	199	17	360	25
					Средний	301	23	303	23	147	14	167	16	585	51	551	43	322	31	378	37	622	79
				8	Крайний	346	31	331	31	124	12	159	16	640	58	705	68	311	28	445	44	626	53
					Средний	306	21	320	23	130	12	163	15	541	41	596	44	279	23	324	26	537	45
	24	6	6	1	Крайний	147	12	129	12	82	7	72	7	214	21	200	20	140	13	128	11	291	26
				6	Крайний	182	13	204	17	82	7	115	9	272	23	314	29	168	15	210	19	317	27
					Средний	254	19	290	20	118	10	163	12	384	33	416	35	183	18	241	23	383	37
		6	12	2	Крайний	140	9	136	10	66	5	72	6	228	15	223	17	131	10	137	11	214	14
					Средний	453	35	468	36	193	20	230	23	919	81	954	84	418	43	503	51	1008	105
				6	Крайний	129	8	165	13	77	6	97	8	239	19	262	23	156	11	140	12	280	21
					Средний	489	42	539	44	215	21	281	26	735	68	807	73	389	35	441	45	717	69
		С фахверками 12	12	2	Крайний	299	21	281	21	128	11	137	13	506	35	487	36	245	18	273	21	448	31
					Средний	460	31	474	34	199	19	237	22	958	73	959	73	503	46	589	51	1112	102
				6	Крайний	341	28	395	34	170	16	220	22	602	55	673	63	384	36	463	45	802	77
					Средний	406	29	463	31	171	15	216	19	716	58	798	64	332	29	424	36	640	55
		Без фахверков 12	12	2	Крайний	299	21	281	21	128	11	137	13	537	35	487	36	245	18	273	21	458	31
					Средний	460	31	474	34	199	19	237	22	990	75	959	73	503	46	589	51	1088	103
				6	Крайний	341	28	395	34	170	16	219	22	618	55	673	63	384	37	463	45	829	76
					Средний	406	29	463	31	171	15	216	19	734	60	798	64	332	29	424	36	653	55

Высота этажа H, м	Пролет здания L, м	Шаг колонн по рядам, м: Крайним	Шаг колонн по рядам, м: Средним	Количество пролетов	Ряд колонн	Расчетные нагрузки на фундаменты колонн от сейсмического воздействия в продольном направлении при расчетной сейсмичности здания: 7 баллов				8 баллов				9 баллов	
						При покрытии с применением: Стального профиль-настила по стальным фермам									
						При конструктивном решении стен: Навесные		Самонесущ.		Навесные		Самонесущ.		Навесные	
						M	Q	M	Q	M	Q	M	Q	M	Q
8,4	30	6	6	1	Крайний	96	9	91	8	162	15	154	14	334	30
				4	Крайний	104	8	108	9	185	16	213	18	322	24
					Средний	163	14	211	18	244	24	334	31	542	51
		6	12	2	Крайний	83	7	94	8	155	10	180	14	—	—
					Средний	251	25	316	30	624	60	689	64	—	—
				4	Крайний	99	8	121	10	157	12	198	17	—	—
					Средний	282	26	356	32	481	47	580	55	—	—
		С фахверками 12	12	2	Крайний	159	13	172	15	256	20	286	24	—	—
					Средний	258	23	319	28	620	61	723	69	—	—
				4	Крайний	195	18	241	22	363	32	462	44	—	—
					Средний	226	19	288	24	465	41	543	47	—	—
		Без фахверков 12	12	2	Крайний	159	13	172	15	256	20	286	24	—	—
					Средний	258	23	319	28	620	61	723	69	—	—
				4	Крайний	195	18	241	22	363	32	462	44	—	—
					Средний	226	19	288	24	465	41	543	47	—	—

Высота этажа H, м	Пролет здания L, м	Шаг колонн по рядам, м: Крайним	Шаг колонн по рядам, м: Средним	Количество пролетов	Ряд колонн	Расчетные нагрузки на фундаменты колонн от сейсмического воздействия в продольном направлении при расчетной сейсмичности здания: 7 баллов				8 баллов				9 баллов	
						При покрытии с применением: Стального профиль-настила по стальным фермам									
						При конструктивном решении стен: Навесные		Самонесущ.		Навесные		Самонесущ.		Навесные	
						M	Q	M	Q	M	Q	M	Q	M	Q
8,4	36	6	6	1	Крайний	110	10	109	10	180	17	182	17	380	34
				4	Крайний	137	11	126	10	231	21	271	25	471	40
					Средний	190	16	250	21	289	28	385	35	606	55
		6	12	2	Крайний	92	7	107	9	191	13	225	18	—	—
					Средний	296	29	361	34	678	63	731	65	—	—
				4	Крайний	90	6	110	9	169	11	159	13	—	—
					Средний	340	33	441	41	615	57	712	72	—	—
		С фахверками 12	12	2	Крайний	174	15	191	17	310	21	348	26	—	—
					Средний	319	30	392	37	847	76	948	85	—	—
				4	Крайний	205	18	251	23	452	36	466	43	—	—
					Средний	275	24	361	30	615	48	697	62	—	—
		Без фахверков 12	12	2	Крайний	174	15	191	17	310	21	348	26	—	—
					Средний	319	30	392	37	847	76	948	85	—	—
				4	Крайний	204	18	251	23	452	36	466	43	—	—
					Средний	275	23	361	30	615	48	697	62	—	—

Инв. № подл. | Подпись и дата | Взам. инв. №

Высота этажа H, м	Пролет здания L, м	Шаг колонн по рядам, м: Крайним	Шаг колонн по рядам, м: Средним	Количество пролетов	Ряд колонн	Расчетные нагрузки на фундаменты колонн от сейсмического воздействия в продольном направлении при расчетной сейсмичности здания: 7 баллов / При покрытии с применением: Железобетонных плит по железобетонным стропильным конструкциям / При конструктивном решении стен: Навесные M	Навесные Q	Самонесущие M	Самонесущие Q	7 баллов / Стального профильнастила по стальным фермам: Навесные M	Навесные Q	Самонесущие M	Самонесущие Q	8 баллов / Железобетонных плит по железобетонным стропильным конструкциям: Навесные M	Навесные Q	Самонесущие M	Самонесущие Q	8 баллов / Стального профильнастила по стальным фермам: Навесные M	Навесные Q	Самонесущие M	Самонесущие Q	9 баллов / Стального профильнастила по стальным фермам: Навесные M	Навесные Q
							Навесные		Самонесущие		Навесные		Самонесущие		Навесные		Самонесущие		Навесные		Самонесущие		Навесные	
							M	Q	M	Q	M	Q	M	Q	M	Q	M	Q	M	Q	M	Q	M	Q
9,6	18	6	6	1	Крайний	154	8	116	8	78	5	63	5	237	18	206	17	153	11	135	10	329	22
				8	Крайний	123	5	110	5	62	3	67	5	273	16	280	20	174	10	171	11	272	15
					Средний	278	18	313	21	134	11	158	12	427	29	455	32	220	16	270	20	416	32
		6	12	2	Крайний	123	6	109	6	66	4	71	5	263	16	224	15	188	13	197	14	337	22
					Средний	438	38	508	38	198	17	223	20	821	62	872	69	360	31	463	39	825	75
				8	Крайний	119	12	204	16	77	5	99	7	580	49	653	56	249	19	320	26	630	43
					Средний	409	27	449	28	179	15	225	18	590	40	732	44	338	28	421	34	758	52
		С фахверками 12	12	2	Крайний	261	16	240	16	127	10	133	11	434	28	403	28	251	18	262	19	438	30
					Средний	358	21	343	21	155	13	173	14	739	53	703	51	360	29	423	33	818	68
				8	Крайний	294	19	340	25	178	14	241	20	458	33	438	33	370	30	433	37	821	66
					Средний	413	26	457	28	172	13	225	16	655	47	690	51	294	22	370	28	587	41
		Без фахверков 12	12	2	Крайний	261	16	240	16	127	10	133	11	463	27	403	28	268	18	262	19	438	30
					Средний	358	21	343	21	155	13	173	14	771	53	703	51	365	29	423	33	818	68
				8	Крайний	294	19	340	25	178	14	241	20	469	31	438	33	385	30	433	37	821	66
					Средний	413	26	457	28	172	13	225	16	657	47	690	51	299	22	370	28	587	41

Высота этажа H, м	Пролет здания L, м	Шаг колонн по рядам, м: Крайним	Шаг колонн по рядам, м: Средним	Количество пролетов	Ряд колонн	Расчетные нагрузки на фундаменты колонн от сейсмического воздействия в продольном направлении при расчетной сейсмичности здания: 7 баллов / При покрытии с применением: Железобетонных плит по железобетонным стропильным конструкциям / При конструктивном решении стен: Навесные	M	Q	Самонесущие	M	Q	7 баллов / При покрытии с применением: Стального профилированного настила по стальным фермам / При конструктивном решении стен: Навесные	M	Q	Самонесущие	M	Q	8 баллов / При покрытии с применением: Железобетонных плит по железобетонным стропильным конструкциям / При конструктивном решении стен: Навесные	M	Q	Самонесущие	M	Q	8 баллов / При покрытии с применением: Стального профилированного настила по стальным фермам / При конструктивном решении стен: Навесные	M	Q	Самонесущие	M	Q	9 баллов / При покрытии с применением: Стального профилированного настила по стальным фермам / При конструктивном решении стен: Навесные	M	Q
9,6	24	6	6	1	Крайний	188	11	170	11	97	6	83	6	318	23	270	22	180	13	171	13	383	27
				6	Крайний	178	8	146	10	90	5	109	8	404	31	477	38	244	17	281	22	456	34
					Средний	386	24	379	27	180	14	214	16	471	34	558	38	262	16	317	24	479	38
		6	12	2	Крайний	177	7	163	9	89	5	97	7	370	23	368	26	250	16	226	16	456	30
					Средний	708	47	691	46	270	23	321	27	1010	70	999	69	535	43	686	59	1024	86
				6	Крайний	212	13	255	18	78	5	102	8	473	36	653	52	273	20	211	11	577	43
					Средний	534	34	626	36	229	20	287	24	864	62	1025	60	459	38	368	33	907	75
		С фахверками 12	12	2	Крайний	348	23	342	24	167	13	179	14	617	42	605	42	343	23	315	23	634	41
					Средний	408	23	415	23	213	16	251	19	846	53	903	56	482	36	584	47	1059	80
				6	Крайний	321	21	373	27	162	12	199	15	692	41	851	66	306	22	392	30	520	37
					Средний	541	36	578	38	245	19	319	24	1036	60	934	57	428	33	550	40	842	68
		Без фахверков 12	12	2	Крайний	348	23	342	24	167	13	179	14	663	38	605	42	369	23	315	23	634	41
					Средний	408	23	415	23	213	16	251	19	987	60	903	56	498	36	584	47	1059	80
				6	Крайний	321	21	373	27	162	12	199	15	756	50	851	66	328	22	392	30	520	37
					Средний	541	36	578	38	245	19	319	24	895	55	934	57	440	34	550	40	842	68

Высота этажа H, м	Пролет здания L, м	Шаг колонн по рядам, м: крайним	Шаг колонн по рядам, м: средним	Количество пролетов	Ряд колонн	Расчетные нагрузки на фундаменты колонн от сейсмического воздействия в продольном направлении при расчетной сейсмичности здания: 7 баллов				8 баллов				9 баллов	
						При покрытии с применением стального профиль-настила по стальным фермам									
						При конструктивном решении стен									
						Навесные		Самонесущ.		Навесные		Самонесущ.		Навесные	
						M	Q	M	Q	M	Q	M	Q	M	Q
9,6	30	6	6	1	Крайний	121	8	105	8	212	16	207	16	426	32
				ч	Крайний	104	5	121	8	253	18	287	22	507	37
					Средний	251	19	289	21	331	25	392	30	596	46
		6	12	2	Крайний	110	7	121	8	—	—	—	—	—	—
					Средний	341	28	427	34	—	—	—	—	—	—
				ч	Крайний	107	7	133	10	—	—	—	—	—	—
					Средний	295	25	375	30	—	—	—	—	—	—
		С фахверками 12	12	2	Крайний	212	16	235	18	—	—	—	—	—	—
					Средний	256	18	305	22	—	—	—	—	—	—
				ч	Крайний	220	21	270	26	—	—	—	—	—	—
					Средний	224	22	277	27	—	—	—	—	—	—
		Без фахверков 12	12	2	Крайний	212	16	235	18	—	—	—	—	—	—
					Средний	256	18	305	22	—	—	—	—	—	—
				ч	Крайний	220	21	270	26	—	—	—	—	—	—
					Средний	224	22	277	27	—	—	—	—	—	—

Высота этажа H, м	Пролет здания L, м	Шаг колонн по рядам, м: крайним	Шаг колонн по рядам, м: средним	Количество пролетов	Ряд колонн	Расчетные нагрузки на фундаменты колонн от сейсмического воздействия в продольном направлении при расчетной сейсмичности здания: 7 баллов				8 баллов				9 баллов	
						При покрытии с применением стального профиль-настила по стальным фермам									
						При конструктивном решении стен									
						Навесные		Самонесущ.		Навесные		Самонесущ.		Навесные	
						M	Q	M	Q	M	Q	M	Q	M	Q
9,6	36	6	6	1	Крайний	140	9	127	9	244	18	245	20	499	37
				ч	Крайний	118	7	135	9	277	18	290	22	495	36
					Средний	283	22	338	25	411	31	484	39	756	62
		6	12	2	Крайний	100	6	107	7	—	—	—	—	—	—
					Средний	458	40	579	50	—	—	—	—	—	—
				ч	Крайний	117	8	149	11	—	—	—	—	—	—
					Средний	358	29	465	37	—	—	—	—	—	—
		С фахверками 12	12	2	Крайний	289	23	345	28	—	—	—	—	—	—
					Средний	223	14	256	15	—	—	—	—	—	—
				ч	Крайний	267	21	343	28	—	—	—	—	—	—
					Средний	336	25	432	31	—	—	—	—	—	—
		Без фахверков 12	12	2	Крайний	289	23	345	28	—	—	—	—	—	—
					Средний	223	14	256	15	—	—	—	—	—	—
				ч	Крайний	267	21	343	28	—	—	—	—	—	—
					Средний	336	25	432	31	—	—	—	—	—	—