ТИПОВЫЕ КОНСТРУКЦИИ, ИЗДЕЛИЯ И УЗЛЫ ЗДАНИЙ И СООРУЖЕНИЙ

СЕРИЯ 152.1-8

ПЛОЩАДКИ ЛЕСТНИЧНЫЕ ЖЕЛЕЗОБЕТОННЫЕ

К ПЛОСКИМ МАРШАМ ДЛЯ ЖИЛЫХ ЗДАНИЙ С ВЫСОТОЙ ЭТАЖА 2,8 м

ВЫПУСК 4

ПЛОЩАДКИ РЕБРИСТЫЕ ДЛИНОЙ 220 И 250см К МАРШАМ ШИРИНОЙ 105 И 120см ИЗ БЕТОНОВ НА ПОРИСТЫХ ЗАПОЛНИТЕЛЯХ ДЛЯ КРУПНОБЛОЧНЫХ ЗДАНИЙ

РАБОЧИЕ ЧЕРТЕЖИ

ТИПОВЫЕ КОНСТРУКЦИИ, ИЗДЕЛИЯ И УЗЛЫ ЗДАНИЙ И СООРУЖЕНИЙ

СЕРИЯ 1.152.1-8

ПЛОЩАДКИ ЛЕСТНИЧНЫЕ ЖЕЛЕЗОБЕТОННЫЕ

К ПЛОСКИМ МАРШАМ ДЛЯ ЖИЛЫХ ЗДАНИЙ С ВЫСОТОЙ ЭТАЖА 2,8 м

ВЫПУСК 4

ПЛОЩАДКИ РЕБРИСТЫЕ ДЛИНОЙ 220 И 250см К МАРШАМ ШИРИНОЙ 105 И 120см ИЗ БЕТОНОВ НА ПОРИСТЫХ ЗАПОЛНИТЕЛЯХ ДЛЯ КРУПНОБЛОЧНЫХ ЗДАНИЙ

РАБОЧИЕ ЧЕРТЕЖИ

Разработаны ЦНИИЭП жилища

Гл. инж. отделения проектных работ — Н. Дыховичная

Нач. отдела №24 — Н. Росинский

Гл. инж. проекта — Н. Клеликова

Утверждены и введены в действие с 30.07.84 Госгражданстроем приказ от 16.07.84 №197

© ЦИТП Госстроя СССР, 1988

19907 2

Обозначение	Наименование	Стр.
1.152.1-8.4 00000 ТО	Техническое описание	3
1.152.1-8.4 10000	Площадка лестничная (2ЛП 22.12-4П;	
	2ЛП 22.15-4П; 2ЛП 22.18-4П)	8
1.152.1-8.4 10000 СБ	Площадка лестничная (2ЛП 22.12-4П;	
	2ЛП 22.15-4П; 2ЛП 22.18-4П) сборочный	
	чертеж	9
1.152.1-8.4 20000	Площадка лестничная (2ЛП 22.12в-4П;	
	2ЛП 22.15в-4П; 2ЛП 22.18в-4П)	10
1.152.1-8.4 20000 СБ	Площадка лестничная (2ЛП 22.12в-4П;	
	2ЛП 22.15в-4П; 2ЛП 22.18в-4П) сборочный	
	чертеж	11
1.152.1-8.4 30000	Площадка лестничная (2ЛП 25.12-4П;	
	2ЛП 25.15-4П; 2ЛП 25.18-4П)	12
1.152.1-8.4 30000 СБ	Площадка лестничная (2ЛП 25.12-4П;	
	2ЛП 25.15-4П; 2ЛП 25.18-4П) сборочный	
	чертеж	13
1.152.1-8.4 40000	Площадка лестничная (2ЛП 25.12в-4П;	
	2ЛП 25.15в-4П; 2ЛП 25.18в-4П)	14
1.152.1-8.4 40000 СБ	Площадка лестничная (2ЛП 25.12в-4П;	
	2ЛП 25.15в-4П; 2ЛП 25.18в-4П) сборочный	
	чертеж.	15
1.152.1-8.4 50000	Площадка лестничная (2ЛП 25.18-4П-м	
	2ЛП 25.18-4П-мл)	16
1.152.1-8.4 00000 Д1	Узлы I; II	17
1.152.1-8.4 00000 Д2	Узлы III; IV	18
1.152.1-8.4 11000	Блок арматурный (АБ1... АБ3)	19
1.152.1-8.4 11000 СБ	Блок арматурный (АБ1...АБ3) сборочный	
	чертеж	20
1.152.1-8.4 21000	Блок арматурный (АБ4... АБ6)	21
1.152.1-8.4 21000 СБ	Блок арматурный (АБ4... АБ6) сборочный	
	чертеж	22

Обозначение	Наименование	Стр.
1.152.1-8.4 31000	Блок арматурный (АБ7... АБ9)	23
1.152.1-8.4 31000 СБ	Блок арматурный (АБ7... АБ9) сборочный	
	чертеж	24
1.152.1-8.4 41000	Блок арматурный (АБ10... АБ12)	25
1.152.1-8.4 41000 СБ	Блок арматурный (АБ10... АБ12) сборочный чертеж	26
1.152.1-8.4 51000	Блок арматурный (АБ13; АБ14)	27
1.152.1-8.4 00000 Д3	Узел V	28
1.152.1-8.4 00000 Д4	Узел VII	29
1.152.1-8.4 00000 Д5	Узел VIII	30
1.152.1-8.4 00000 Д6	Узел IX	31
1.152.1-8.4 11100	Каркас (КР1; КР2)	32
1.152.1-8.4 11200	Каркас (КР3... КР5)	33
1.152.1-8.4 11300	Каркас (КР6... КР8)	34
1.152.1-8.4 11400	Каркас (КР9... КР13)	35
1.152.1-8.4 31100	Каркас (КР14; КР15)	36
1.152.1-8.4 11500	Каркас гнутый (КР 16... КР19)	37
1.152.1-8.4 51100	Каркас гнутый (КР 20; КР21)	38
1.152.1-8.4 11600	Каркас гнутый (КР 22... КР25)	39
1.152.1-8.4 11700	Петля строповочная (П1... П4)	40
1.152.1-8.4 21100	Каркас гнутый (КР 26; КР27)	41
1.152.1-8.4 00000 ВМС	Ведомость расхода стали.	41
1.152.1-8.4 00000 ВРМ	Ведомость расхода материалов	42

Нач.отд.	Росинский		01.89
Гл.инж.от	Первушин		01.89
Гл.конст.	Пальмак		01.89
ГИП	Клепикова		01.89
Рук.гр	Горлова		01.12.88
Провер.	Клепикова		01.89
Разраб	Горлова		01.12.88

1.152.1-8.4 00000

Содержание

Стадия	Лист	Листов
Р		1

ЦНИИЭП жилища

19907 3

1. Общая часть

Серия 1.152.1-8 входит в Общесоюзный строительный каталог типовых конструкций и изделий для всех видов строительства.

Рабочие чертежи лестничных площадок, включенные в настоящий выпуск, разработаны по заданиям Управления по жилищному строительству Госгражданстроя, утвержденным 4.02.1981 г. и 21.01.1982 г.

В выпуске представлены рабочие чертежи лестничных ребристых площадок, которые в сочетании с плоскими лестничными маршами без фризовых ступеней предназначены для устройства двухмаршевых лестниц в жилых зданиях с крупноблочными стенами, с высотой этажа 2,8 м, для обычных условий строительства, а также для массового производства этих изделий предприятиями строительной промышленности.

Лестничные площадки рассчитаны и запроектированы в соответствии с требованиями ГОСТ 9818.0-81 и предназначены для применения в лестницах на расчетную временную нагрузку 360 кгс/м² (3,5 кПа) (без учета собственного веса), коэффициенте надежности по нагрузке $n = 1,2$, в жилых зданиях, имеющих коэффициент надежности по назначению $\gamma_n = 0,95$.

Опирание лестничных площадок предусмотрено на консоли поперечных стен лестничной клетки.

Лестничные площадки, в которых предусмотрены отверстия для пропуска труб и ствола мусоропровода, не рассчитаны на нагрузки от них.

Прогибы элементов площадок определены от действия постоянной и длительной нагрузки. Принятые при расчете нагрузки, расчетные пролеты, прогибы и глубина опирания указаны на листе 4

Предел огнестойкости площадок - не менее 1,0 часа (Письмо НИИЖБ Госстроя СССР №27/23-4683 от 21.10.83).

Номенклатура площадок дана на листе 3.

Марка площадки состоит из трех буквенно-цифровых групп. Первая группа содержит обозначение типа площадки и ее номинальные размеры: длину и ширину в дециметрах, значения которых округляются до целого числа. Для концевых площадок добавляется строчная буква „в".

Во второй группе указывают расчетную временную нагрузку, обозначаемую числом „4" (соответствует нагрузке 360 кгс/м² или 3,5 кПа), и вид бетона, из которого изготавливаются площадки.

Выбранный при привязке вид отделки верхних лицевых поверхностей проставляется в третьей группе.

Вид отделки отражают следующими прописными буквами:

Г - глянцевая поверхность

Ш - шлифованная мозаичная поверхность

К - облицованная керамической плиткой.

Например, марка 2ЛП 22.15 в-4П соответствует площадке ребристой для маршей без фризовых ступеней, длиной 2200мм, шириной 1520мм, верхней, на расчетную временную нагрузку 3,5 кПа (360 кгс/м²), из бетона на пористых заполнителях.

Внесение изменений в обозначения марок изделий не допускается. Марки изделий проставляются на чертежах и в спецификациях проектов, в заказах заводам-изготовителям и на изделиях.

2. Технические требования.

Лестничные площадки следует изготовлять в соответствии с техническими требованиями ГОСТ 9818.0-81.

Нач.отд.	Росинский		01.84
Гл.инж.от.	Первушин		01.84
Гл.конст.	Пальмань		01.84
ГИП	Клепикова		01.84
Рук.гр.	Горлова		01.12.83
Провер.	Клепикова		01.84
Разраб.	Горлова		01.12.83

1.152.1-8.4 00 000 ТО

Техническое описание

Стадия	Лист	Листов
Р	1	5

ЦНИИЭП жилища

19907 4

Изготовление площадок предусмотрено из бетона на пористых заполнителях марки по прочности на сжатие М200.

Бетон должен иметь плотную структуру, объем межзерновых пустот в уплотненной бетонной смеси не должен превышать 3%.

Площадки по лицевой поверхности должны иметь отделочный слой из тяжелого бетона толщиной 20мм проектной марки по прочности на сжатие не ниже М 200.*)

Объемная масса бетона площадок в высушенном до постоянной массы состоянии принята γ=1800 кг/м³; масса площадок, приведенная на чертежах, определена при влажности бетона по массе 12%; нормативный объемный вес бетона, учитывавшийся при расчете площадок, принят 2070 кгс/м³; объемный вес бетона отделочного слоя – 2500 кгс/м³.

При изготовлении площадок из бетонов на пористых заполнителях с объемной массой, отличающейся от принятой, (при сохранении указанной марки бетона), масса площадок, указанная на чертежах, должна быть исправлена. Допускается применение бетона с объемной массой 1600 кг/м³ и более.

Отклонения фактической массы площадок от номинальной отпускной не должны превышать ± 7%.

Величина нормируемой отпускной прочности должна быть не менее 80% проектной марки по прочности на сжатие.

Поставка площадок с отпускной прочностью бетона ниже прочности, соответствующей его проектной марке, разрешается при условии, что изготовитель гарантирует достижение бетоном прочности, соответствующей его проектной марке, в возрасте 28 суток со дня изготовления.

Лестничные площадки должны выпускаться с законченной отделкой верхних лицевых поверхностей следующих видов: с гладкой поверхностью бетона на обычных цементах, с глянцевой поверхностью бетона на белом и цветном цементе, со шлифованным мозаичным слоем и с отделкой керамической плиткой.

Нижняя и боковая поверхности должны быть подготовлены под окраску.

Показатель истираемости декоративного бетона площадок не должен превышать величин, приведенных в ГОСТ 9818.0-81.

Армирование площадок производится пространственными арматурными блоками, состоящими из плоских и гнутых каркасов.

Арматурные изделия должны удовлетворять требованиям ГОСТ 10922-75.

Рабочая арматура каркасов несущих ребер принята из стали класса AIII по ГОСТ 5781-82, остальных каркасов – из проволоки класса Bp-I по ГОСТ 6727-80.

Для подъёма и монтажа площадок предусмотрены строповочные петли. Крюки петель должны быть заведены за продольные стержни каркасов. Строповочные петли должны изготовляться из арматурной стали классов марок ВСт.3 сп2 и ВСт3 пс2. Если возможен монтаж площадок при расчетной зимней температуре ниже -40°С, то для петель сталь марки ВСт3пс2 применять не допускается.

3. Указания по изготовлению и монтажу

Лестничные площадки запроектированы с учетом изготовления их в стальных формах в горизонтальном (рабочем) положении.

Сборку арматурного блока следует производить в кондукторе.

Сварка арматуры каркасов и арматурных блоков должна производиться контактной точечной электросваркой.

4. Контроль и оценка качества.

Размеры, непрямолинейность площадок, толщину защитного слоя бетона до арматуры, а также качество поверхностей и внешний вид площадок следует проверять по ГОСТ 13015.1-81. Перед массовым изготовлением и применением площадки должны быть испытаны на прочность, жесткость, трещиностойкость согласно требованиям ГОСТ 8829-77. Данные для проведения испытаний см. табл. 2 (лист 5).

5. Хранение и транспортирование

Приемка, маркировка, хранение, транспортирование площадок должно производиться в соответствии с ГОСТ 9818.0-81.

Площадки следует хранить в горизонтальном (рабочем) положении рассортированными по маркам. Подъём площадок должен производиться в рабочем положении самобалансирующими траверсами за 4 строповочные петли.

*) Если показатель истираемости бетона на пористых заполнителях марки М200 не превышает 0,9 г/см², площадки могут изготавливаться без отделочного слоя по лицевой поверхности.

Маркировка площадок по рабочим чертежам соответствует их маркировке по ГОСТ 9818-85. Например,

по Р.Ч.	по ГОСТ
2Л 22-12-4-К	2ЛП22-13-4-К
2Л 22-15-4-К	2ЛП22-16-4-К

Изменения внесены 11.04.87. Ст.инж. Симонова

19907 5

Рис.1

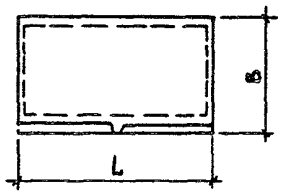

Рис.2

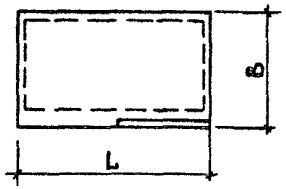

Рис.3

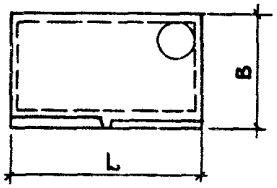

Рис.4

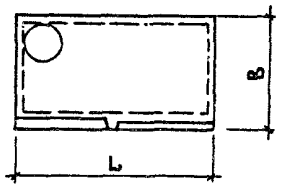

НОМЕНКЛАТУРА ИЗДЕЛИЙ

Обозначение	Марка	Рис.	Размеры, мм		Площадь,	Объем бетона, м³		Масса,	Расход стали, кг			
									натуральной		приведенной к классу AI	
			L	B	м²	конструктивного	декоративного	кг	на изделие	на 1м² площади	на изделие	на 1м² площади
1.152.1-8.4 10000	2АП 22.12-4П	1	2200	1300	2,86	0,333	0,054	840	16,2	5,66	22,56	7,89
-01	2АП 22.15-4П		2200	1600	3,52	0,386	0,067	985	18,35	5,21	25,35	7,2
-02	2АП 22.18-4П		2200	1900	4,18	0,44	0,08	1130	20,54	4,91	28,51	6,82
1.152.1-8.4 20000	2АП 22.12в-4П	2	2200	1300	2,86	0,34	0,056	860	16,2	5,66	22,56	7,89
-01	2АП 22.15в-4П		2200	1600	3,52	0,393	0,069	1005	18,35	5,21	25,35	7,2
-02	2АП 22.18в-4П		2200	1900	4,18	0,446	0,082	1150	20,54	4,91	28,51	6,82
1.152.1-8.4 30000	2АП 25.12-4П	1	2500	1300	3,25	0,375	0,062	950	20,72	6,38	28,74	8,84
-01	2АП 25.15-4П		2500	1600	4,0	0,435	0,076	1115	22,95	5,74	31,99	8,0
-02	2АП 25.18-4П		2500	1900	4,75	0,493	0,092	1275	25,3	5,33	35,39	7,45
1.152.1-8.4 40000	2АП 25.12в-4П	2	2500	1300	3,25	0,389	0,064	975	20,72	6,38	28,74	8,84
-01	2АП 25.15в-4П		2500	1600	4,0	0,442	0,079	1135	22,95	5,74	31,99	8,0
-02	2АП 25.18в-4П		2500	1900	4,75	0,501	0,094	1300	25,3	5,33	35,39	7,49
1.152.1-8.4 50000	2АП 25.18-4П-м	3	2500	1900	4,75	0,482	0,089	1245	25,92	5,46	36,3	7,64
-01	2АП 25.18-4П-мА	4	2500	1900	4,75	0,482	0,089	1245	25,92	5,46	36,3	7,64

Схема опирания и загружения при испытании

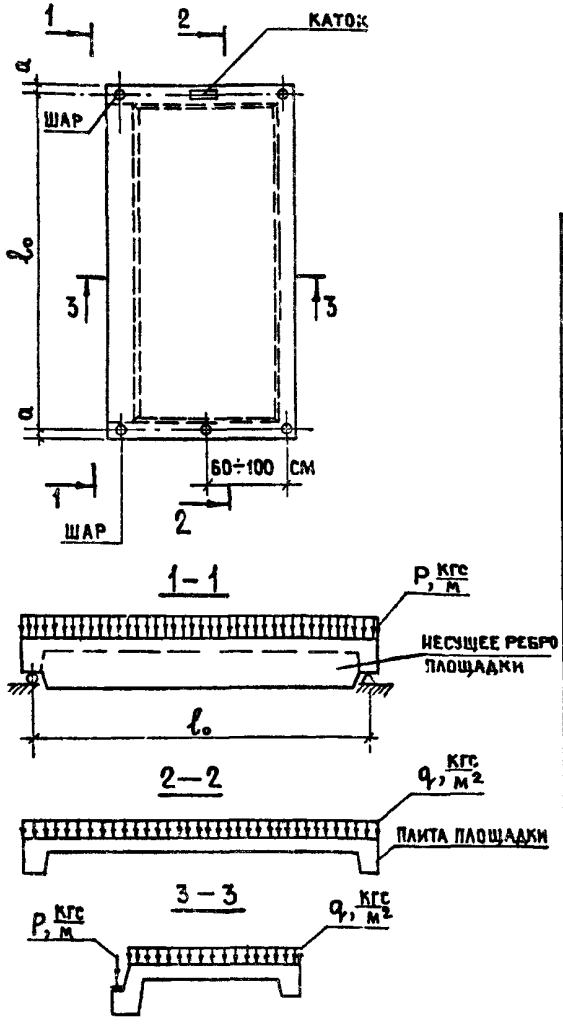

Расчетная схема ребра

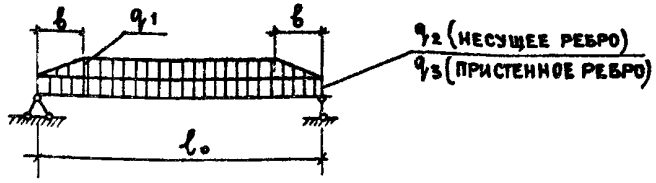

Данные для расчета

Таблица 1

Несущее и пристенное ребра площадки																Плита площадки			
Расчетный пролет l_0, мм	Ширина площадки мм	l, мм	Нагрузка q_1, кгс/м				Нагрузка q_2, кгс/м				Нагрузка (q_3), кгс/м			Прогиб несущего ребра f, см	Нагрузка q, кгс/м²			
			нормативная			расчетная *)	нормативная			расчетная *)	нормативная		расчетная		нормативная			расчетная **)
			полная *)	длительн. *)	кратковр.		полная *)	длительн. *)	кратковр.		полная	длительн.			полная *)	длительн. **)	кратковр.	
2140	1220	610	300/180	180/60	120	350/220	1005/890	765/650	240	1150/1020	50	50	55	0.16	490/300	290/100	200	570/360
	1520	760	370/225	220/75	150	435/270								0.17				
	1820	910	445/270	265/95	180	520/330								0.18				
2440	1220	610	300/180	180/60	120	350/220								0.30				
	1520	760	370/225	220/75	150	435/270								0.31				
	1820	910	445/270	265/95	180	520/330								0.33				

*) В числителе дана полная нагрузка на ребро, в знаменателе – за вычетом собственного веса ребра

**) В числителе дан полная нагрузка на плиту, в знаменателе – за вычетом собственного веса плиты

19907 7

ТАБЛИЦА 2

Данные для испытаний			Проверка прочности								Проверка жесткости					Проверка трещиностойкости		
			1. Текучесть продольной растянутой арматуры до наступления раздробления сжатой зоны бетона $C = 1,4$				1. Разрыв продольной растянутой арматуры 2. Раздробление бетона сжатой зоны сечения до наступления текучести продольной растянутой арматуры или разрушение по сечениям, наклонным к продольной, оси конструкц. $C = 1,6$				Контрольная нагрузка [1]		Прогиб от кратковременного действия контрольной нагрузки $f_к$, мм	$\frac{f_{доп}}{f_{пред}}$, %	Прогибы ребра (мм), при которых		Контрольная нагрузка		Контрольная ширина раскрытия трещины, мм
Марка	Расчетный пролет l_0, мм	a, мм	Величина контрольной разрушающей нагрузки [1], при которой				Величина контрольной разрушающей нагрузки [1], при которой				С учетом собственного веса $\frac{P_{полн.}}{q_{полн.}}$	За вычетом собственного веса $\frac{P_{доп.}}{q_{доп.}}$			площадки признаются годными	требуется повторное испытание	С учетом собственного веса $\frac{P_{полн.}}{q_{полн.}}$	За вычетом собственного веса $\frac{P_{доп}}{q_{доп}}$	
			площадки признаются годными		требуется повторное испытание		площадки признаются годными		требуется повторное испытание										
			С учетом собственного веса $\geq \frac{P_{полн.}}{q_{полн.}}$	За вычетом собственного веса $\geq \frac{P_{доп.}}{q_{доп.}}$	С учетом собственного веса $< \frac{P_{полн.}}{q_{полн.}}$, но $\geq \frac{0,85P_{полн.}}{0,85q_{полн.}}$	За вычетом собственного веса $< \frac{P_{доп.}}{q_{доп.}}$, но $\geq \frac{0,85P_{доп.}}{0,85q_{доп.}}$	С учетом собственного веса $\geq \frac{P_{полн.}}{q_{полн.}}$	За вычетом собственного веса $\geq \frac{P_{доп.}}{q_{доп.}}$	С учетом собственного веса $< \frac{P_{полн.}}{q_{полн.}}$, но $\geq \frac{0,85P_{полн.}}{0,85q_{полн.}}$	За вычетом собственного веса $< \frac{P_{доп.}}{q_{доп.}}$, но $\geq \frac{0,85P_{доп.}}{0,85q_{доп.}}$									
2ЛП 22.12-4П	2140	30	$\frac{1610}{800}$	$\frac{1495}{610}$	$\frac{1270}{680}$	$\frac{1155}{490}$	$\frac{1830}{910}$	$\frac{1715}{720}$	$\frac{1460}{775}$	$\frac{1345}{585}$	$\frac{765}{290}$	$\frac{650}{100}$	0,13	15	< 0,16	> 0,16, но ≤ 0,117	$\frac{1005}{490}$	$\frac{890}{300}$	0,25
2ЛП 22.15-4П													0,14	16	< 0,17	> 0,17, но ≤ 0,118			
2ЛП 22.18-4П													0,14	17	< 0,17	> 0,17, но ≤ 0,118			
2ЛП 25.12-4П	2440	30											0,24	25	< 0,29	> 0,29, но ≤ 0,311			
2ЛП 25.15-4П													0,26	26	< 0,31	> 0,31, но ≤ 0,344			
2ЛП 25.18-4П													0,26	27	< 0,31	> 0,31, но ≤ 0,344			

1) Нагрузки на площадку даны дробью: в числителе - нагрузки на ребро „P" в кгс/м длины ребра, в знаменателе - нагрузка на плиту площадки „q" в кгс/м² площади плиты.

Формат	Зона	Поз.	Обозначение	Наименование	Кол.	Примечание
				Документация		
А3			1.152.1-8.4 10000 СБ	Сборочный чертеж		
А3			1.152.1-8.4 00000 Д1	Узлы I; II		
А3			1.152.1-8.4 00000 Д2	Узлы III; IV		
А4			1.152.1-8.4 00000 ВМС	Ведомость расхода стали		
				Переменные данные для исполнений		
				1.152.1-8.4 10000		
				2ЛП 22.12-4П		
				Сборочные единицы		
А3		1	1.152.1-8.4 11000	Блок арматурный АБ1	1	
				Материалы		
				Бетон марки М200	0,333	м³
				Бетон декоративный М200	0,054	м³
				1.152.1-8.4 10000-01		
				2ЛП 22.15-4П		
				Сборочные единицы		
А3		1	1.152.1-8.4 11000-01	Блок арматурный АБ2	1	
				Материалы		
				Бетон марки М200	0,386	м³
				Бетон декоративный М200	0,067	м³

Нач. отд.	Росинский		01.84
Гл. инж. от	Первушин		01.84
Гл. конст.	Пальман		01.84
ГИП	Клепикова		01.84
Рук. гр.	Горлова		01.12.83
Провер.	Клепикова		01.84
Разраб.	Горлова		01.12.83

1.152.1-8.4 10000

Площадка лестничная (2ЛП 22.12-4П; 2ЛП 22.15-4П; 2ЛП 22.18-4П)

Стадия	Лист	Листов
	1	2

ЦНИИЭП жилища

Инв. № подл. | Подпись и дата | Взам. инв. №

Формат	Зона	Поз.	Обозначение	Наименование	Кол.	Примечание
				Переменные данные для исполнений		
				1.152.1-8.4 10000-02		
				2ЛП 2.2.18-4П		
				Сборочные единицы		
А3		1	1.152.1-8.4 11000-02	Блок арматурный АБ3	1	
				Материалы		
				Бетон марки М200	0,44	м³
				Бетон декоративный М200	0,08	м³

1.152.1-8.4 10000 Лист 2

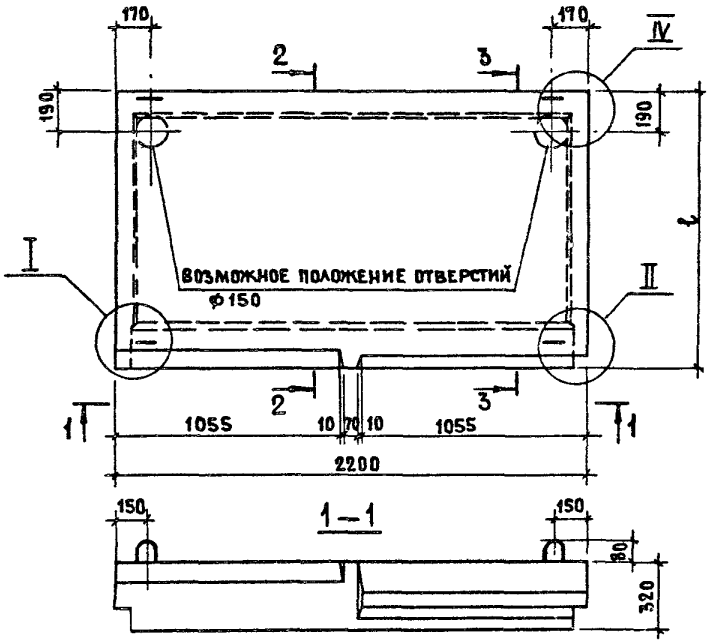

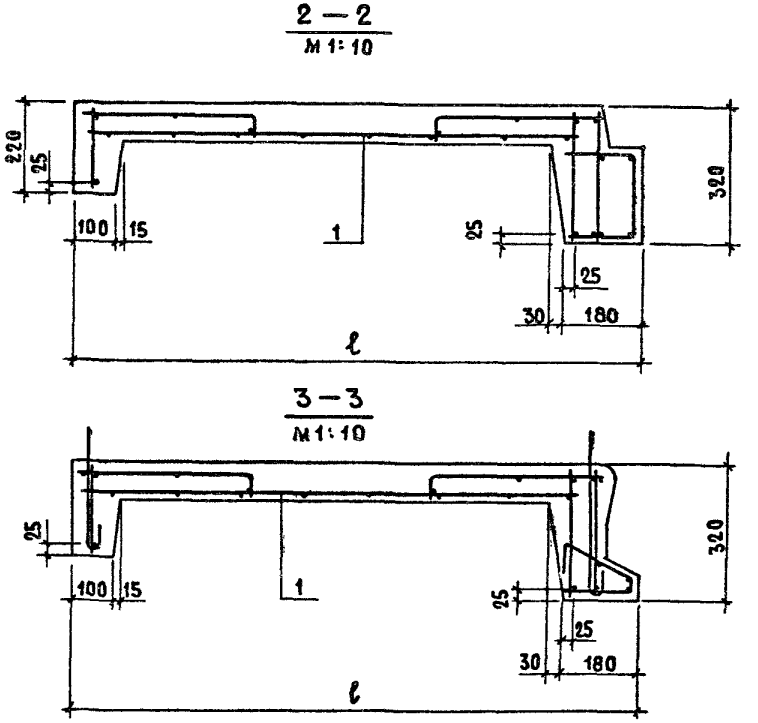

ОБОЗНАЧЕНИЕ	МАРКА	ℓ, мм	МАССА кг
1.152.1-8.4 10000	2ЛП 22.12-4П	1300	840
-01	2ЛП 22.15-4П	1600	985
-02	2ЛП 22.18-4П	1900	1130

Узлы I, II см. 1.152.1-8.4 00000 Д1
Узел IV см. 1.152.1-8.4 00000 Д2

Нач.отд.	Росинский		01.84
Гл.инж.от.	Первушин		01.84
Гл.констр.	Пальман		01.84
ГИП	Клепикова		01.84
Рук.гр.	Горлова		01.12.83
Провер.	Клепикова		01.84
Разраб.	Горлова		01.12.83

1.152.1 - 8.4 10000 СБ

ПЛОЩАДКА ЛЕСТНИЧНАЯ (2ЛП 22.12-4П; 2ЛП 22.15-4П; 2ЛП 22.18-4П)
СБОРОЧНЫЙ ЧЕРТЕЖ

Стадия	Масса	Масштаб
Р	см. табл.	1:20
Лист	Листов 1	

ЦНИИЭПжилища

19907 10

Формат	Зона	Поз.	Обозначение	Наименование	Кол.	Примечание
				Документация		
А3			1.152.1-8.4 20000 СБ	Сборочный чертеж		
А3			1.152.1-8.4 00000 Д1	Узлы I; II		
А3			1.152.1-8.4 00000 Д2	Узлы III; IV		
А4			1.152.1-8.4 00000 ВМС	Ведомость расхода стали		
				Переменные данные для исполнений:		
				1.152.1-8.4 20000		
				2АП 22.12в-4П		
				Сборочные единицы		
А3		1	1.152.1-8.4 21000	Блок арматурный АБ4	1	
				Материалы		
				Бетон марки М200	0,34	м³
				Бетон декоративный М200	0,056	м³
				1.152.1-8.4 20000-01		
				2АП 22.15в-4П		
				Сборочные единицы		
А3		1	1.152.1-8.4 21000-01	Блок арматурный АБ5	1	
				Материалы		
				Бетон марки М200	0,593	м³
				Бетон декоративный М200	0,069	м³

Нач.отд.	Росинский		07.84
Гл.инж.от.	Первушин		07.84
Гл.конст.	Пальман		07.84
ГИП	Клепикова		07.84
Рук.гр.	Горлова		01.12.83
Провер.	Клепикова		07.84
Разраб.	Горлова		01.12.83

1.152.1-8.4 20000

Площадка лестничная (2АП 22.12в-4П; 2АП 22.15в-4П; 2АП 22.18в-4П)

Стадия	Лист	Листов
	1	2

ЦНИИЭПжилища

Формат	Зона	Поз.	Обозначение	Наименование	Кол.	Примечание
				Переменные данные для исполнений:		
				1.152.1-8.4 20000-02		
				2АП 22.18в-4П		
				Сборочные единицы		
А3		1	1.152.1-8.4 21000-02	Блок арматурный АБ6	1	
				Материалы		
				Бетон марки М200	0,446	м³
				Бетон декоративный М200	0,082	м³

Инв.№подл. | Подпись и дата | Взам.инв.№

1.152.1-8.4 20 000

Лист 2

19907 11

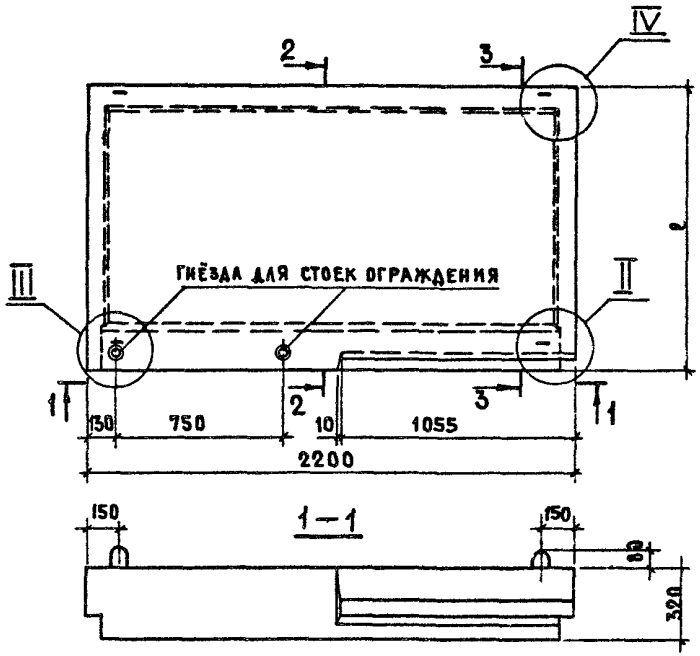

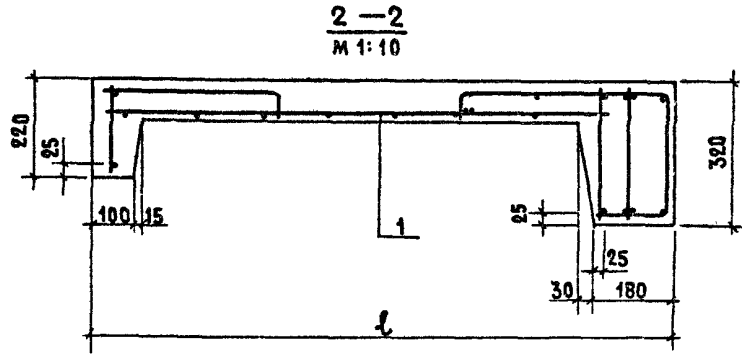

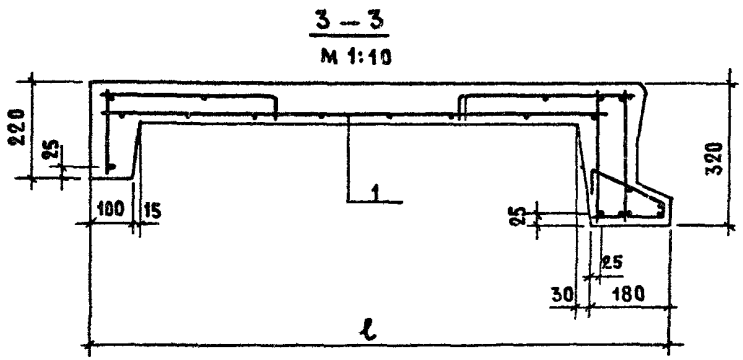

ОБОЗНАЧЕНИЕ	МАРКА	l, мм	МАССА, КГ
1.152.1-84 20000	2ЛП 22.12в-4П	1300	860
-01	2ЛП 22.15в-4П	1600	1005
-02	2ЛП 22.18в-4П	1900	1150

Узел II см.1.152.1-8.4 00000 Д 1
Узлы III; IV см.1.152.1-8.4 00 000 Д2

Нач.отд.	Росинский		01.84
Гл.инж.пр.	Первушин		01.84
Гл.констр.	Пальман		01.84
ГИП	Клеликова		01.84
Рук.гр.	Горлова		01.12.83
Провер.	Клеликова		01.84
Разраб.	Горлова		01.12.83

1.152.1-84 20000 СБ

ПЛОЩАДКА ЛЕСТНИЧНАЯ (2ЛП 22.12в-4П; 2ЛП 22.15в-4П; 2ЛП 22.18в-4П)

СБОРОЧНЫЙ ЧЕРТЕЖ

Стадия	Масса	Масштаб
Р	см. табл.	1:20
Лист	Листов 1	

ЦНИИЭП жилища

19907 12

Формат	Зона	Поз.	Обозначение	Наименование	Кол	Примечание
				Документация		
А3			1.152.1-8.4 30000 СБ	Сборочный чертеж		
А3			1.152.1-8.4 00000 Д1	Узлы I; II		
А3			1.152.1-8.4 00000 Д2	Узлы III; IV		
А4			1.152.1-8.4 00000 ВМС	Ведомость расходастали		
				Переменные данные для исполнений:		
				1.152.1-8.4 30000		
				2ЛП 25.12-4П		
				Сборочные единицы		
А3		1	1.152.1-8.4 31000	Блок арматурный АБ7	1	
				Материалы		
				Бетон марки М200	0,375	м³
				Бетон декоративный М200	0,062	м³
				1.152.1-8.4 30000-01		
				2ЛП 25.15-4П		
				Сборочные единицы		
А3		1	1.152.1-8.4 31000-01	Блок арматурный АБ8	1	
				Материалы		
				Бетон марки М200	0,435	м³
				Бетон декоративный М200	0,076	м³

Нач.отд.	Росинский		07.84
Гл.инж.от	Первушин		07.84
Гл.конст	Пальман		07.84
ГИП	Клепикова		07.84
Рук.гр.	Горлова		01 12 83
Провер.	Клепикова		07.84
Разраб.	Горлова		01 12 83

1.152.1-8.4 30000

Площалка лестничная (2ЛП 25.12-4П; 2ЛП 25.15-4П; 2ЛП 25.18-4П)

Стадия	Лист	Листов
	1	2

ЦНИИЭП жилища

Формат	Зона	Поз.	Обозначение	Наименование	Кол.	Примечание
				Переменные данные для исполнений:		
				1.152.1-8.4 30000-02		
				2ЛП 25..18-4П		
				Сборочные единицы		
А3		1	1.152.1-8.4 31000-02	Блок арматурный АБ9	1	
				Материалы		
				Бетон марки М200	0,493	м³
				Бетон декоративный М200	0,092	м³

Инв.№ подл. | Подпись и дата | Взам. инв.№

1.152.1-8.4 30000

Лист 2

19907 13

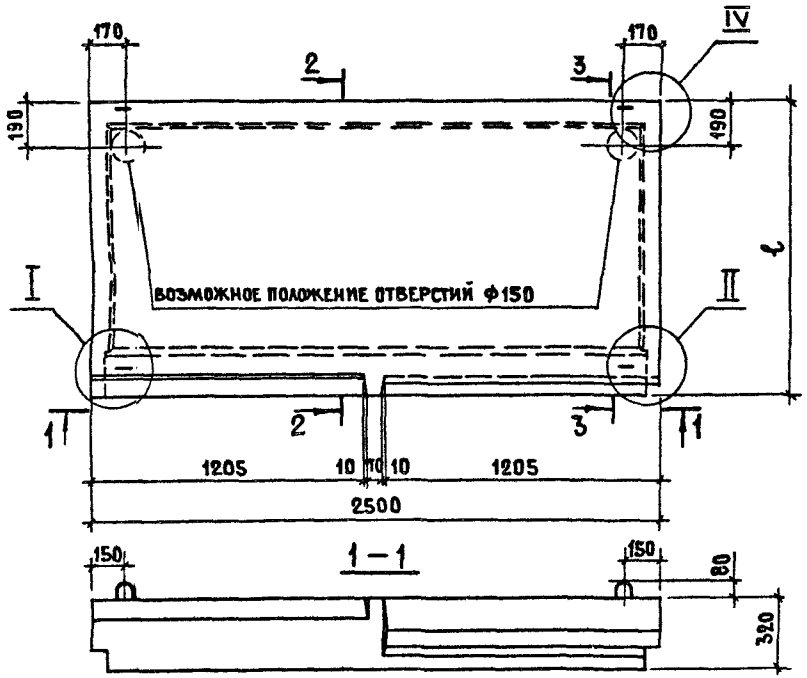

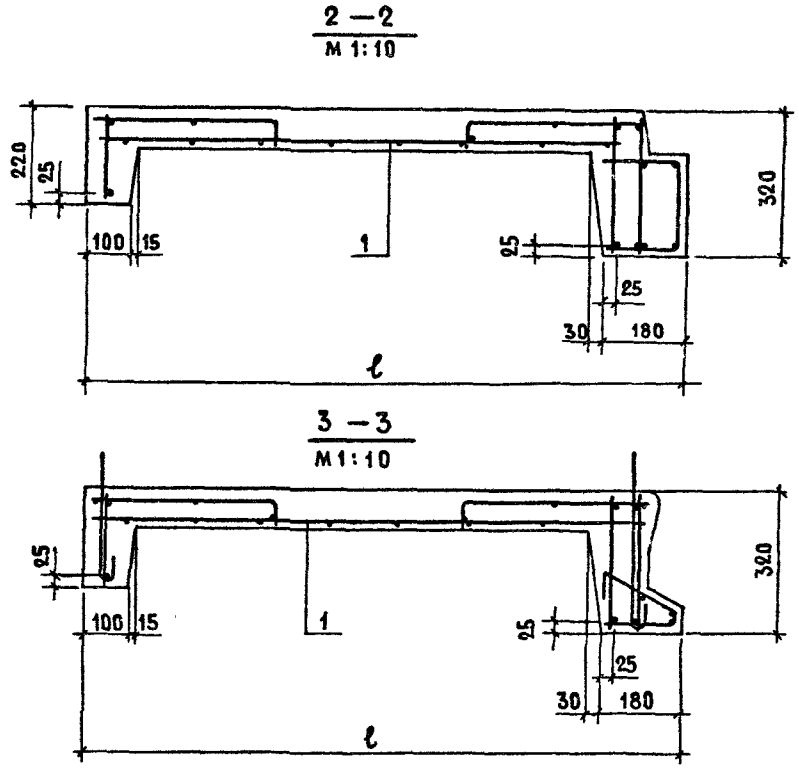

ОБОЗНАЧЕНИЕ	МАРКА	ℓ, мм	МАССА, кг
1.152.1-8.4 30000	2ЛП 25.12-4П	1300	950
-01	2ЛП 25.15-4П	1600	1115
-02	2ЛП 25.18-4П	1900	1275

Узлы I; II см. 1.152.1-8.4 000 00Д1
Узел IV см. 1.152.1-8.4 0000 0Д2

Нач.отд.	Росинский		01.84
Гл.инж.ст.	Первушин		01.84
Гл.констр.	Пальман		01.84
ГИП	Клепикова		01.84
Рук.гр.	Горлова		1.12.83
Провер.	Клепикова		01.84
Разраб.	Горлова		1.12.83

1.152.1-84 30000 СБ

ПЛОЩАДКА ЛЕСТНИЧНАЯ (2ЛП 25.12-4П; 2ЛП 25.15-4П; 2ЛП 25.18-4П)
СБОРОЧНЫЙ ЧЕРТЕЖ

Стадия	Масса	Масштаб
Р	см. табл.	1:20
Лист	Листов 1	

ЦНИИЭПжилища

Формат	Зона	Поз.	Обозначение	Наименование	Кол.	Примечание
				Документация		
А3			1.152.1-84 40000 СБ	Сборочный чертеж		
А3			1.152.1-84 00000 Д1	Узлы I; II		
А3			1.152.1-84 00000 Д2	Узлы III; IV		
А4			1.152.1-84 00000 ВМС	Ведомость расхода стали		
				Переменные данные для исполнений:		
				1.152.1-84 40000		
				2ЛП 25.12в-4П		
				Сборочные единицы		
А3		1	1.152.1-8.4 41000	Блок арматурный АБ10	1	
				Материалы		
				Бетон марки М200	0,383	м³
				Бетон декоративный М200	0,084	м³
				1.152.1-84 40000-01		
				2ЛП 25.15в-4П		
				Сборочные единицы		
А3		1	1.152.1-8.4 41000-01	Блок арматурный АБ11	1	
				Материалы		
				Бетон марки М200	0,442	м³
				Бетон декоративный М200	0,079	м³

Нач.отд.	Росинский		07.84
Гл.инжод.	Первушин		07.84
Гл.констр.	Пальман		07.84
ГИП	Клепикова		07.84
Рук.гр.	Горлова		01.12.83
Провер.	Клепикова		07.84
Разраб.	Горлова		01.12.83

1.152.1-84 40000

Площадка лестничная (2ЛП 25.12в-4П; 2ЛП 25.15в-4П; 2ЛП 25.18в-4П)

Стадия	Лист	Листов
	1	2

ЦНИИЭП жилища

Формат	Зона	Поз.	Обозначение	Наименование	Кол.	Примечание
				Переменные данные для исполнений:		
				1.152.1-84 40000-02		
				2ЛП 25.18в-4П		
				Сборочные единицы		
А3		1	1.152.1-8.4 41000-02	Блок арматурный АБ12	1	
				Материалы		
				Бетон марки 1М200	0,501	м³
				Бетон декоративный М200	0,094	м³

Инв.№ подл. | Подпись и дата | Взам.инв.№

1.152.1-8.4 401000

Лист 2

19907 15

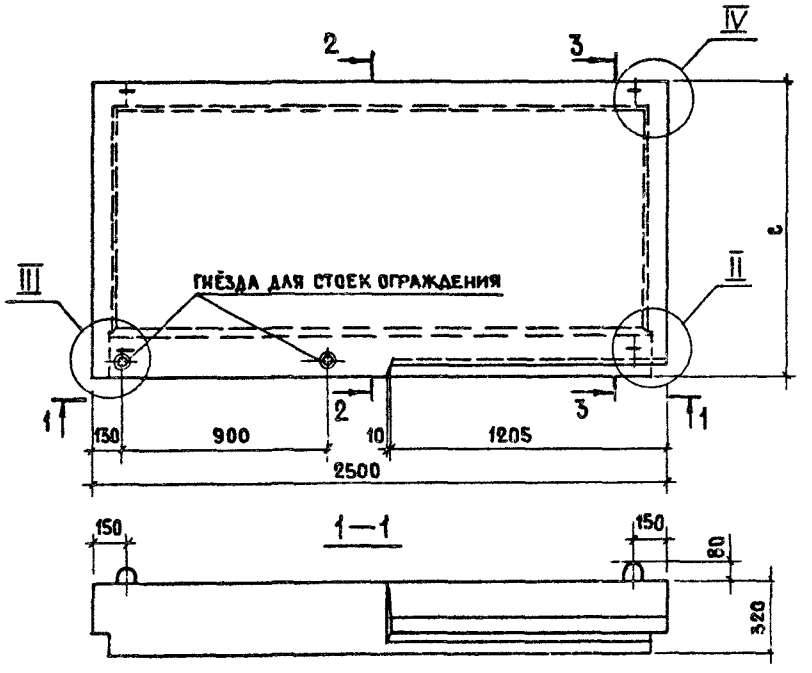

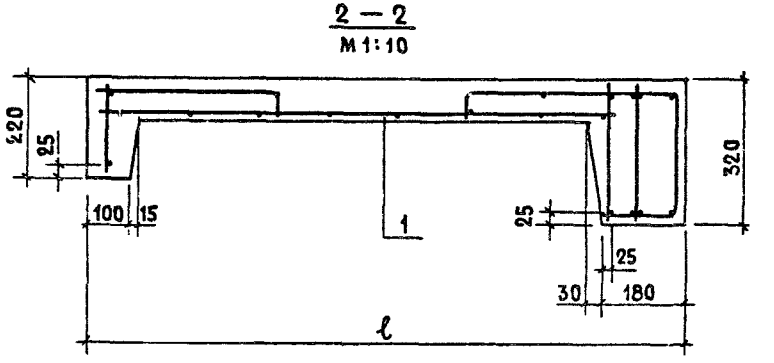

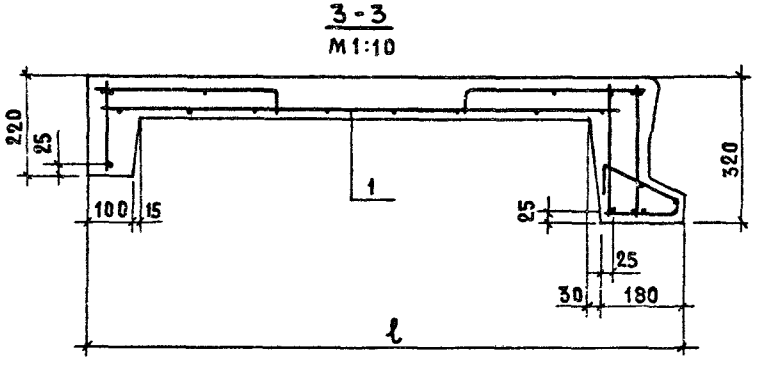

Обозначение	Марка	ℓ, мм	Масса, кг
1.152.1-8.4 40000	2ЛП 25.12в-4П	1300	975
-01	2ЛП 25.15в-4П	1600	1135
-02	2ЛП 25.18в-4П	1900	1300

Узел II см. 1.152.1-8.4 00000 Д1
Узлы III; IV см. 1.152.1-8.4 00000 Д2

				1.152.1-8.4 40000 СБ		
				Площадка лестничная (2ЛП 25.12в-4П; 2ЛП 25.15в-4П; 2ЛП 25.18в-4П) Сборочный чертеж	Стадия: Р	Масса: см. табл.	Масштаб: 1:20
Нач. отд.	Росинский		01.84		Лист	Листов 1	
Гл. инж. от.	Первушин		01.84				
Гл. конст.	Пальман		01.84				
ГИП	Клеликова		01.84				
Рук. гр.	Горлова		02.12.83				
Провер.	Клеликова		01.84				
Разраб.	Горлова		02.12.83		ЦНИИЭПжилища		

Рис.1

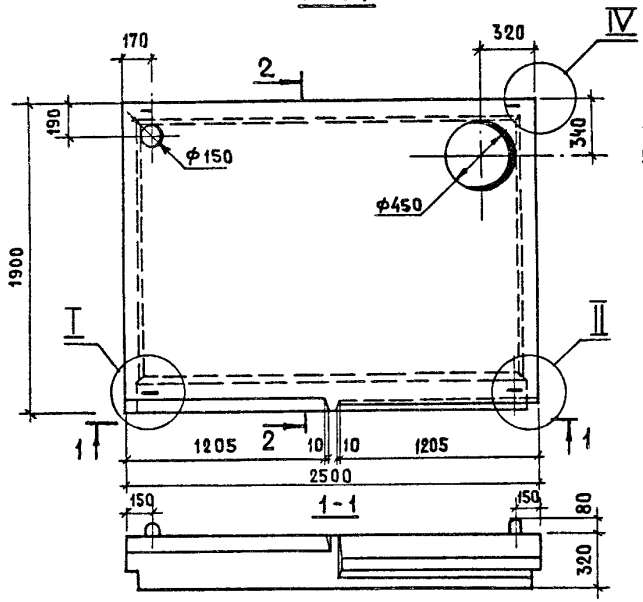

2-2
м1:10

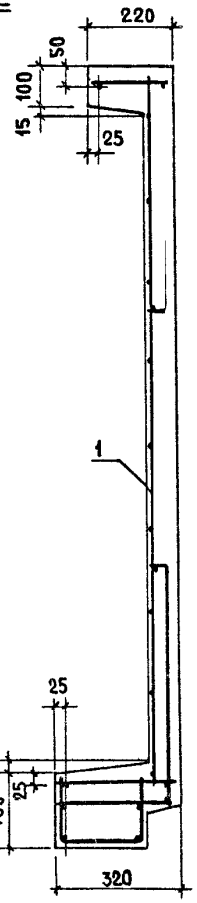

Рис. 2

ОСТАЛЬНОЕ–СМ. Рис.1

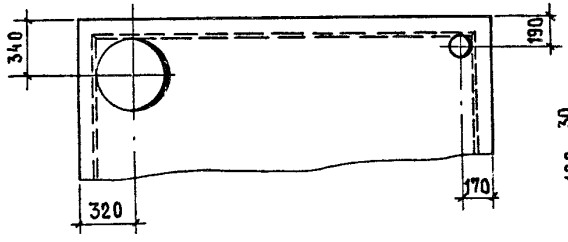

Обозначение	Марка	Рис.	Масса, кг
1.152.1-8.4 51000	2ЛП 25.18-4П-м	1	1245
-01	2ЛП 25.18-4П-мл	2	1245

Формат	Зона	Поз.	Обозначение	Наименование	Кол.	Примечание
				Документация		
А3			1.152.1-8.4 00000 Д1	Узлы I; II		
А3			1.152.1-8.4 00000 Д2	Узлы III; IV		
А4			1.152.1-8.4 00000 ВМС	Ведомость расхода стали		
				Материалы		
				Бетон марки М200	0,482	м³
				Бетон декоративный М200	0089	м³
				Переменные данные для исполнения:		
				1.152.1-8.4 50000		
				2ЛП 25.18-4П-м		
				Сборочные единицы		
А3		1	1.152.1-8.4 51000	Блок арматурный АБ13	1	
				1.152.1-8.4 50000-01		
				2ЛП 25.18-4П-мл		
				Сборочные единицы		
А3		1	1.152.1-8.4 51000-01	Блок арматурный АБ14	1	

Нач.отд.	Росинский		01.84
Гл.инж.от.	Первушин		01.84
Гл.конст.	Пальман		01.84
ГИП	Клепикова		01.84
Рук.гр.	Горлова		01.12.83
Пров.	Клепикова		01.84
Разраб.	Горлова		01.12.83

1.152.1-8.4 50000

ПЛОЩАДКА ЛЕСТНИЧНАЯ (2ЛП 25.18-4П-м; 2ЛП 25.18-4П-мл)

Стадия	Масса	Масштаб
Р	см. табл.	1:25
Лист	Листов 1	

ЦНИИЭПжилища

19907 17

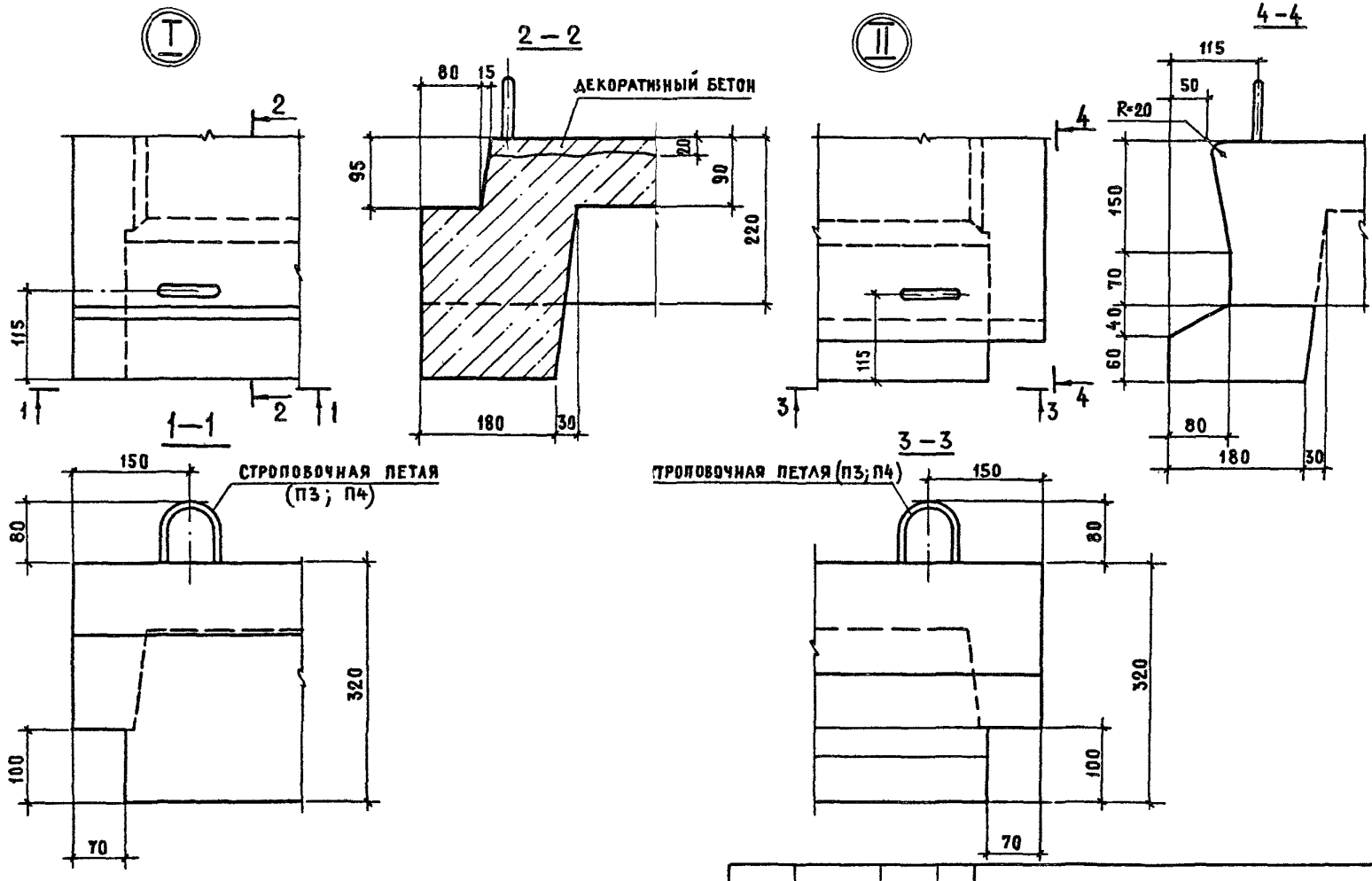

Нач.отд.	Росинский		12.87
Гл.инж.от.	Первушин		01.88
Гл.констр.	Пальман		01.88
ГИП	Клепикова		01.88
Рук.гр.	Горлова		01.12.87
Провер.	Клепикова		01.88
Разраб.	Горлова		01.12.87

1.152.1-8.4 00000 Д1

Узлы I ; III

Стадия	Лист	Листов
Р		1

ЦНИИЭПжилища

19907 18

III

ГНЕЗДО ДЛЯ СТОЙКИ ОГРАЖДЕНИЯ

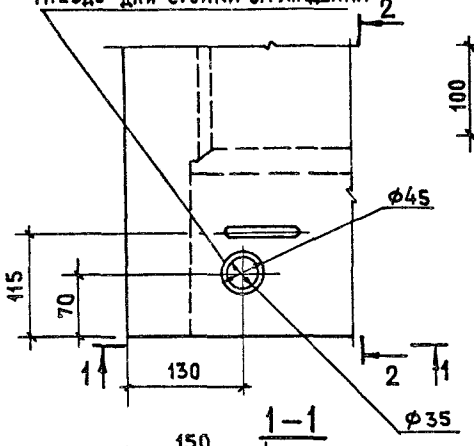

2-2

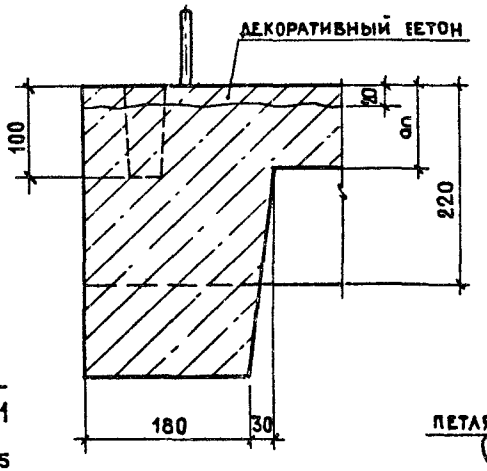

1-1

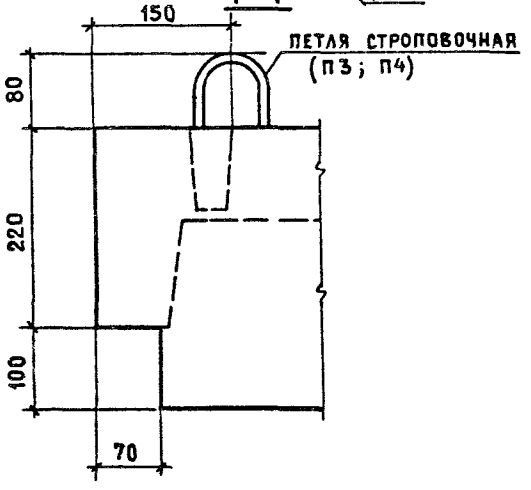

IV

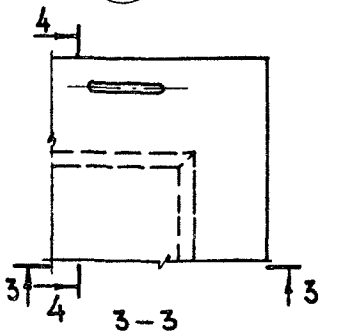

3-3

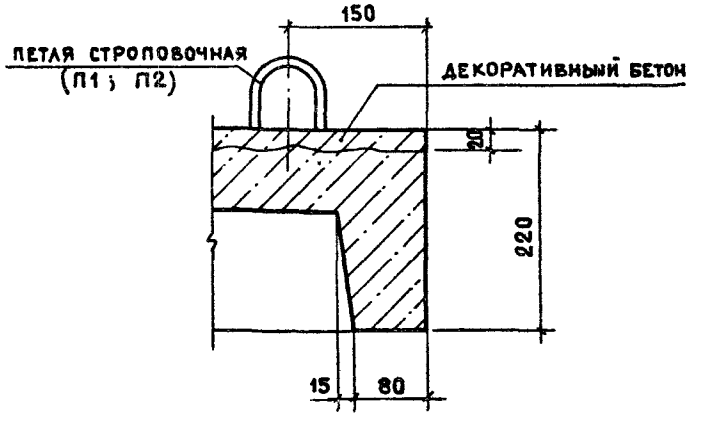

4-4

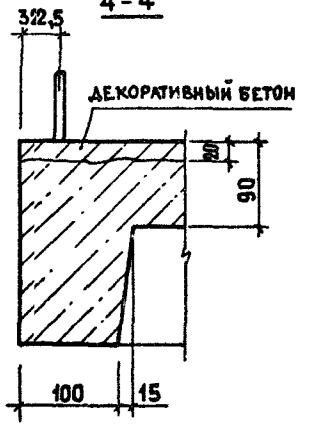

Нач.отд.	Росинский		01.84
Гл.инж.от.	Первушин		01.84
Гл.конст	Паальман		01.84
ГИП	Клепикова		01.84
Рук.гр.	Горлова		01.12.83
Провер.	Клепикова		01.84
Разраб.	Горлова		01.12.83

1.152.1-8.4 00000 Д2

Узлы III; IV

Стадия	Лист	Листов
Р		1

ЦНИИЭП жилища

19907 19

Формат	Зона	Поз.	Обозначение	Наименование	Кол.	Примечание
				Документация		
А3			1.152.1-84 11000 СБ	Сборочный чертеж		
А3			1.152.1-84 00000Д3	Узел VI		
А3			1.152.1-84 00000Д4	Узел VII		
А3			1.152.1-84 00000Д6	Узел IX		
				Сборочные единицы		
А3		1	1.152.1-84 11100	Каркас КР1	2	
А3		2	1.152.1-84 11200	Каркас КР3	1	
А3		3	1.152.1-84 11600	Каркас гнутый КР22	1	
А3		4	1.152.1-84 11600-01	Каркас гнутый КР23	1	
				Детали		Масса ед., кг
Б4		5	1.152.1-84 00027	ф8 AIII ГОСТ 5781-82 ℓ=80	12	0,03
				Переменные данные для исполнений:		
				1.152.1-84 11000		АБ1
				Сборочные единицы		
А3		6	1.152.1-84 11300	Каркас КР6	2	
А3		7	1.152.1-84 11400	Каркас КР9	1	
А3		8	1.152.1-84 11500	Каркас гнутый КР16	2	
А3		9	1.152.1-84 11700	Петля строповочная П1	2	
				Детали		
А3		10	1.152.1-84 11700-02	Петля строповочная П3	2	

Нач. отд	Росинский		01.84
Гл. инж. от.	Первушин		01.84
Гл. конст	Пальман		01.84
ГИП	Клепикова		01.84
Рук. гр	Горлова		01.12.83
Провер.	Клепикова		01.84
Разраб.	Горлова		01.12.83

1.152.1-84 11000

Блок арматурный (АБ1... АБ3)

Стадия	Лист	Листов
Р	1	2

ЦНИИЭП жилища

Формат	Зона	Поз.	Обозначение	Наименование	Кол.	Примечание
				Переменные данные для исполнений:		
				1.152.1-84 11000-01		АБ2
				Сборочные единицы		
А3		6	1.152.1-84 11300-01	Каркас КР7	2	
А3		7	1.152.1-84 11400-01	Каркас КР10	1	
А3		8	1.152.1-84 11500	Каркас гнутый КР16	2	
А3		9	1.152.1-84 11700-01	Петля строповочная П2	2	
				Детали		
А3		10	1.152.1-84 11700-03	Петля строповочная П4	2	
				1.152.1-84 11000-02		АБ3
				Сборочные единицы		
А3		6	1.152.1-84 11300-02	Каркас КР8	2	
А3		7	1.152.1-84 11400-02	Каркас КР11	1	
А3		8	1.152.1-84 11500-02	Каркас гнутый КР18	2	
А3		9	1.152.1-84 11700-01	Петля строповочная П2	2	
				Детали		
А3		10	1.152.1-84 11700-03	Петля строповочная П4	2	

Взам. инв. № | Подпись и дата | Инв. № подл.

1.152.1-84 11000 Лист 2

19907 20

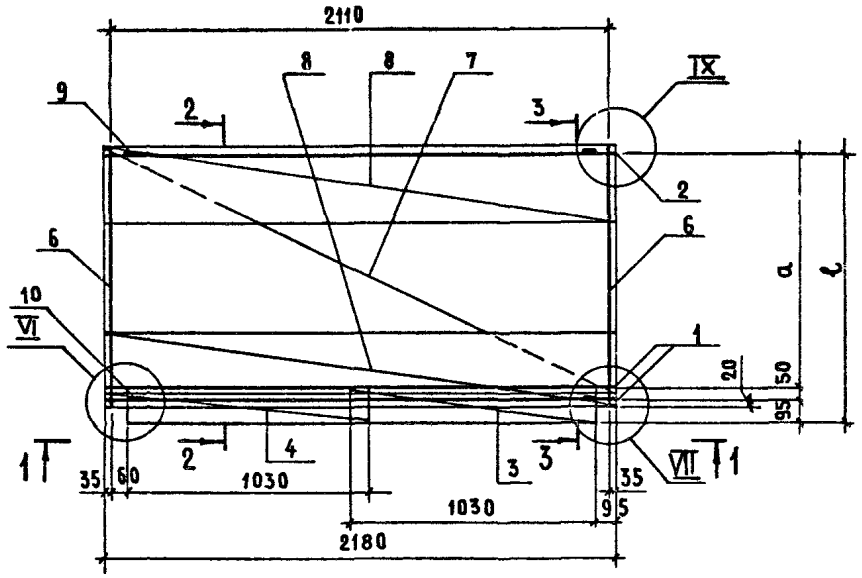

1—1

поз. 2...4; 6...10 условно не показаны

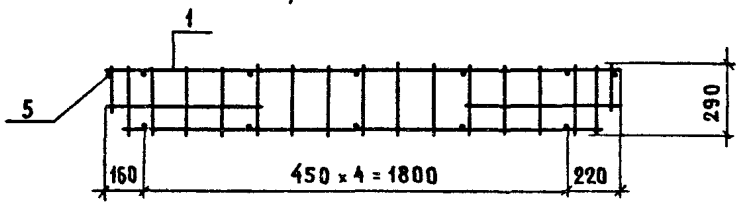

2—2

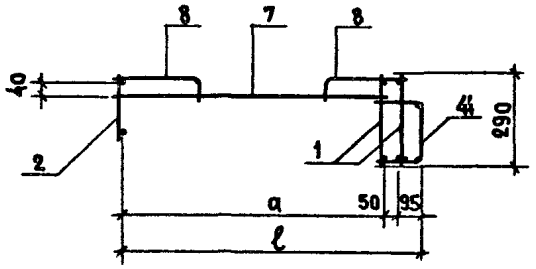

3—3

поз. 6; 9; 10 условно не показаны

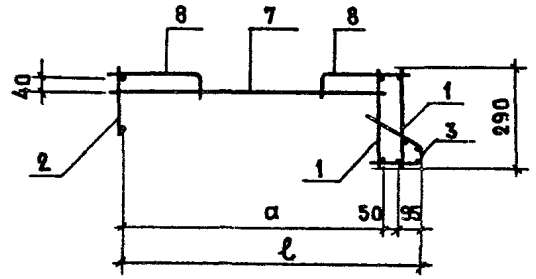

Обозначение	Марка	a, мм	ℓ, мм	Масса, кг
1.152.1-8.4 11000	АБ1	1095	1240	16,2
-01	АБ2	1395	1540	18,35
-02	АБ3	1695	1840	20,54

Узел VI см. 1.152.1-8.4 00000 Д3

Узел VII см. 1.152.1-8.4 00000 Д4

Узел IX см. 1.152.1-8.4 00000 Д6

				1.152.1-8.4 11000 СБ	
Нач.отд	Росинский		01.84	Блок арматурный (АБ1...АБ3) Сборочный чертеж	Стадия: Р; Масса: см. табл.; Масштаб: 1:20
Гл.инж.от	Первушин		01.84		
Гл.конст	Пальман		01.84		
ГИП	Клепикова		01.84		Лист; Листов 1
Рук.гр.	Горлова		01.12.83		ЦНИИЭП жилища
Провер.	Клепикова		01.84		
Разраб.	Горлова		01.12.83		

Формат	Зона	Поз.	Обозначение	Наименование	Кол.	Примечание
				Документация		
А3			1.152.1-84 21000 СБ	Сборочный чертеж		
А3			1.152.1-84 00000 Д4	Узел VII		
А3			1.152.1-84 00000 Д5	Узел VIII		
А3			1.152.1-84 00000 Д6	Узел IX		
				Сборочные единицы		
А3		1	1.152.1-84 11100	Каркас КР1	2	
А3		2	1.152.1-84 11200	Каркас КР3	1	
А3		3	1.152.1-84 11600	Каркас гнутый КР22	1	
А3		4	1.152.1-84 21100	Каркас гнутый КР26	1	
				Детали		Масса ед., кг
Б4		5	1.152.1-84 00027	ф 8 AIII ГОСТ 5781-82 ℓ=80	12	0,03
				Переменные данные для исполнений:		
				1.152.1-84 21000		АБ4
				Сборочные единицы		
А3		6	1.152.1-84 11300	Каркас КР6	2	
А3		7	1.152.1-84 11400	Каркас КР9	1	
А3		8	1.152.1-84 11500	Каркас гнутый КР16	2	
А3		9	1.152.1-84 11700	Петля строповочная П1	2	
				Детали		
А3		10	1.152.1-84 11700-02	Петля строповочная П3	2	

Нач. отд.	Росинский		01.84
Гл. инж. от	Первушин		01.84
Гл. констр.	Пальман		01.84
ГИП	Клепикова		01.84
Рук. гр.	Горлова		01.12.83
Провер.	Клепикова		01.84
Разраб.	Горлова		01.12.83

1.152.1-84 21000

Блок арматурный (АБ4 ... АБ6)

Стадия	Лист	Листов
Р	1	2

ЦНИИЭП жилища

Формат	Зона	Поз.	Обозначение	Наименование	Кол.	Примечание
				Переменные данные для исполнений:		
				1.152.1-84 21000-01		АБ5
				Сборочные единицы		
А3		6	1.152.1-84 11300-01	Каркас КР7	2	
А3		7	1.152.1-84 11400-01	Каркас КР10	1	
А3		8	1.152.1-84 11500	Каркас гнутый КР16	2	
А3		9	1.152.1-84 11700-01	Петля строповочная П2	2	
				Детали		
А3		10	1.152.1-84 11700-03	Петля строповочная П4	2	
				1.152.1-84 21000-02		АБ6
				Сборочные единицы		
А3		6	1.152.1-84 11300-02	Каркас КР8	2	
А3		7	1.152.1-84 11400-02	Каркас КР11	1	
А3		8	1.152.1-84 11500-02	Каркас гнутый КР18	2	
А3		9	1.152.1-84 11700-01	Петля строповочная П2	2	
				Детали		
А3		10	1.152.1-84 11700-03	Петля строповочная П4	2	

Взам. инв. № | Подпись и дата | Инв. № подл.

1.152.1-84 21000 Лист 2

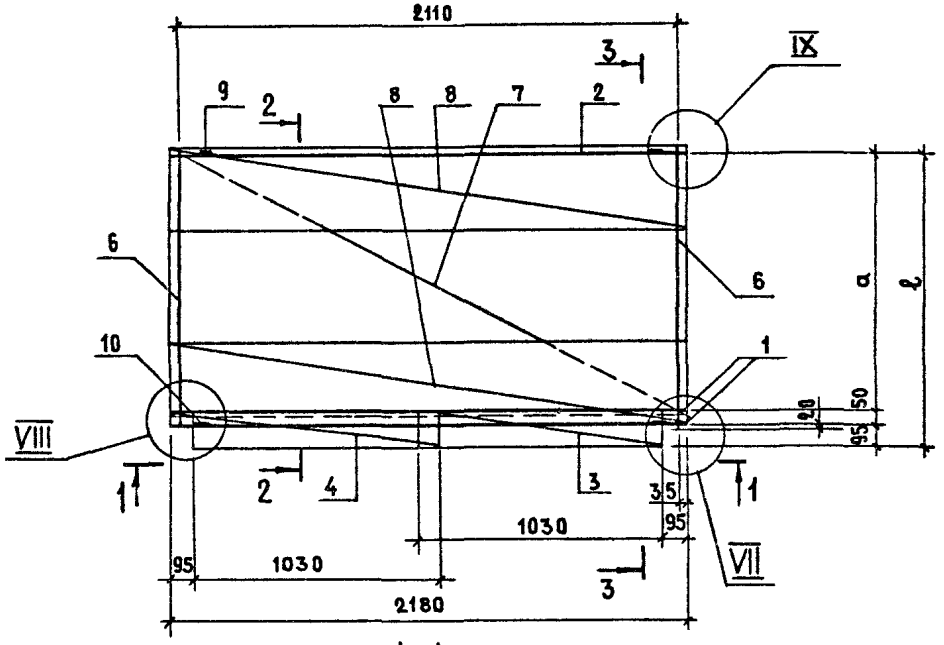

1–1

поз.2...4; 6...10 условно не показаны

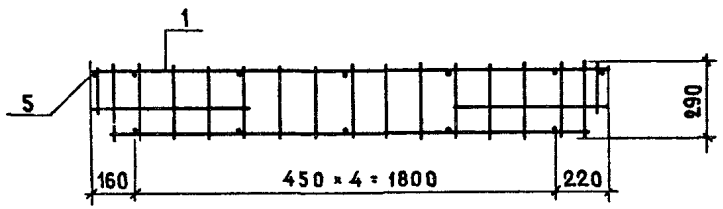

2–2

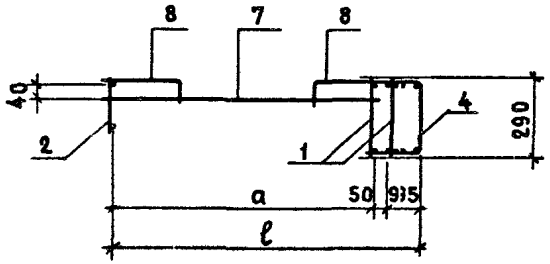

3–3

поз.6; 9; 10 условно не показаны

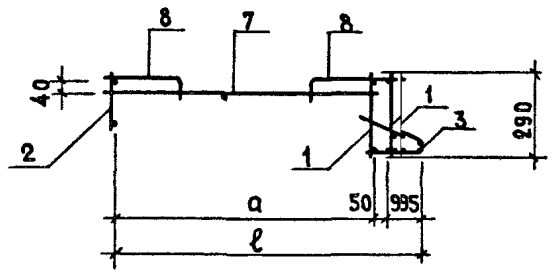

Обозначение	Марка	a, мм	ℓ, мм	Масса, кг
1.152.1-8.4 21000	АБ4	1095	1240	16.2
-01	АБ5	1395	1540	18.35
-02	АБ6	1695	1840	20.54

Узел VII см. 1.152.1-8.4 00000 Д4
Узел VIII см. 1.152.1-8.4 00000 Д5
Узел IX см. 1.152.1-8.4 0000 0 Д6

Нач.отд	Росинский		01.89
Гл.инж.от.	Первушин		01.89
Гл.конст.	Пальман		01.89
ГИП	Клепикова		01.89
Рук.гр.	Горлова		01.12.88
Провер	Клепикова		01.89
Разраб.	Горлова		01.12.88

1.152.1-8.4 21000 СБ

Блок арматурный (АБ4... АБ6)

Сборочный чертеж

Стадия	Масса	Масштаб
Р	см. табл.	1:20
Лист	Листов 1	

ЦНИИЭПжилища

Формат	Зона	Поз.	Обозначение	Наименование	Кол.	Примечание
				Документация		
А3			1.152.1-84 31000 СБ	Сборочный чертеж		
А3			1.152.1-84 00000 Д3	Узел VI		
А3			1.152.1-84 00000 Д4	Узел VII		
А3			1.152.1-84 00000 Д6	Узел IX		
				Сборочные единицы		
А3		1	1.152.1-84 11100-01	Каркас КР2	2	
А3		2	1.152.1-84 11600-02	Каркас гнутый КР24	1	
А3		3	1.152.1-84 11600-03	Каркас гнутый КР25	1	
А3		4	1.152.1-84 11700-01	Петля строповочная П2	2	
				Детали		Масса ед., кг
А3		5	1.152.1-84 11700-03	Петля строповочная П4	2	
Б4		6	1.152.1-84 00027	ф8 AIII ГОСТ 5781-82 ℓ=80	14	0,03
				Переменные данные для исполнений:		
				1.152.1-84 31000		АБ7
				Сборочные единицы		
А3		7	1.152.1-84 11200-01	Каркас КР4	1	
А3		8	1.152.1-84 11300	Каркас КР6	2	
А3		9	1.152.1-84 11400-03	Каркас КР12	1	
А3		10	1.152.1-84 11500-01	Каркас гнутый КР17	2	

Нач. отд.	Росинский	11.84
Гл. инж. от	Первушин	01.84
Гл. конст.	Пальман	01.84
ГИП	Клепикова	01.84
Рук. гр.	Горлова	01.12.83
Провер.	Клепикова	11.84
Разраб.	Горлова	01.12.83

1.152.1-84 31000

Блок арматурный (АБ7... АБ9)

Стадия	Лист	Листов
Р	1	2

ЦНИИЭП жилища

Формат	Зона	Поз.	Обозначение	Наименование	Кол.	Примечание
				Переменные данные для исполнений:		
				1.152.1-84 31000-01		АБ8
				Сборочные единицы		
А3		7	1.152.1-84 11200-02	Каркас КР5	1	
А3		8	1.152.1-84 11300-01	Каркас КР7	2	
А3		9	1.152.1-84 11400-04	Каркас КР13	1	
А3		10	1.152.1-84 11500-01	Каркас гнутый КР17	2	
				1.152.1-84 31000-02		АБ9
				Сборочные единицы		
А3		7	1.152.1-84 11200-02	Каркас КР5	1	
А3		8	1.152.1-84 11300-02	Каркас КР8	2	
А3		9	1.152.1-84 31100	Каркас КР14	1	
А3		10	1.152.1-84 11500-03	Каркас гнутый КР19	2	

Инв. № подл. | Подпись и дата | Взам. инв. №

1.152.1-84 31000

Лист 2

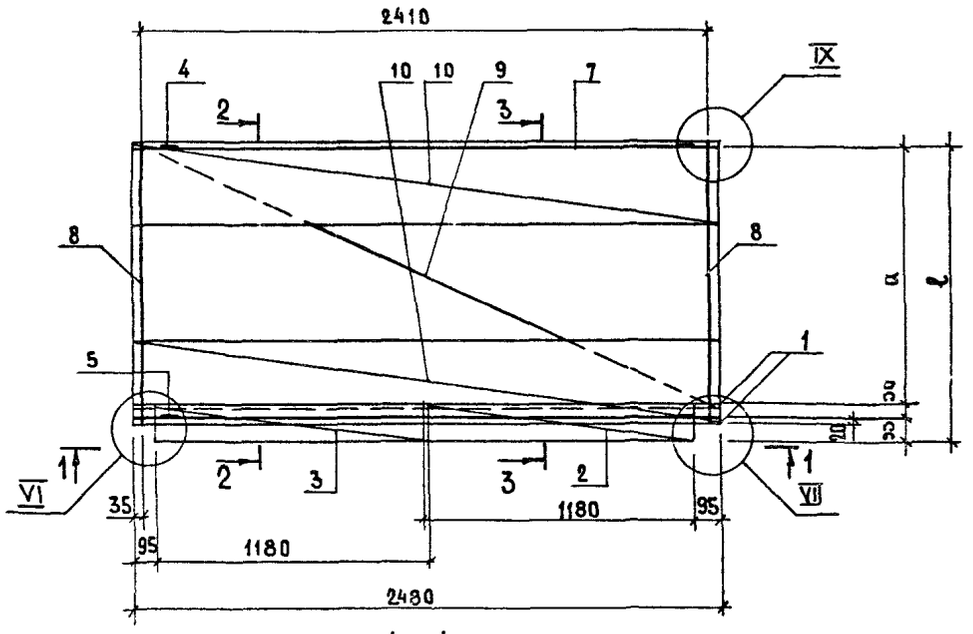

1 — 1

поз. 2...5; 7...10 условно не показаны

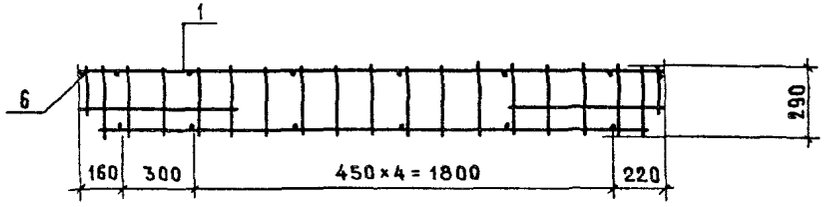

2 — 2

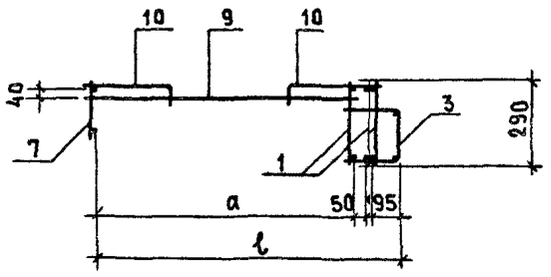

3 — 3

поз.4; 5; 8 условно не показаны

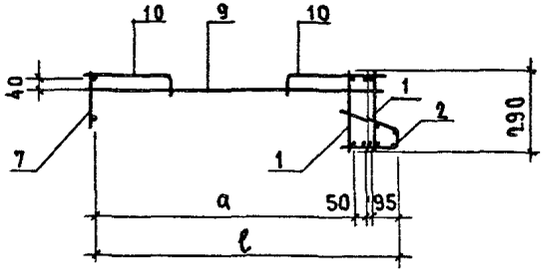

Узел VI см. 1.152.1-8.4 00000 Д3
Узел VII см. 1.152.1-8.4 00000 Д4
Узел IX см. 1.152.1-8.4 00000 Д6

Обозначение	Марка	a, мм	l, мм	Масса, кг
1.152.1-84 31000	АБ7	1095	1240	20,72
-01	АБ8	1395	1540	22,95
-02	АБ9	1695	1840	25,3

Нач.отд.	Росинский		01.84
Гл.инж.от.	Первушин		01.84
Гл.конст	Пальман		01.84
ГИП	Клепикова		01.84
Рук.гр.	Горлова		01.12.83
Провер	Клепикова		01.84
Разраб	Горлова		01.12.83

1.152.1-84 31 000 СБ

Блок арматурный (АБ7 ... АБ9) Сборочный чертеж

Стадия	Масса	Масштаб
Р	см. табл.	1:20
Лист	Листов 1	

ЦНИИЭПжилища

19907 25

Формат	Зона	Поз.	Обозначение	Наименование	Кол.	Примечание
				Документация		
А3			1.152.1-84 41000 СБ	Сборочный чертеж		
А3			1.152.1-84 00000 Д4	Узел VII		
А3			1.152.1-84 00000 Д5	Узел VIII		
А3			1.152.1-84 00000 Д6	Узел IX		
				Сборочные единицы		
А3		1	1.152.1-84 11100-01	Каркас КР2	2	
А3		2	1.152.1-84 11600-02	Каркас гнутый КР24	1	
А4		3	1.152.1-84 21100-01	Каркас гнутый КР27	1	
А3		4	1.152.1-84 11700-01	Петля строповочная П2	2	
				Детали		масса ед., кг
А3		5	1.152.1-84 11700-03	Петля строповочная П4	2	
Б4		6	1.152.1-84 00027	ф8 AIII ГОСТ 5781-82 ℓ=80	14	0,03
				Переменные данные для исполнений:		
				1.152.1-84 41000		АБ10
				Сборочные единицы		
А3		7	1.152.1-84 11200-01	Каркас КР4	1	
А3		8	1.152.1-84 11300	Каркас КР6	2	
А3		9	1.152.1-84 11400-03	Каркас КР12	1	
А3		10	1.152.1-84 11500-01	Каркас гнутый КР17	2	

Нач.отд.	Росинский		01.84
Гл.инж.пр.	Первушин		01.84
Гл.конст.	Пальман		01.84
ГИП	Клепикова		01.84
Рук.гр.	Горлова		01.84
Провер.	Клепикова		01.84
Разраб.	Горлова		01.84

1.152.1-84 41000

Блок арматурный (АБ10...АБ12)

Стадия	Лист	Листов
Р	1	2

ЦНИИЭП жилища

Формат	Зона	Поз.	Обозначение	Наименование	Кол.	Примечание
				Переменные данные для исполнений:		
				1.152.1-84 41000-01		АБ11
				Сборочные единицы		
А3		7	1.152.1-84 11200-02	Каркас КР5	1	
А3		8	1.152.1-84 11300-01	Каркас КР7	2	
А3		9	1.152.1-84 11400-04	Каркас КР13	1	
А3		10	1.152.1-84 11500-01	Каркас гнутый КР17	2	
				1.152.1-84 41000-02		АБ12
				Сборочные единицы		
А3		7	1.152.1-84 11200-02	Каркас КР5	1	
А3		8	1.152.1-84 11300-02	Каркас КР8	2	
А3		9	1.152.1-84 31100	Каркас КР14	1	
А3		10	1.152.1-84 11500-03	Каркас гнутый КР19	2	

Инв.№ подл. | Подпись и дата | Взам.инв.№

1.152.1-84 41000

Лист 2

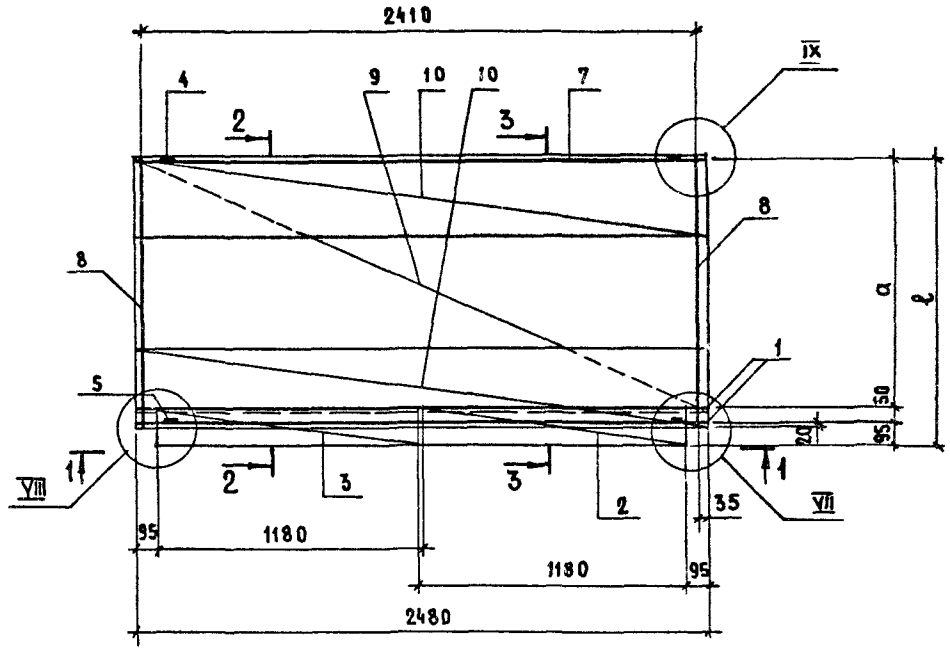

1 — 1

ПОЗ. 2...5; 7...10 УСЛОВНО НЕ ПОКАЗАНЫ

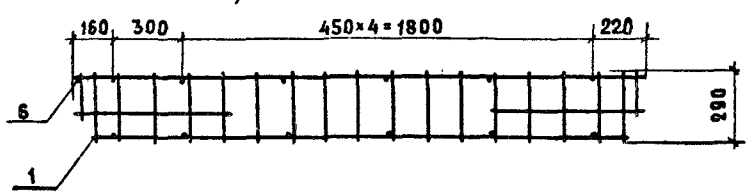

2 — 2

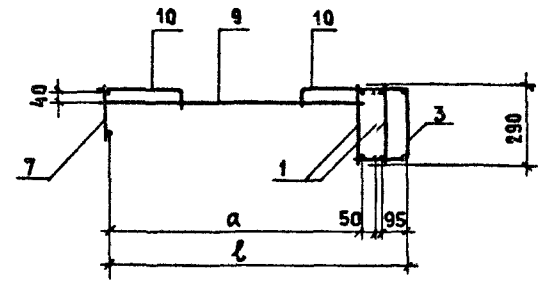

3 — 3

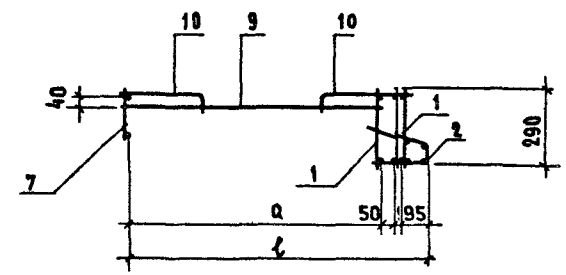

Узел VII см. 1.152.1-8.4 00000 Д4
Узел VIII см. 1.152.1-8.4 00000 Д5
Узел IX см. 1.152.1-8.4 00000 Д6

ОБОЗНАЧЕНИЕ	МАРКА	a, мм	ℓ, мм	МАССА, кг
1.152.1-8.4 41000	АБ10	1095	1240	20,72
-01	АБ11	1395	1540	22,95
-02	АБ12	1695	1840	25,3

НАЧ. ОТД.	Росинский		01.84
Гл. инж. от	Первушин		01.84
Гл. констр.	Пальман		01.84
ГИП	Клепикова		01.84
РУК. ГР.	Горлова		01.12.83
ПРОВЕР.	Клепикова		01.84
РАЗРАБ.	Горлова		01.12.83

1.152.1-8.4 41000 СБ

БЛОК АРМАТУРНЫЙ (АБ10...АБ12) СБОРОЧНЫЙ ЧЕРТЕЖ

СТАДИЯ	МАССА	МАСШТАБ
Р	См. табл.	1:20
ЛИСТ	ЛИСТОВ 1	

ЦНИИЭПжилища

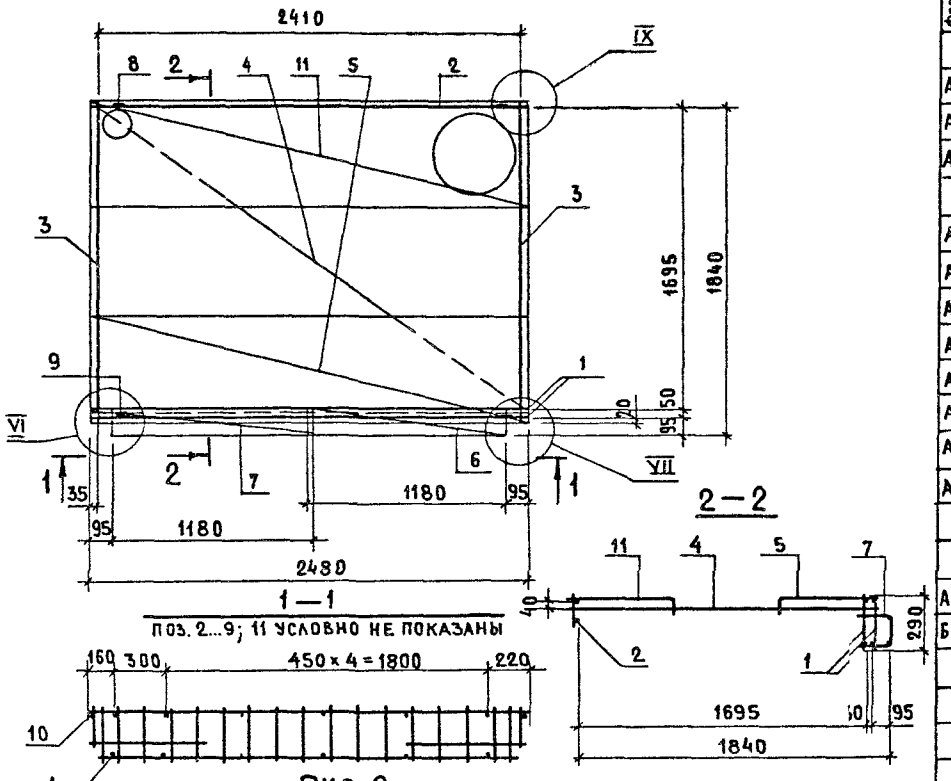

Рис. 2

остальное—см. на рис. 1

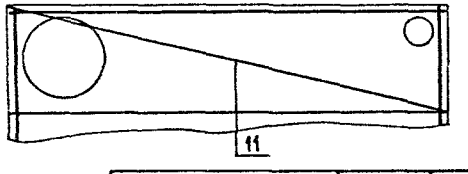

Обозначение	Марка	Рис.	Масса, кг
1.152.1-84 51000	АБ13	1	25,92
-01	АБ14	2	25,92

Формат	Зона	Поз.	Обозначение	Наименование	Кол.	Примечание
				Документация		
А3			1.152.1-84 00000 Д3	Узел VII		
А3			1.152.1-84 00000 Д4	Узел VIII		
А3			1.152.1-84 00000 Д6	Узел IX		
				Сборочные единицы		
А3		1	1.152.1-84 11100-01	Каркас КР2	2	
А3		2	1.152.1-84 11200-02	Каркас КР5	1	
А3		3	1.152.1-84 11300-02	Каркас КР8	2	
А3		4	1.152.1-84 31100-01	Каркас КР15	1	
А3		5	1.152.1-84 11500-03	Каркас гнутый КР19	1	
А3		6	1.152.1-84 11600	Каркас гнутый КР24	1	
А3		7	1.152.1-84 11600-01	Каркас гнутый КР25	1	
А4		8	1.152.1-84 11700-01	Петля строповочная П2	2	
				Детали		Масса ед., кг
А4		9	1.152.1-84 11700-03	Петля строповочная П4	2	
Б4		10	1.152.1-84 00027	Ф8 А III ГОСТ 5781-82 ℓ=80	14	0,03
				Переменные данные для исполнений:		
				1.152.1-84 51000		АБ13
				Сборочные единицы		
А3		11	1.152.1-84 51100	Каркас гнутый КР20	1	
				1.152.1-84 51000-01		АБ14
				Сборочные единицы		
А3		11	1.152.1-84 51100-01	Каркас гнутый КР21	1	

Нач. отд.	Росинский		01.84
Гл. инж. от.	Первушин		01.84
Гл. констр	Пальман		01.84
ГИП	Клепикова		01.84
Рук. гр.	Горлова		01.12.83
Пров.	Клепикова		01.84
Разраб.	Горлова		01.12.83

1.152.1-84 51000

Блок арматурный (АБ13; АБ14)

Стадия	Масса	Масштаб
Р	см. табл.	1:25
Лист	Листов 1	

ЦНИИЭП жилища

VI

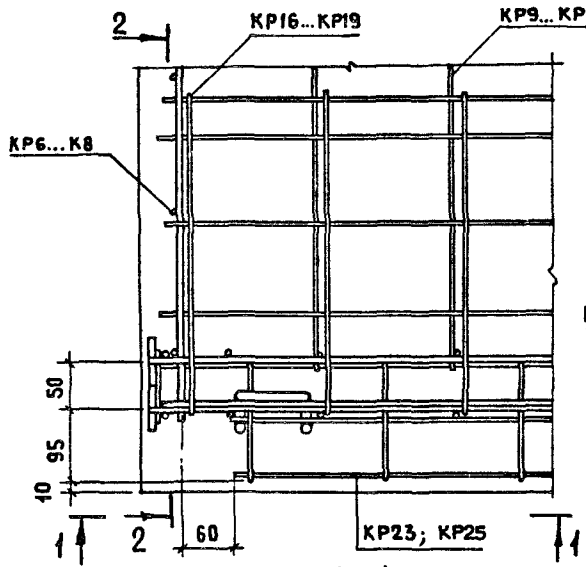

2 – 2

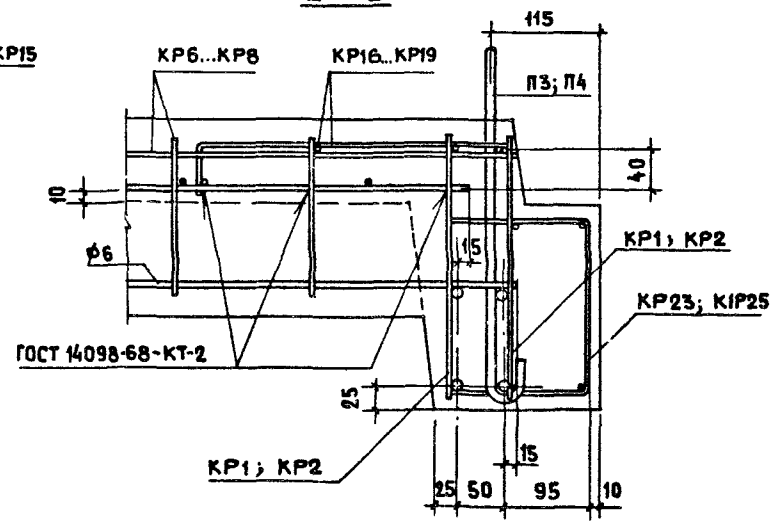

1 – 1

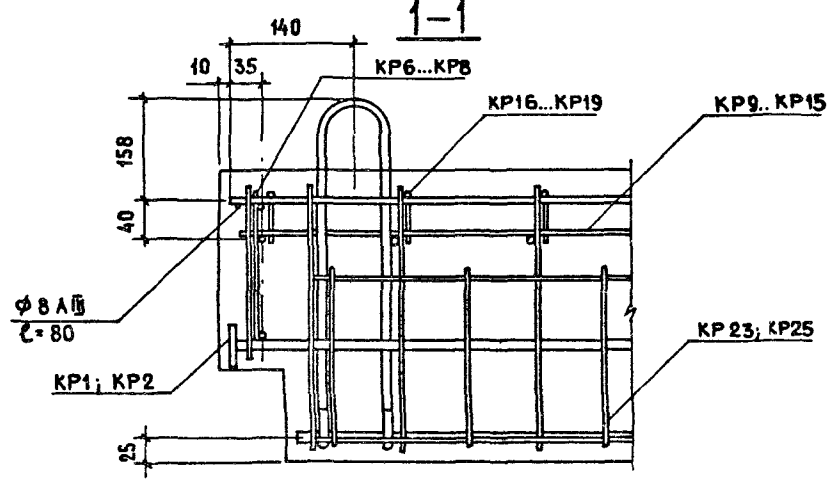

Нач.отд.	Росинский		01.84
Гл.инж.от.	Первушин		01.84
Гл.конст.	Пальман		01.84
ГИП	Клепикова		01.84
Рук гр.	Горлова		01 12 83
Провер.	Клепикова		01.84
Разраб.	Горлова		01 12 83

1.152.1-8.4 00000 ДЗ

Узел VI

Стадия	Лист	Листов
Р		1

ЦНИИЭПжилища

19907 29

VII

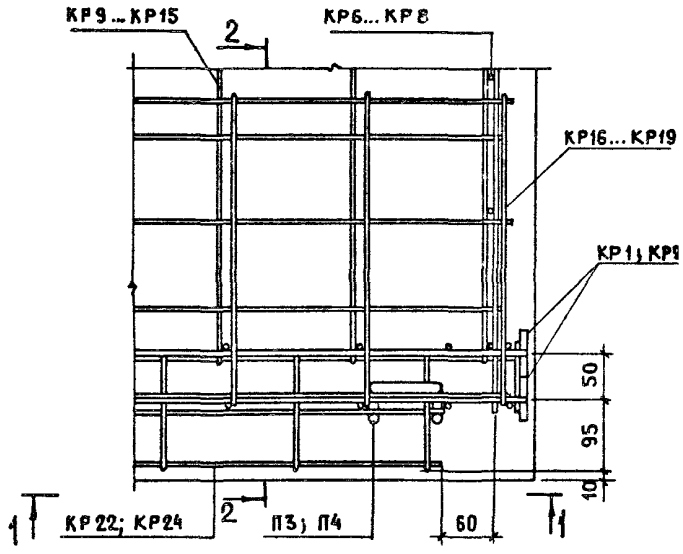

2 - 2

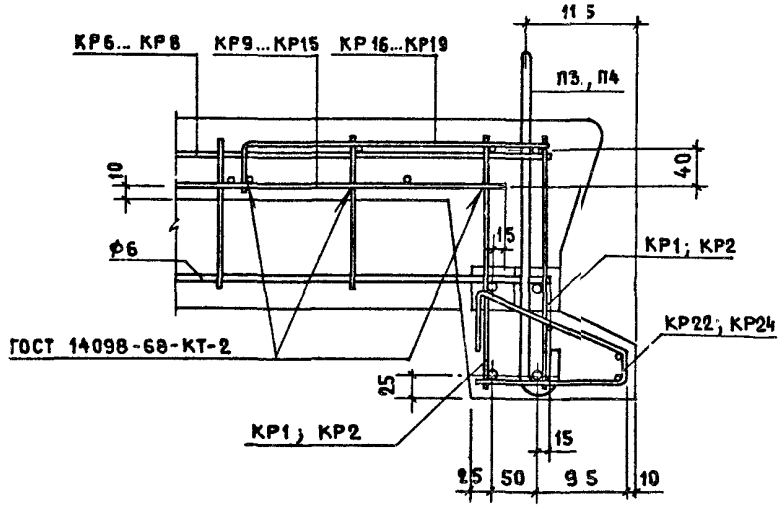

1—1

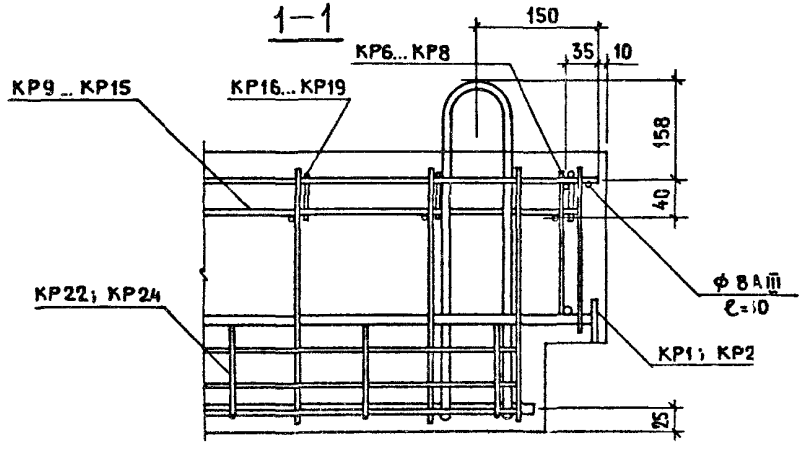

Нач.отд.	Росинский		01.87
Гл.инж.пт.	Первушин		01.87
Гл.конст.	Пальман		01.87
ГИП	Клепикова		01.87
Рук.гр.	Горлова		01.12.83
Провер.	Клепикова		01.87
Разраб.	Горлова		01.12.83

1.152.1-8.4 00000 Д4

Узел VII

Стадия	Лист	Листов
Р		1

ЦНИИЭП жилища

19907 30

VIII

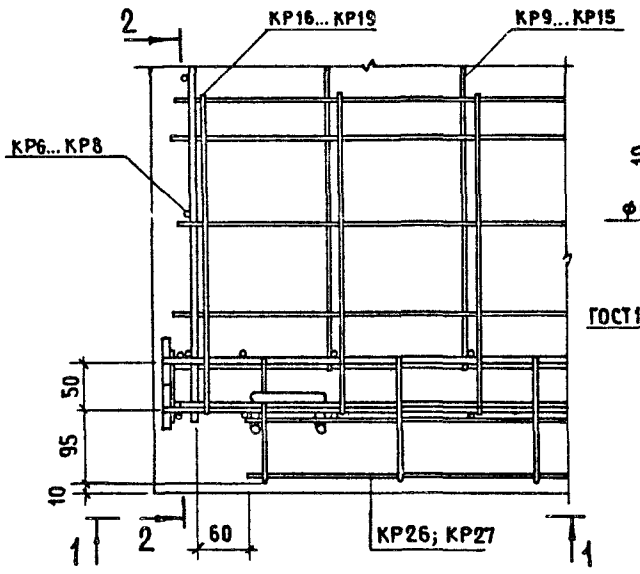

2 – 2

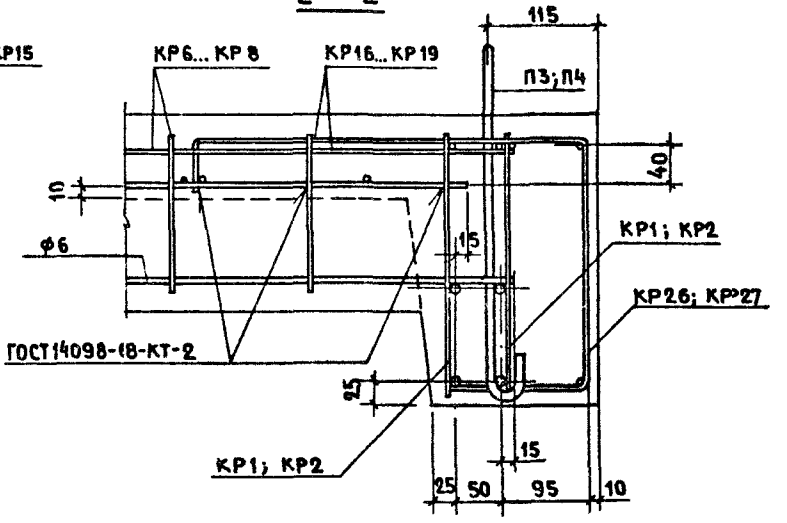

1 – 1

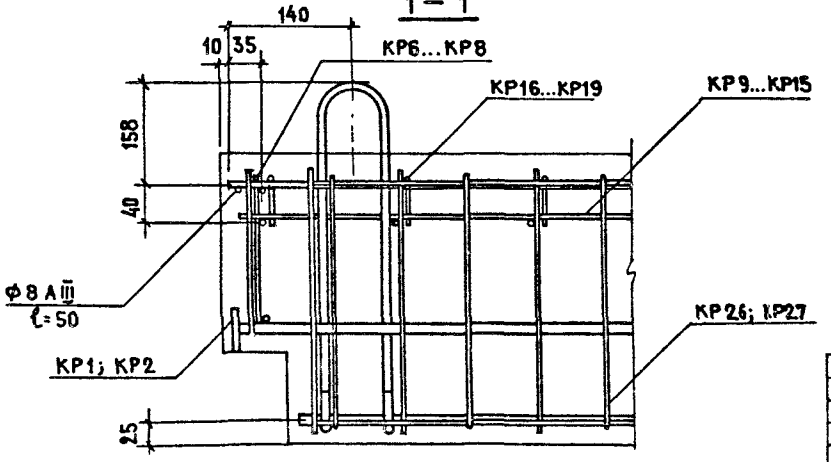

Нач.отд.	Росинский		01.84
Гл.инж.от.	Первушин		01.84
Гл.конст.	Пальман		01.84
ГИП	Клепикова		01.84
Рук.гр.	Горлова		01.12.83
Провер.	Клепикова		01.84
Разраб.	Горлова		01.12.83

1.152.1-84 001000Д5

Узел VIII

Стадия	Лист	Листов
Р		1

ЦНИИЭП жилища

19907 31

IX

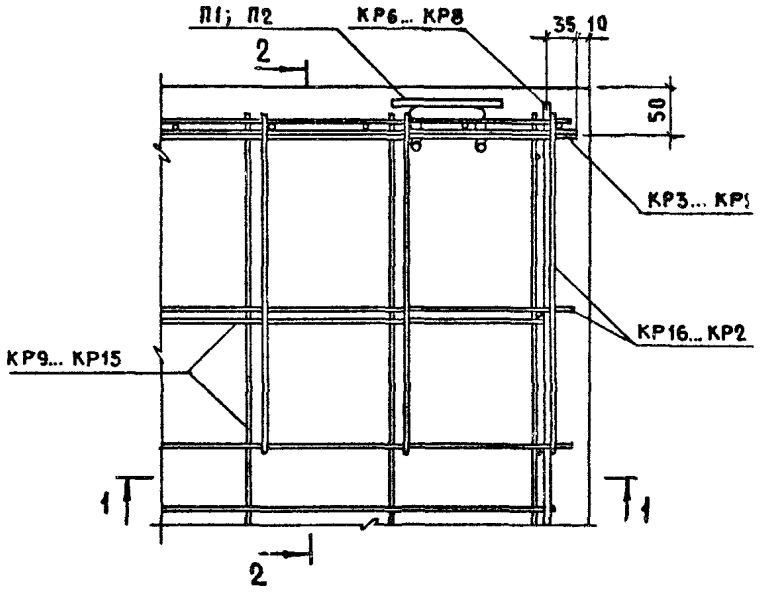

2 - 2

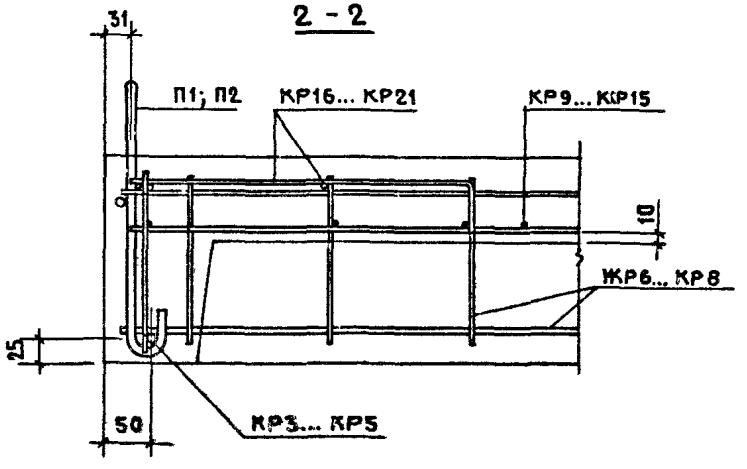

1 - 1

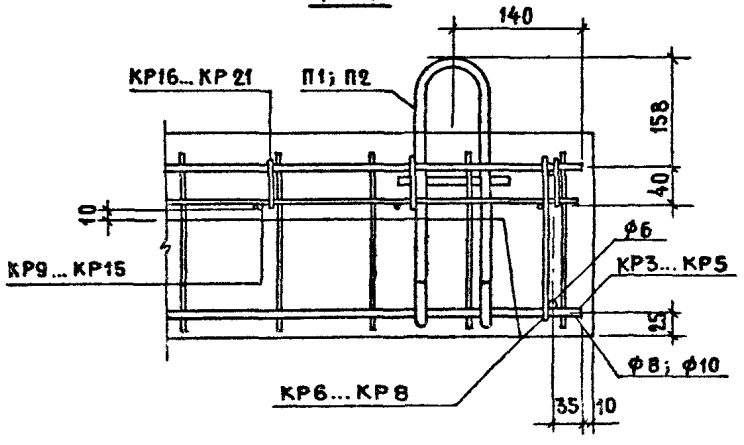

Нач. отд.	Росинский		01.84
Гл. инж. от.	Первушин		01.84
Гл. конст.	Пальман		01.84
ГИП	Клепикова		01.84
Рук. гр.	Горлова		01.12.83
Провер.	Клепикова		01.84
Разработ.	Горлова		01.12.83

1.152.1-8.4 00000 Д6

Узел IX

Стадия	Лист	Листов
Р		1

ЦНИИЭПжилища

19907 32

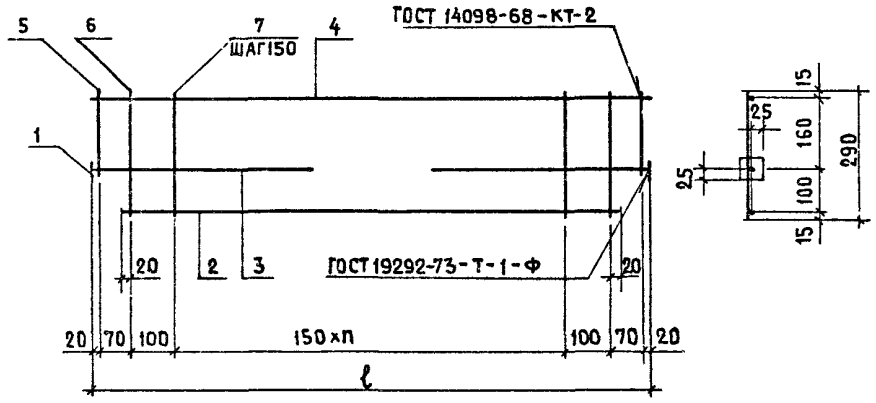

Обозначение	Марка	n	ℓ, мм	Масса, кг
1.152.1-84 11100	КР1	12	2180	2,72
-01	КР2	14	2480	4,07

Формат	Зона	Поз.	Обозначение	Наименование	Кол.	Примечание
				Детали		масса ед., кг
БЧ		1	1.152.1-84 11101	полоса Б-2 10×500 ГОСТ 103-76 / Ст.3кп2. ГОСТ 380-71* ℓ=50	2	0,2
				Переменные данные для исполнений:		
				1.152.1-84 11100		КР1
				Детали		
БЧ		2	1.152.1-84 00033	⌀8 AIII ГОСТ 5781-82 ℓ=2040	1	0,81
БЧ		3	1.152.1-84 00031	⌀8 AIII ГОСТ 5781-82 ℓ=660	2	0,26
БЧ		4	1.152.1-84 00019	⌀4 BpI ГОСТ 6727-80 ℓ=2180	1	0,20
БЧ		5	1.152.1-84 00028	⌀8 AIII ГОСТ 5781-82 ℓ=190	2	0,08
БЧ		6	1.152.1-84 00029	⌀8 AIII ГОСТ 5781-82 ℓ=290	2	0,12
БЧ		7	1.152.1-84 00003	⌀4 BpI ГОСТ 6727-80 ℓ=290	13	0,3
				1.152.1-84 11100-01		КР2
				Детали		
БЧ		2	1.152.1-84 00039	⌀10AIII ГОСТ 5781-82 ℓ=2340	1	1,44
БЧ		3	1.152.1-84 00038	⌀10AIII ГОСТ 5781-82 ℓ=660	2	0,41
БЧ		4	1.152.1-84 00026	⌀5BpI ГОСТ 6727-80 ℓ=2480	1	0,36
БЧ		5	1.152.1-84 00036	⌀10AIII ГОСТ 5781-82 ℓ=190	2	0,12
БЧ		6	1.152.1-84 00037	⌀10AIII ГОСТ 5781-82 ℓ=290	2	0,18
БЧ		7	1.152.1-84 00003	⌀4 BpI ГОСТ 6727-80 ℓ=290	15	0,03

Нач.сто.	Росинский		01.84
Гл.инж.от.	Первушин		01.84
Гл.конст.	Пальман		01.84
ГИП	Клепикова		01.84
Рук.гр.	Горлова		01.12.83
Пров	Клепикова		01.84
Разраб.	Горлова		01.12.83

1.152.1-84 11100

Каркас (КР1; КР2)

Стадия	Масса	Масштаб
Р	см. табл.	—
Лист	Листов 1	

ЦНИИЭП жилища

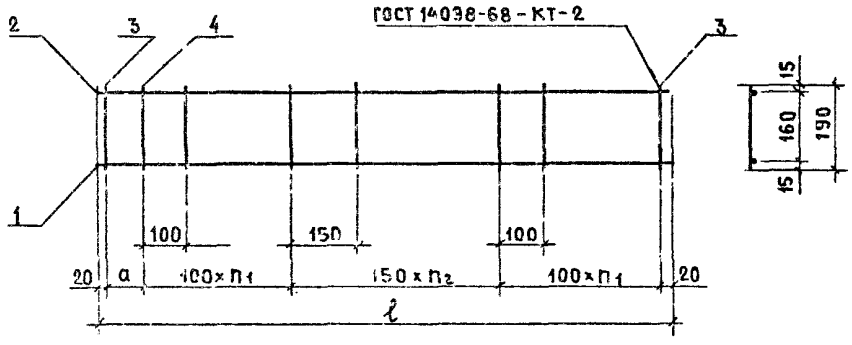

Обозначение	Марка	a, мм	n_1	n_2	ℓ, мм	Масса кг
1.152.1-84 11200	КР3	90	5	7	2180	1,56
-01	КР4	40	6	8	2480	1,77
-02	КР5	40	6	8	2480	2,53

Формат	Зона	Поз.	Обозначение	Наименование	Кол.	Примечание
				Переменные данные для исполнений:		
				1.152.1-84 11200		КР3
				Детали		Масса ед., кг
БЧ		1	1.152.1-84 00034	ф8 AIII ГОСТ 5781-82 ℓ=2180	1	0,86
БЧ		2	1.152.1-84 00019	ф4 BpI ГОСТ 6727-80 ℓ=2180	1	0,20
БЧ		3	1.152.1-84 00028	ф8 AIII ГОСТ 5781-82 ℓ= 190	2	0,08
БЧ		4	1.152.1-84 00002	ф4 BpI ГОСТ 6727-80 ℓ= 190	17	0,02
				1.152.1-84 11200-01		КР4
				Детали		
БЧ		1	1.152.1-84 00035	ф8 AIII ГОСТ 5781-82 ℓ=2480	1	0,98
БЧ		2	1.152.1-84 00022	ф4 BpI ГОСТ 6727-80 ℓ=2480	1	0,23
БЧ		3	1.152.1-84 00028	ф8 AIII ГОСТ 5781-82 ℓ= 190	2	0,08
БЧ		4	1.152.1-84 00002	ф4 BpI ГОСТ 6727-80 ℓ= 190	20	0,02
				1.152.1-84 11200-02		КР5
				Детали		
БЧ		1	1.152.1-84 00035	ф10 AIII ГОСТ 5781-82 ℓ=2480	1	1,53
БЧ		2	1.152.1-84 00026	ф5 BpI ГОСТ 6727-80 ℓ=2480	1	0,36
БЧ		3	1.152.1-84 00036	ф10 AIII ГОСТ 5781-82 ℓ=190	2	0,12
БЧ		4	1.152.1-84 00002	ф4 BpI ГОСТ 6727-80 ℓ=190	20	0,02

Нач.отд.	Росинский		01.84
Гл.инж.от	Первушин		01.84
Гл.констр	Пальман		01.84
ГИП	Клепикова		01.84
Рук.гр.	Горлова		01.12.32
Пров.	Клепикова		01.84
Разраб.	Горлова		01.12.32

1.152.1-84 11200

КАРКАС (КР3... КР5)

Стадия	Масса	Масштаб
Р	см. табл.	—
Лист	Листов 1	

ЦНИИЭП жил.

19907 34

Рис.1

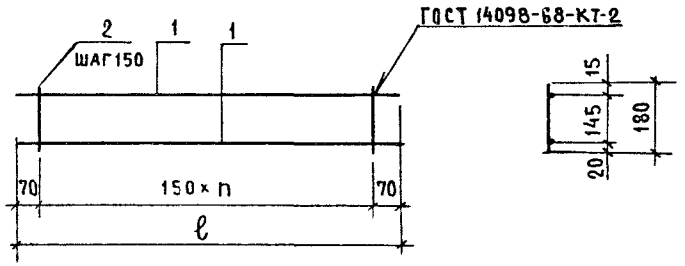

Рис. 2

ОСТАЛЬНОЕ-СМ. РИС 1

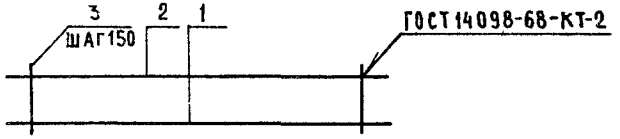

ОБОЗНАЧЕНИЕ	МАРКА	Рис.	n	ℓ, мм	МАССА, кг
1.152 1-8.4 11300	КР6	1	7	1190	0,38
-01	КР7	1	9	1490	0,64
-02	КР8	2	11	1790	1,11

ФОРМАТ	ЗОНА	ПОЗ.	ОБОЗНАЧЕНИЕ	НАИМЕНОВАНИЕ	КОЛ.	ПРИМЕЧАНИЕ
				Переменные данные для исполнений:		
				1.152.1-84 13000		КР6
				Деталм		масса ед. кг
БЧ		1	1.152.1-84 00014	ф4 ВрI ГОСТ 6727-80 ℓ=1190	2	0,11
БЧ		2	1.152.1-84 00001	ф4 ВрI ГОСТ 6727-80 ℓ=180	8	0,02
				1 152.1- 84 11300-01		КР7
				Деталм		
БЧ		1	1.152.1-84 00025	ф5 ВрI ГОСТ 6727-80 ℓ1490	2	0,22
БЧ		2	1 152.1-84 00001	ф4 ВрI ГОСТ 6727-80 ℓ=180	10	0,02
				1.152.1-84 11300-02		КР8
				Деталм		
БЧ		1	1.152.1-84 00032	ф8 AIII ГОСТ 5781-82 ℓ=1790	1	0,71
БЧ		2	1.152.1-84 00017	ф4 ВрI ГОСТ 6727-80 ℓ=1790	1	0,16
БЧ		3	1.152.1-84 00001	ф4 ВрI ГОСТ 6727-80 ℓ=180	12	0,02

Нач отд	Росинский		01.84
Гл.инж.от.	Первушин		01.84
Гл.конст	Пальман		01.84
ГИП	Клепикова		01.84
Рук.гр.	Горлова		01.12.83
Провер.	Клепикова		01.84
Разраб.	Горлова		01.12.83

1.152.1-8.4 11300

КАРКАС (КР6... КР8)

Стадия	Масса	Масштаб
Р	См. табл	—
Лист	Листов 1	

ЦНИИЭП жилища

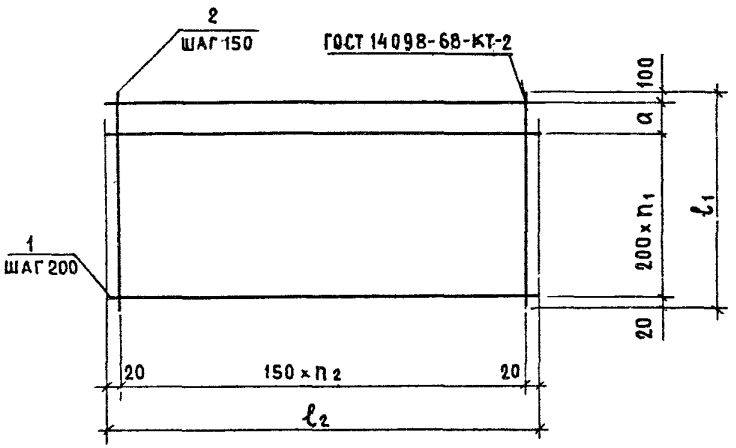

Обозначение	Марка	a, мм	n1	n2	ℓ1, мм	ℓ2, мм	масса, кг
1.152.1-84 11400	КР9	0	5	14	1120	2140	27
- 01	КР10	100	6	14	1420	2140	355
- 02	КР11	0	8	14	1720	2140	42
- 03	КР12	0	5	16	1120	2440	332
- 04	КР13	100	6	16	1420	2440	337

Формат	Зона	Поз.	Обозначение	Наименование	Кол.	Примечание
			Переменные данные для исполнений:			
				1.152.1-84 11400		КР9
				Детали		масса ед., кг
БЧ		1	1.152.1-84 00018	ф4 BpI ГО СТ 6727-80 ℓ=2140	6	0,2
БЧ		2	1.152.1-84 00012	ф4 BpI ГО СТ 6727-80 ℓ=1120	15	0,1
				1.152.1-84 11400-01		КР10
				Детали		
БЧ		1	1.152.1-84 00018	ф4 BpI ГОСТ 6727-80 ℓ=2140	8	0,2
БЧ		2	1.152.1-84 00015	ф4 BpI ГОСТ 6727-80 ℓ=1420	15	0,13
				1.152.1-84 11400-02		КР11
				Детали		
БЧ		1	1.152.1-84 00018	ф4 BpI ГОСТ 6727-80 ℓ=2140	9	0,2
БЧ		2	1.152.1-84 00016	ф4 BpI ГОСТ 6727-80 ℓ=1720	15	0,16
				1.152.1-84 11400-03		КР12
				Детали		
БЧ		1	1.152.1-84 00021	ф4 BpI ГОСТ 6727-80 ℓ=2440	6	0,22
БЧ		2	1.152.1-84 00012	ф4 BpI ГОСТ 6727-80 ℓ=1120	17	0,1
				1.152.1-84 11400-04		КР13
				Детали		
БЧ		1	1.152.1-84 00021	ф4 BpI ГОСТ 6727-80 ℓ=2440	8	0,22
БЧ		2	1.152.1-84 00015	ф4 BpI ГОСТ 6727-80 ℓ=1420	17	0,13

1.152.1-84 11400

Нач.отд.	Росинский		01.84
Гл.инж.от	Перешкин		01.84
Гл.конст.	Пальман		01.84
ГИП	Клепикова		01.84
Рук.гр.	Горлова		01.12.83
Пров.	Клепикова		01.84
Разраб.	Горлова		01.12.83

КАРКАС
(КР9 ... КР13)

Стадия	Масса	Масштаб
Р	См. табл.	—
Лист	Листов 1	

ЦНИИЭП жилища

19907 36

Рис.1

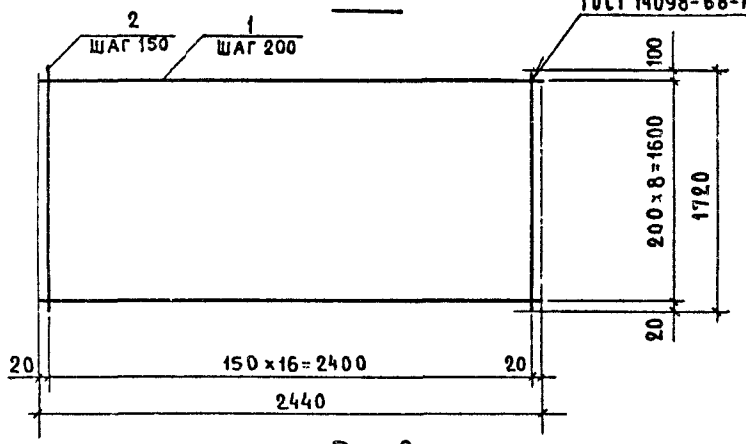

Рис. 2

ОСТАЛЬНОЕ-СМ. РИС. 1

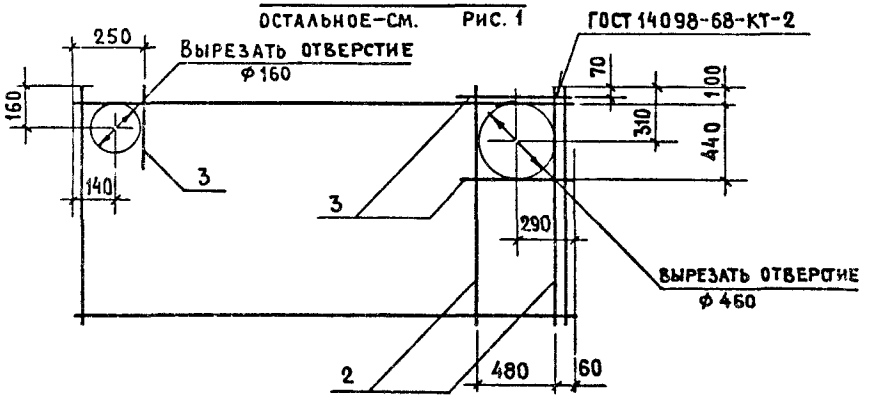

ОБОЗНАЧЕНИЕ	МАРКА	РИС.	МАССА, КГ
1.152.1-84 31100	КР14	1	4,7
-01	КР15	2	5,2

ФОРМАТ	ЗОНА	ПОЗ.	ОБОЗНАЧЕНИЕ	НАИМЕНОВАНИЕ	КОЛ.	ПРИМЕЧАНИЕ
				ДЕТАЛИ		МАССА ЕД., КГ
БЧ		1	1.152.1-84 00021	ф4 BpI ГОСТ 6727-80 ℓ=2440	9	0,22
				ПЕРЕМЕННЫЕ ДАННЫЕ ДЛЯ ИСПОЛНЕНИЙ:		
				1.152.1-84 31100		КР14
				ДЕТАЛИ		
БЧ		2	1.152.1-84 00016	ф4 BpI ГОСТ 6727-80 ℓ=1720	17	0,16
				1.152.1-84 31100-01		КР15
				ДЕТАЛИ		
БЧ		2	1.152.1-84 00016	ф4 BpI ГОСТ 6727-80 ℓ=1720	19	0,16
БЧ		3	1.152.1-84 00009	ф4 BpI ГОСТ 6727-80 ℓ=650	3	0,06

Нач.отд.	Росинский		11.84
Гл.инж.от	Первушин		11.84
Гл.конст.	Пальман		01.84
ГИП	Клегикова		11.84
Рук.гр.	Горлова		01.12.83
Пров.	Клегикова		11.84
Разраб	Горлова		01.12.83

1.152.1-84 31100

Каркас (КР14; КР15)

СТАДИЯ	МАССА	МАСШТАБ
Р	см. табл.	-
ЛИСТ	ЛИСТОВ 1	

ЦНИИЭПжилища

19907 37

Рис. 1

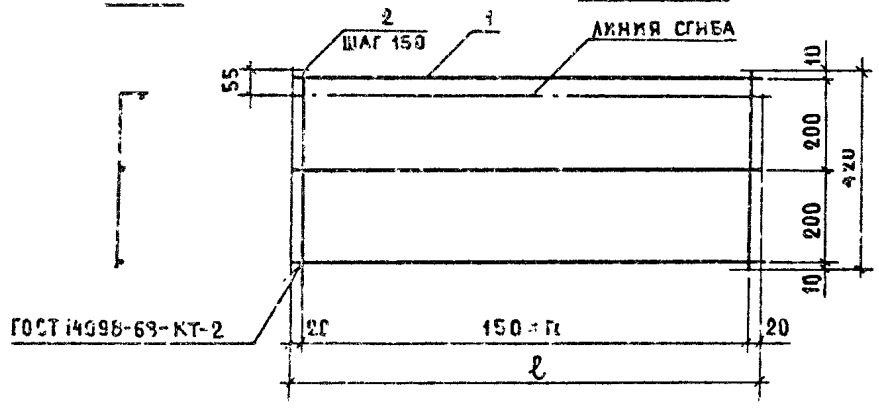

Рис. 2

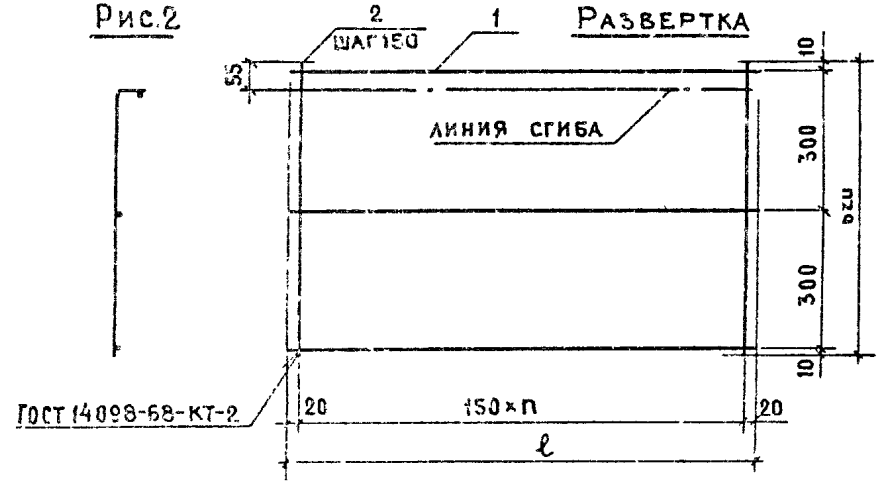

Обозначение	Марка	Рис.	n	ℓ, мм	Масса, кг
1.152.1-8.4 11500	КР16	1	14	2140	1,2
-01	КР17	1	16	2440	1,34
-02	КР18	2	14	2140	1,5
-03	КР19	2	16	2440	1,68

Формат	Зона	Поз.	Обозначение	Наименование	Кол.	Примечание
			Переменные	данные для исполнений:		
				1.152.1-8.4 11500		КР16
				Детали		
БЧ		1	1.152.1-8.4 00018	ф4 Bp I ГОСТ 6727-80 ℓ=2140	3	0,2
БЧ		2	1.152.1-8.4 00004	ф4 Bp I ГОСТ 6727-80 ℓ= 420	15	0,04
				1.152.1-8.4 11500-01		КР17
				Детали		
БЧ		1	1.152.1-8.4 00021	ф4 Bp I ГОСТ 6727-80 ℓ=2440	3	0,22
БЧ		2	1.152.1-8.4 00004	ф4 Bp I ГОСТ 6727-80 ℓ= 420	17	0,04
				1.152.1-8.4 11500-02		КР18
				Детали		
БЧ		1	1.152.1-8.4 00018	ф4 Bp I ГОСТ 6727-80 ℓ=2140	3	0,2
БЧ		2	1.152.1-8.4 00008	ф4 Bp I ГОСТ 6727-80 ℓ= 620	15	0,06
				1.152.1-8.4 11500-03		КР19
				Детали		
БЧ		1	1.152.1-8.4 00021	ф4 Bp I ГОСТ 6727-80 ℓ=2440	3	0,22
БЧ		2	1.152.1-8.4 00008	ф4 Bp I ГОСТ 6727-80 ℓ= 620	17	0,06

Нач.отд.	Росинский		01.84
Гл.инж.пр.	Первушин		01.84
Гл.констр.	Пальман		01.84
ГИП	Клепикова		01.84
Рук.гр.	Горлова		01.12.83
Провер.	Клепикова		01.84
Разраб.	Горлова		01.12.83

1.152.1-8.4 11500

Каркас гнутый (КР16...КР19)

Стадия	Масса	Масш.
Р	См. табл.	—
Лист	Листов	

ЦНИИЭПжилища

19907 38

Рис.1

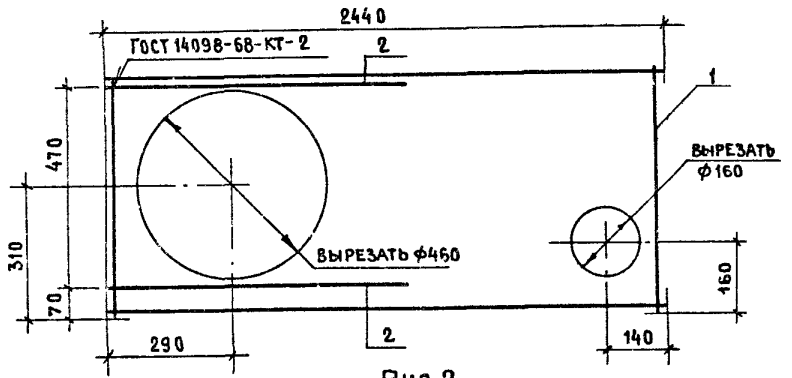

Рис.2

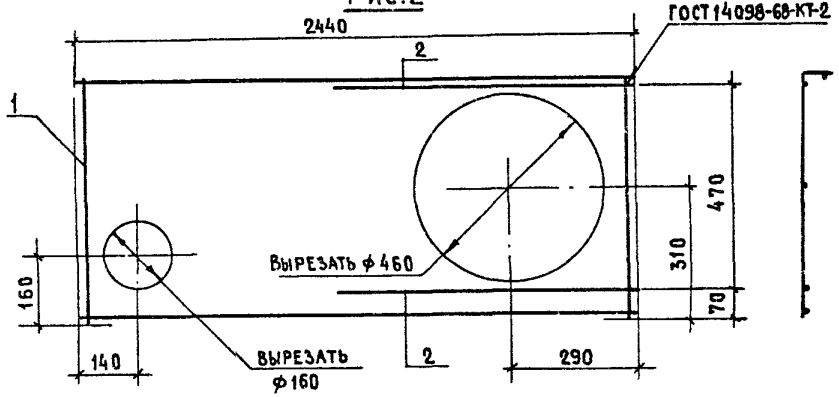

Обозначение	Марка	Рис.	Масса, кг
1.152.1-8.4 51100	КР20	1	1,8
-01	КР21	2	1,8

Формат	Зона	Поз.	Обозначение	Наименование	Кол.	Примечание
				1.152.1-8.4 51 100		КР20
				Сборочные единицы		
А3		1	1.152.1-8.4 11500-03	Каркас гнутый КР19	1	
				Детали		Масса ед., кг
Б4		2	1.152.1-8.4 00009	ф4 Bp I ГОСТ 6 727-80 ℓ-650	2	0,06
				1.152.1-8.4 51 100-01		КР21
				(то же, как для 1.152.1-8.4 51100)		
			Различие исполнений	1.152.1-8.4 511 00 и 1.152.1-8.4 51100-01		
			по сборочному чертежу			

Нач.отд.	Росинский		01.84
Гл.инж.пр.	Первушин		01.84
Гл.констр.	Пальман		01.84
ГИП	Клепикова		01.84
Рук.гр.	Горлова		01.12.83
Пров.	Клепикова		01.84
Разраб.	Горлова		01.12.83

1.152.1-8.4 51100

Каркас гнутый (КР20; КР21)

Стадия	Масса	Масштаб
Р	см. табл.	—
Лист	Листов 1	

ЦНИИЭП жилища

Рис.1

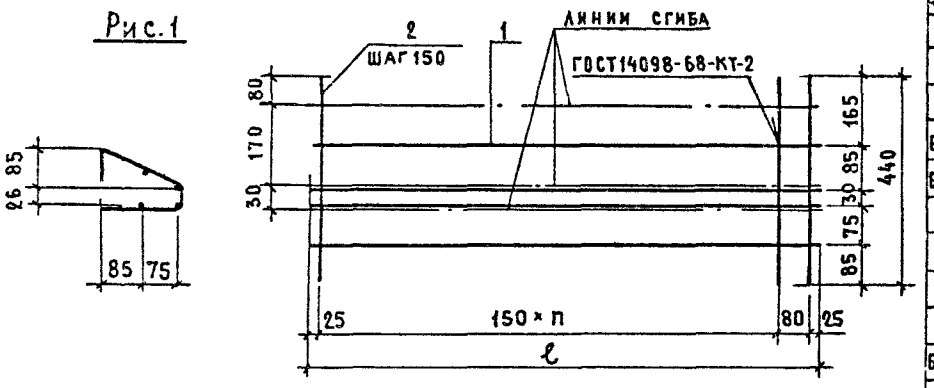

Рис.2

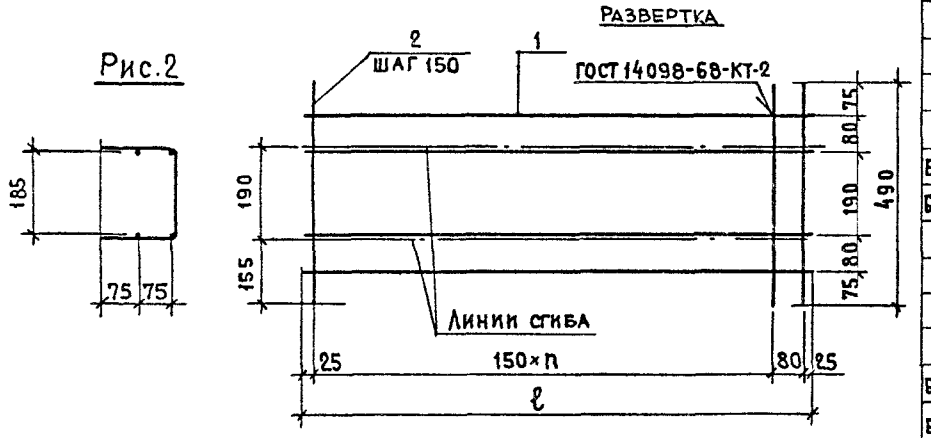

Обозначение	Марка	Рис.	n	ℓ, мм	Масса, кг
1.152.1-8.4 11600	КР22	1	6	1030	0,72
-01	КР23	2	6	1030	0,8
-02	КР24	1	7	1180	0,8
-03	КР25	2	7	1180	0,89

Формат	Зона	Поз.	Обозначение	Наименование	Кол.	Примечание
			Переменные	данные для исполнений:		
				1.152.1-8.4 11600		КР22
				Детали		масса ед., кг
БЧ		1	1.152.1-8.4 00011	ф4 ВрI ГОСТ 6727-80 ℓ=1030	4	0,1
БЧ		2	1.152.1-8.4 00005	ф4 ВрI ГОСТ 6727-80 ℓ=440	8	0,04
				1.152.1-8.4 11600-01		КР23
				Детали		
БЧ		1	1.152.1-8.4 00011	ф4 ВрI ГОСТ 6727-80 ℓ=1030	4	0,1
БЧ		2	1.152.1-8.4 00006	ф4 ВрI ГОСТ 6727-80 ℓ=490	8	0,05
				1.152.1-8.4 11600-02		КР24
				Детали		
БЧ		1	1.152.1-8.4 00013	ф4 ВрI ГОСТ 6727-80 ℓ=1180	4	0,11
БЧ		2	1.152.1-8.4 00005	ф4 ВрI ГОСТ 6727-80 ℓ=440	9	0,04
				1.152.1-8.4 11600-03		КР25
				Детали		
БЧ		1	1.152.1-8.4 00013	ф4 ВрI ГОСТ 6727-80 ℓ=1180	4	0,11
БЧ		2	1.152.1-8.4 00006	ф4 ВрI ГОСТ 6727-80 ℓ=490	9	0,05

Нач.отд.	Росинский		01.84
Гл.инж.от.	Первушин		01.84
Гл.конст.	Пальман		01.84
ГИП	Клепикова		01.84
Рук.гр.	Горлова		01.12.83
Пров.	Клепикова		01.84
Разраб.	Горлова		01.12.83

1.152.1-8.4 11600

Каркас гнутый (КР22 ... КР25)

Стадия	Масса	Масштаб
Р	см. табл.	—
Лист	Листов 1	

ЦНИИЭП жилища

19907 40

Рис.1

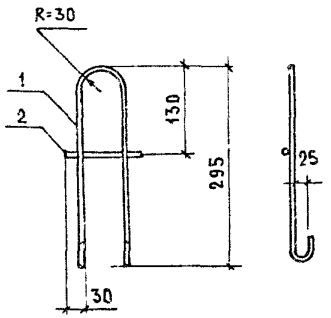

Рис.2

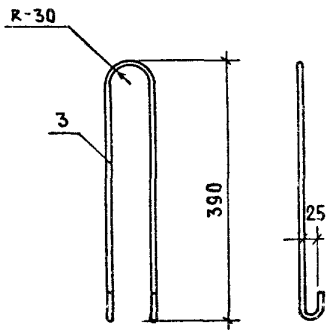

Обозначение	Марка	Рис.	Масса, кг
1.152.1-8.4 11700	П1	1	0,35
-01	П2	1	0,53
-02	П3	2	0,38
-03	П4	2	0.59

Формат	Зона	Поз.	Обозначение	Наименование	Кол.	Примечание
			Переменные данные для исполнений:			
				1.152.1-8.4 11700		П1
				Детали		Масса ед., кг
БЧ		1	1.152.1-8.4 00043	ф8АI ГОСТ 5781-82 ℓ=750	1	0,30
БЧ		2	1.152.1-8.4 00042	ф8АI ГОСТ 5781-82 ℓ=120	1	0,05
				1.152.1-8.4 11700-01		П2
				Детали		
БЧ		1	1.152.1-8.4 00046	ф10АI ГОСТ 5781-82 ℓ=750	1	0,46
БЧ		2	1.152.1-8.4 00045	ф10АI ГОСТ 5781-82 ℓ=120	1	0,07
				1.152.1-8.4 11700-02		П3
				Детали		
БЧ		3	1.152.1-8.4 00044	ф8АI ГОСТ 5781-82 ℓ=950	1	0,38
				1.152.1-8.4 11700-03		П4
				Детали		
БЧ		3	1.152.1-8.4 00047	ф10АI ГОСТ 5781-82 ℓ=950	1	0,59

1.152.1-8.4 11700

Нач.отд.	Росинский		01.84
Гл.инж.ст.	Первушин		01.84
Гл.констр.	Пальман		01.84
Гип	Клепикова		01.84
Рук.гр.	Горлова		01.12.83
Пров.	Клепикова		01.84
Разраб.	Горлова		01.12.83

Петля строповочная (П1 ... П4)

Стадия	Масса	Масштаб
Р	См. табл.	—

Лист | Листов 1

ЦНИИЭП жилища

9507 01

Развертка

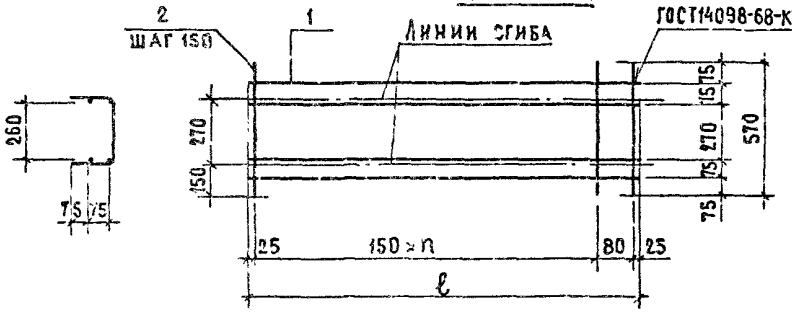

Обозначение	Марка	n	ℓ, мм	Масса, кг
1.152.1-8.4 21100	КР26	6	1030	0,80
-01	КР27	7	1180	0,89

Формат	Зона	Поз.	Обозначение	Наименование	Кол.	Примечание
				Переменные данные для исполнений:		
				1.152.1-8.4 21100		КР26
				Детали		Масса ед., кг
БЧ		1	1.152.1-8.4 00011	ф4 Bp-I ГОСТ 6727-80 ℓ=1030	4	0,10
БЧ		2	1.152.1-8.4 00007	ф4 Bp-I ГОСТ 6727-80 ℓ=570	8	0,05
				1.152.1-8.4 21100-01		КР27
				Детали		
БЧ		1	1.152.1-8.4 00013	ф4 Bp-I ГОСТ 6727-80 ℓ=1180	4	0,11
БЧ		2	1.152.1-8.4 00007	ф4 Bp-I ГОСТ 6727-80 ℓ=570	8	0,05

Нач.отд.	Росинский		01.87
Гл.инж.от.	Первушин		01.87
Гл.конст.	Пальман		01.87
ГИП	Клепикова		01.87
Рук.гр.	Горлова		02.87
Провер.	Клепикова		01.87
Разраб.	Горлова		02.87

1.152.1-8.4 21100

Каркас гнутый (КР26; КР27)

Стадия	Масса	Масштаб
Р	см. табл.	—

Лист | Листов 1

ЦНИИЭПжилища

Расход стали на 1 элемент, кг

Марка	Изделия арматурные: Арматурная сталь ГОСТ 5781-82 Класс A-III ф, мм 8	10	итого	Класс A-I ф, мм 8	10	итого	Арматурная сталь ГОСТ 6727-80 Класс Bp-I ф, мм 4	5	итого	Изделия анкерные: Прокат марки В Ст.3 кп2 ГОСТ 380-71*	Полоса Б-2 10×50 ГОСТ 103-76	Всего
2П 22.12 - 4П	4,84		4,84	1,46		1,46	9,1		9,1	0,8		16,2
2П 22.15 - 4П	4,84		4,84		2,24	2,24	9,59	0,88	10,47	0,8		18,35
2П 22.18 - 4П	6,26		6,26		2,24	2,24	11,24		11,24	0,8		20,54
2П 22.12в - 4П	4,84		4,84	1,46		1,46	9,1		9,1	0,8		16,2
2П 22.15в - 4П	4,84		4,84		2,24	2,24	9,59	0,88	10,47	0,8		18,35
2П 22.18в - 4П	6,26		6,26		2,24	2,24	11,24		11,24	0,8		20,54
2П 25.12 - 4П	1,56	5,72	7,28		2,24	2,24	9,68	0,72	10,4	0,8		20,72
2П 25.15 - 4П	0,42	7,49	7,91		2,24	2,24	10,92	1,08	12,0	0,8		22,95
2П 25.18 - 4П	1,84	7,49	9,33		2,24	2,24	11,85	1,08	12,93	0,8		25,3
2П 25.12в - 4П	1,56	5,72	7,28		2,24	2,24	9,68	0,72	10,4	0,8		20,72
2П 25.15в - 4П	0,42	7,49	7,91		2,24	2,24	10,92	1,08	12,0	0,8		22,95
2П 25.18в - 4П	1,84	7,49	9,33		2,24	2,24	11,85	1,08	12,93	0,8		25,3
2П 25.18 - 4П м	1,84	7,49	9,33		2,24	2,24	12,47	1,08	13,55	0,8		25,92
2П 25.18 - 4П-мм												

Взам.инв.№ | Подпись и дата | Инв.№ подл.

Нач.отд.	Росинский		01.87
Гл.инж.от.	Первушин		01.87
Гл.конст.	Пальман		01.87
ГИП	Клепикова		01.87
Рук.гр.	Горлова		02.87
Провер.	Клепикова		01.87
Разраб.	Горлова		02.87

1.152.1-8.4 00000 ВМС

Ведомость расхода стали

Стадия	Лист	Листов
Р		1

ЦНИИЭПжилища

№ строки	Наименование материала и единица измерения	Код материала	Код единицы измерения	Количество на изделие: 58 9122 0247 2ЛП 22.12-4П	58 9122 0250 2ЛП 22.15-4П	58 9122 0253 2ЛП 22.18-4П	58 9122 0256 2ЛП 22.12в-4П	58 9122 0259 2ЛП 22.15в-4П	58 9122 0262 2ЛП 22.18в-4П	58 9122 0625 2ЛП 25.12-4П	58 9122 0627 2ЛП 25.15-4П	58 9122 0630 2ЛП 25.18-4П	58 9122 0633 2ЛП 25.12в-4П	58 9122 0636 2ЛП 25.15в-4П	58 9122 0639 2ЛП 25.18в-4П	58 9122 0642 2ЛП 25.18-4П-м	58 9122 0642 2ЛП 25.18-4П-мА
1	Арматурные изделия																
2	Сталь класса А-I ГОСТ 5781-82	093 011															
3	Ø8, кг		166	1,46			1,46										
4	Ø10, кг		166		2,24	2,24		2,24	2,24	2,24	2,24	2,24	2,24	2,224	2,24	2,24	2,24
5	Сталь класса А-III ГОСТ 5781-82	093 004															
6	Ø8, кг		166	4,84	4,84	6,26	4,84	4,84	6,26	1,56	0,42	1,84	1,56	0,442	1,84	1,84	1,84
7	Ø10, кг		166							5,72	7,49	7,49	5,72	7,449	7,49	7,49	7,49
8	Сталь класса Вр-I ГОСТ 6727-80	121 301															
9	Ø4, кг		166	9,1	9,59	11,24	9,1	9,59	11,24	9,68	10,92	11,85	9,68	10, 92	11,85	12,47	12,47
10	Ø5, кг		166		0,88			0,88		0,72	1,08	1,08	0,72	1,0 8	1,08	1,08	1,08
11	Общий расход стали, кг	—	166	16,2	18,35	20,54	16,2	18,35	20,54	20,72	22,95	25,3	20,72	22 ,95	25,3	25,92	25,92
12	Общий расход стали, приведенный к классу А-I, кг	—	166	22,56	25,35	28,51	22,56	25,35	28,51	28,74	31,99	35,39	28,74	31, 99	35,39	36,3	36,3
13	Бетон на пористых заполнителях марки М200, $м^3$		113	0,333	0,386	0,44	0,34	0,393	0,446	0,375	0,435	0,493	0,389	0,4 42	0,501	0,482	0,482
14	Бетон декоративный марки М200, $м^3$		113	0,054	0,067	0,08	0,056	0,069	0,082	0,062	0,076	0,092	0,064	0, 079	0,094	0,089	0,089
15	Портландцемент	573110															
16	марки М400, т	573112	168	0,387	0,453	0,52	0,396	0,462	0,528	0,437	0,511	0,585	0,453	0, 521	0,595	0,571	0,571

Нач отд	Росинский		01.87
Гл констр	Пальман		01.87
ГИП	Клепикова		01.87
Рук гр.	Горлова		06.01.87
Провер	Клепикова		01.87
Разраб	Горлова		06.01.87

1.152.1-8.4 00 000 ВРМ

Ведомость расхода материалов

Стадия	Лист	Листов
Р		1

ЦНИИЭП жилища

19907 (43)